품질제일주의를 추구하는 동양농기

동양트랙터

취급 설명서 및 부품리스트

TA 4140, TA 4140B

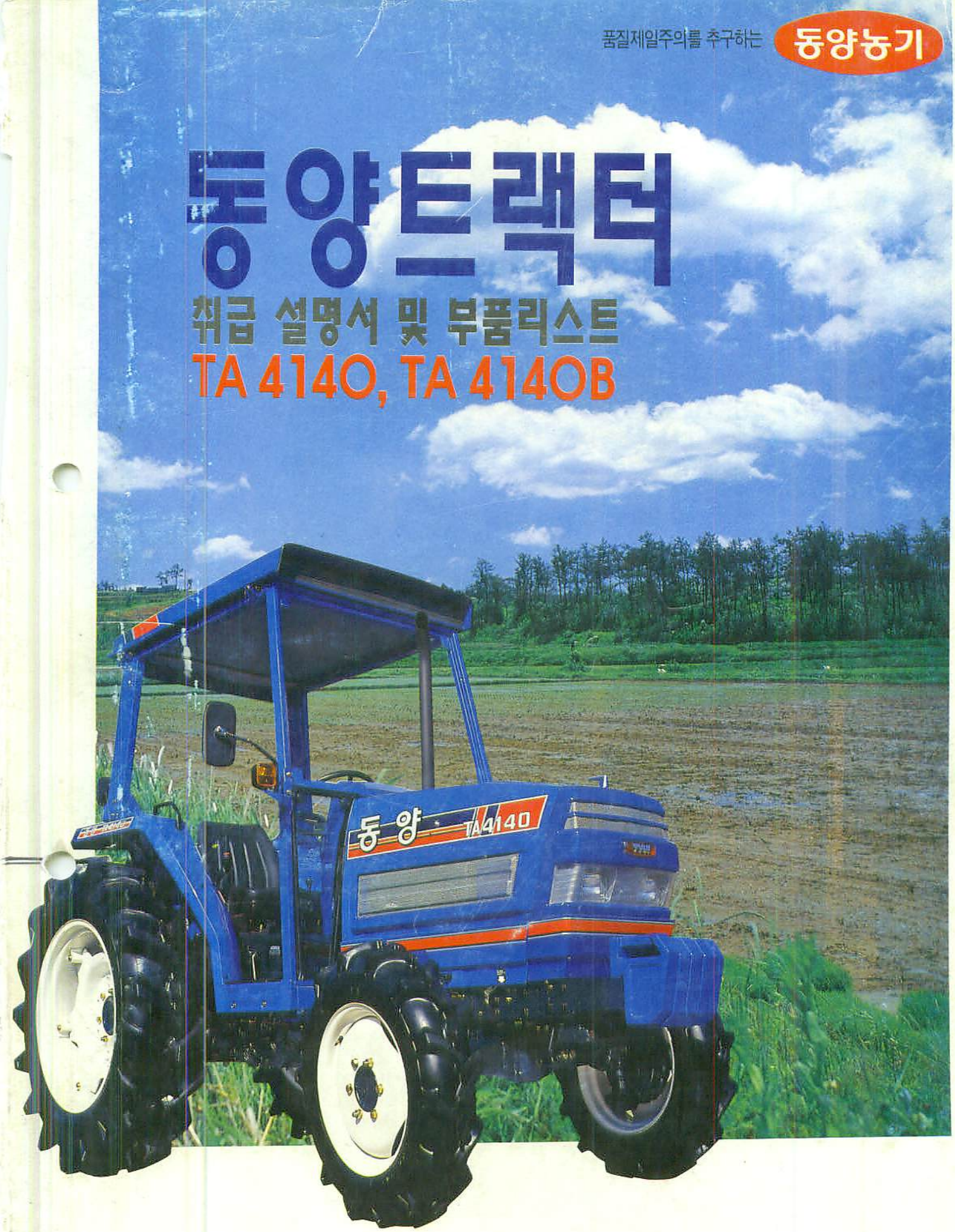

벽산그룹
동양물산기업주식회사

취 급 설 명 서

머 리 말

본 제품을 구입해 주신데 대하여 진심으로 감사드립니다.

이 취급설명서는 제품의 올바른 취급방법, 간단한 점검 및 손질에 대하여 설명하였습니다.

사용시 취급을 잘못하면 고장 및 사고의 원인이 되므로 본 취급설명서를 잘 읽으시고 언제까지나 우수한 성능을 발휘 할수있도록 본서를 항상 가까이 하여 활용하십시오.

폐사에서는 항상 새로운 신기술을 제품에 추가시키고 있으므로 자신의 제품과 본서의 내용이 일치하지 않는 경우가 있으므로 양지하여 주시기 바랍니다.

사용중 이상이 있을 경우에는 취급설명서를 참조하시고 해결하지 못하실 경우에는 폐사의 대리점이나 지점 혹은 교육봉사부에 의뢰하시기 바랍니다.

본서의 사용마크에 관하여

안전하고 쾌적한 작업을 행하기 위한 방법으로 안전 및 주의마크 항목을 잘 읽으시기 바라며 반드시 지켜 주십시오.

본기의 성능을 발휘시키기 위하여 설명을 하였습니다.

안전하게 작업을 하기위하여 꼭 지켜야 할 주의사항을 설명하였습니다.

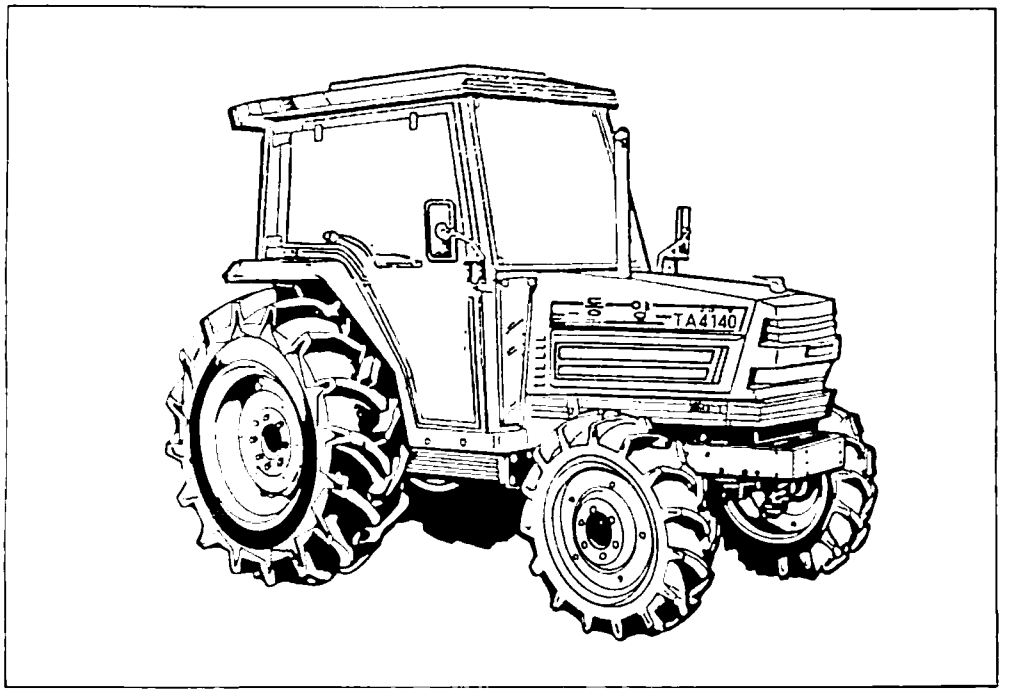

목 차

트랙터 사용전 숙지사항 1
보증과 서어비스 3
장치의 명칭과 취급 4
계기및 스위치의 취급 4
운전장치의 취급 9
P.T.O 의 취급 13
유압장치의 취급 13
3점링크의 취급 15

운정방법 18
엔진의 시동 18
엔진의 정지 18
난기운전 18
발진 · 변속 · 주행 19
선회 20
제동및 주차 20
경사지에서의 운전 20
디프록의 사용방법 21
운전중의 작동점검 21
포장지의 출입 22
포장작업시의 주의 22
륜거의 조절 22

운행전 점검 25
점검개소 25
점검방법 25

각부의 손질과 점검조정 28
정기점검 · 정비개소 일람표 28
급유 · 급수개소 일람표 30
각부의 카바여는 방법 31
연료 32
연료계통의 공기빼기 방법 32
각부의 급유와 교환요령 33
파워스테어링의 공기빼기 방법 35
각부필터의 청소 및 교환요령 35
엔진냉각수의 교환 37
그리이스 주입에 대하여 38
프론트액슬 유격조정 38

클러치페달의 점검・조정 ····· 38
브레이크 페달의 점검・조정 ····· 38
스로틀레바 점검・조정 ····· 39
토인점검・조정 ····· 39
밧데리의 점검 ····· 39
팬벨트의 점검・조정 ····· 40
에어클리너 점검・청소 ····· 41
각부배관・파이프류의 점검 ····· 41
전기배선, 퓨즈의 점검 ····· 41
격납시 취급 ····· 42

고장의 진단과 처치 ····· 44

농작업을 안전하게 행하기 위하여 ····· 49
※주요제원표 ····· 54
※TA4140 배선도 ····· 55
※퓨즈 취부위치도 ····· 56
※독립 P. T. O 배선도 ····· 57

트랙터 사용전 숙지사항

본 트랙터의 사용에 있어 다음의 몇가지 내용을 필히 숙지하여 고장없는 편리한 사용이 되도록하여 주십시오.

▶밧데리 정기점검 및 충전 요령

〈밧데리 정기 점검〉

1개월에 1회 반드시 다음의 점검을 하여 주십시오.		
항목	방 법	내용과 기준
외관	육 안	오염, 파손의 유무
충전 상태	밧데리 테스터	녹색 이외는 재충전 한다.
	비중계	1.220(20℃)미만인 경우는 재충전 한다.
액면	육 안	액면이 저하된 경우에는 증류수를 보충한다.

〈밧데리 충전 요령〉

아래의 밧데리 관리 기록표에 기입되어 있는 충전 년 월 일
로부터 시작하여
하절기 (6~8월)는 2개월 이내에
그 외 (9~5월)는 3개월 이내에
재 충전하여 기록하여 주십시오.

밧데리 관리 기록표			
기 종		전지명	
충전실시 년 월 일			확인인
입 수 년월일		초기충전 년 월 일	

▶엔진 오일 취급

이 엔진에는 디젤 엔진오일 10W/30이 들어 있습니다.
추가시에는 동양 디젤 엔진 오일 10W/30을 사용하여 주십시오.

- 엔진 오일의 종류를 변경할 경우에는 충분히 씻어 내 주십시오.
- 동양 디젤 엔진오일 10W/30을 추가할 경우에는 그럴 필요가 없습니다.
- 동양 디젤 엔진오일 10W/30은 동양 대리점에 있습니다.

▶부동액 봉입제

●여름, 겨울 겸용형(LONG LIFE COOLANT)을 사용합니다.

●동결온도 : −29℃

●부동액과 물과의 비율 : 50 : 50

(1) 기온이 동결 온도 이하가 될 우려가 있을 때는 부동액 원액을 추가하여 주십시오.
(2) 부족분을 보충할 경우에는 「모빌 LONG LIFE COOLANT」보충액을 추가하여 주십시오.
(3) 하절기에는 부동액을 뺄 필요가 없지만 2년 이내에 새 부동액과 교환하여 주십시오.
(4) 사용 부동액 : LONG LIFE COOLANT (모빌 석유(주)제조)

▶그릴의 로크 개폐방법

(1) 여는 방법

우측 그림과 같이 센타 마스코트를 잡고 본기 비스듬히 후방으로 당겨올려 그릴을 전방으로 빼어 주십시오.
센타 마스코트는 좌우로 회전하지 마십시오.
내부의 로크가 느슨해질 수 있습니다.

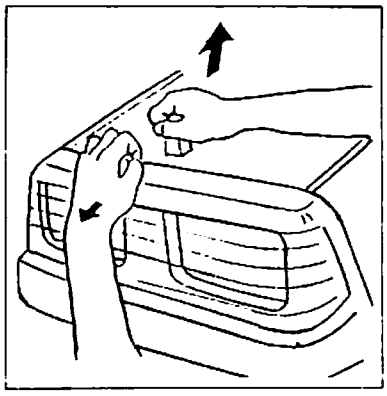

(2) 닫는 방법

그림과 같이 그릴 상단 중앙부를 양손바닥으로 수평으로 밀어 넣어 주십시오.
잘 닫히지 않을 때에는 센타 마스코트를 당겨 올리고 나서 행하여 주십시오.

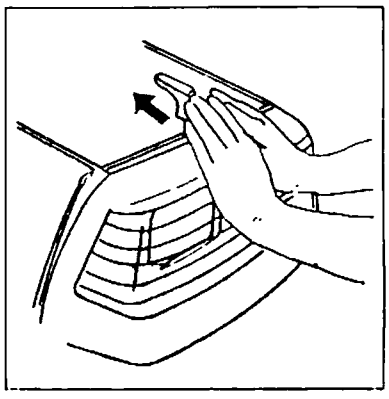

보증과 서비스

▶제품의 보증

이 제품에는 보증서가 첨부되어 있습니다. 자세한 것은 서비스 책자를 보십시오.

▶서비스망

폐사에서는 언제 어느곳에서도 안심하고 잘 사용할 수 있도록 전국에 판매회사(대리점), 정비공장 또는 농협에서 정기점검, 정비및 일반수리를 하실 수 있습니다.

사용중의 고장이나 의심스러운점 및 서비스에 관한 문의는 지점 혹은 서비스부로 문의하여 주십시오.

또한, 부품주문 및 상담을 하실 때는 다음사항을 명백히 하여 주십시오.

①트랙터의 형식 및 제조번호.

②엔진형식과 엔진번호.

③부품명칭과 부품코드 번호.

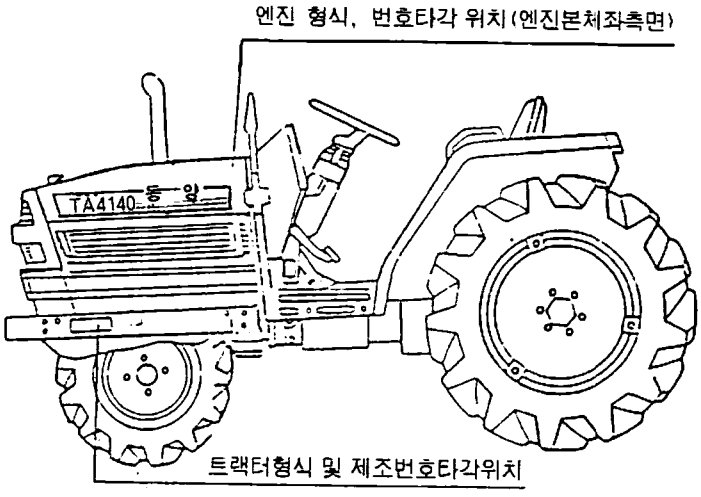

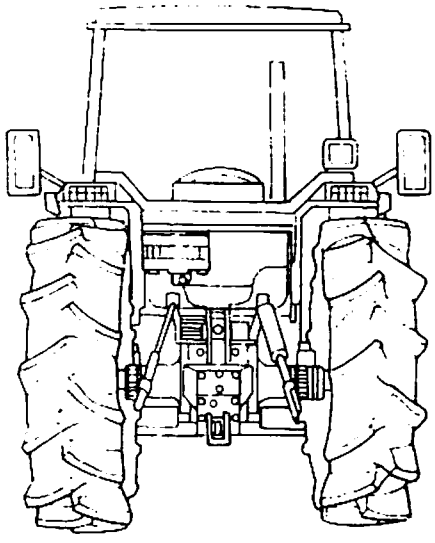

장치의 명칭과 취급

계기 및 스위치의 취급

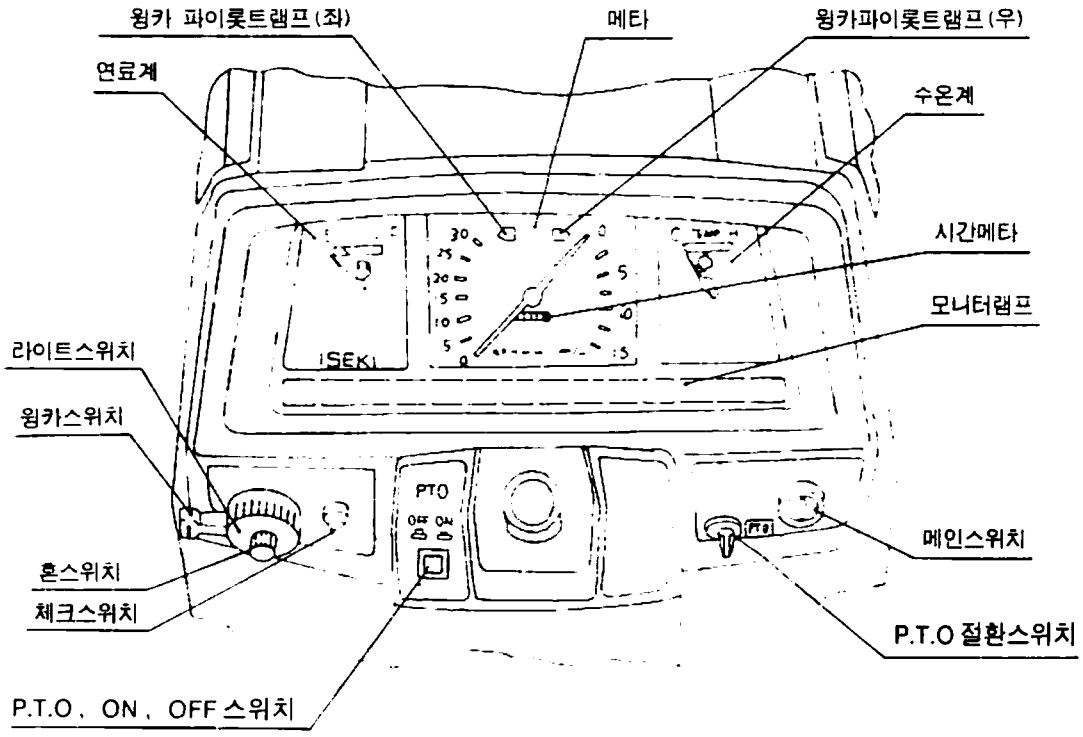

▶메인스위치

『OFF』위치…키는 이 위치에서 빼거나 끼울수 있습니다.
운전중의 엔진은 키를「OFF」위치에 할 경우 정지됩니다.

『ON』위치…엔진회전중의 위치로서 전기회로가 통하는 상태입니다.

『예열』위치…엔진연소실내를 예열시키는 위치입니다.

『시동』위치…엔진을 시동하는 위치입니다.
손을떼면 키는「ON」위치로 되돌아 갑니다.

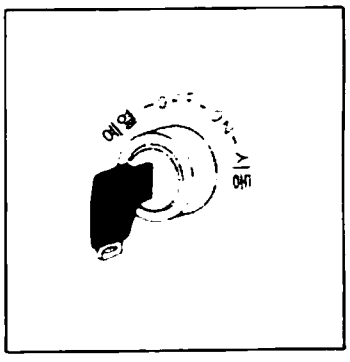

⚠ P.T.O ON.OFF 스위치를「OFF」로 하고, 클러치 페달을 충분하게 밟지 않으면 엔진은 시동되지 않습니다.

▶라이트 스위치, 윙카스위치, 혼스위치

「라이트점등」은 헤드램프의 상·하교체가 가능한 2단계로 되어있습니다.

(1) …헤드램프가 상향이 됩니다.

(2) …헤드램프가 하향이 됩니다.

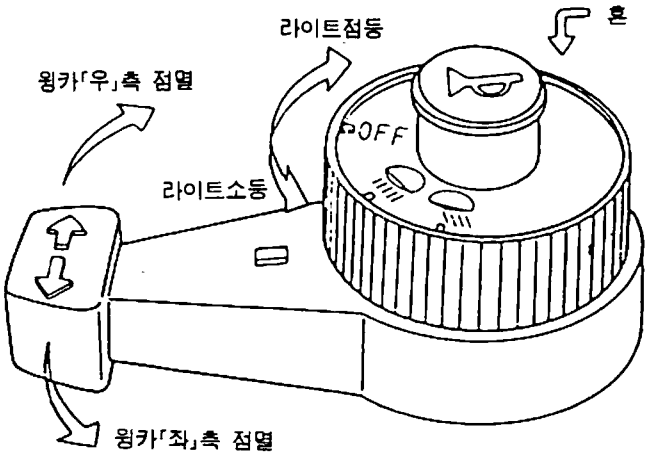

▶메타

엔진회전수 P.T.O 축 회전수 및 최고속도단 주행속도를 나타냅니다.

(1)우측바늘

최고속도단의 주행속도를 나타냅니다.

(2)좌측바늘

엔진회전수를 나타냅니다.

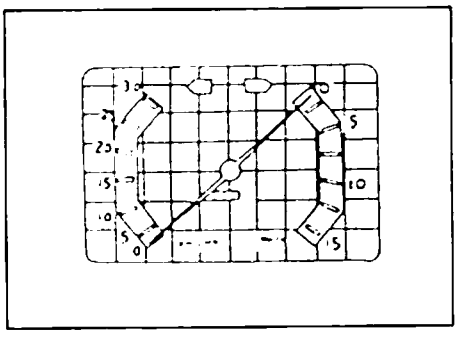

▶시간메타

적산시간은 5행으로 되어있습니다.

최후의 1행은 1/10시간을 나타냅니다.

H 의 우측回는 시간메타의 회전모니터입니다.

시간메타는 수정발진방식을 채용하였으므로 엔진회전수에 관계없이 정확한 사용시간을 나타냅니다.

▶연료계

메인스위치「ON」의 위치에서 연료의 량을 나타냅니다.

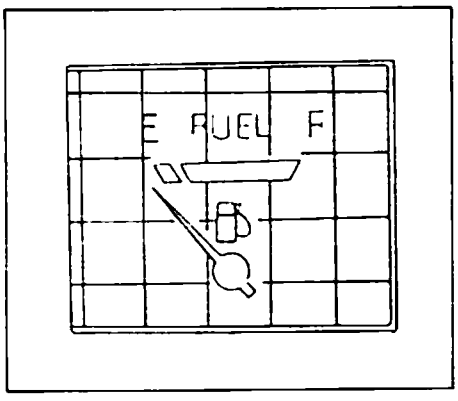

▶수온계

메인스위치가「ON」의 위치에서 냉각수의 온도를 나타냅니다.

「C」…저온을 나타냅니다.

「H」…고온을 나타냅니다.

운전중 바늘이「H」의 위치(적색지역)에 올때에는 오버히트의 상태입니다.

44페이지「고장의 진단과 처치」의 항을 참조하여 주십시오.

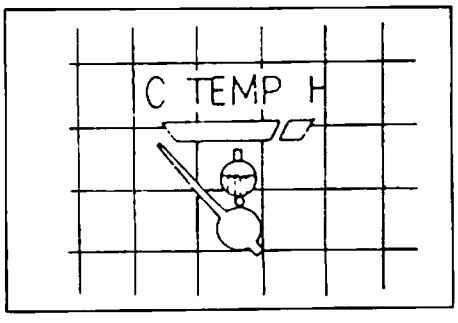

▶모니터램프

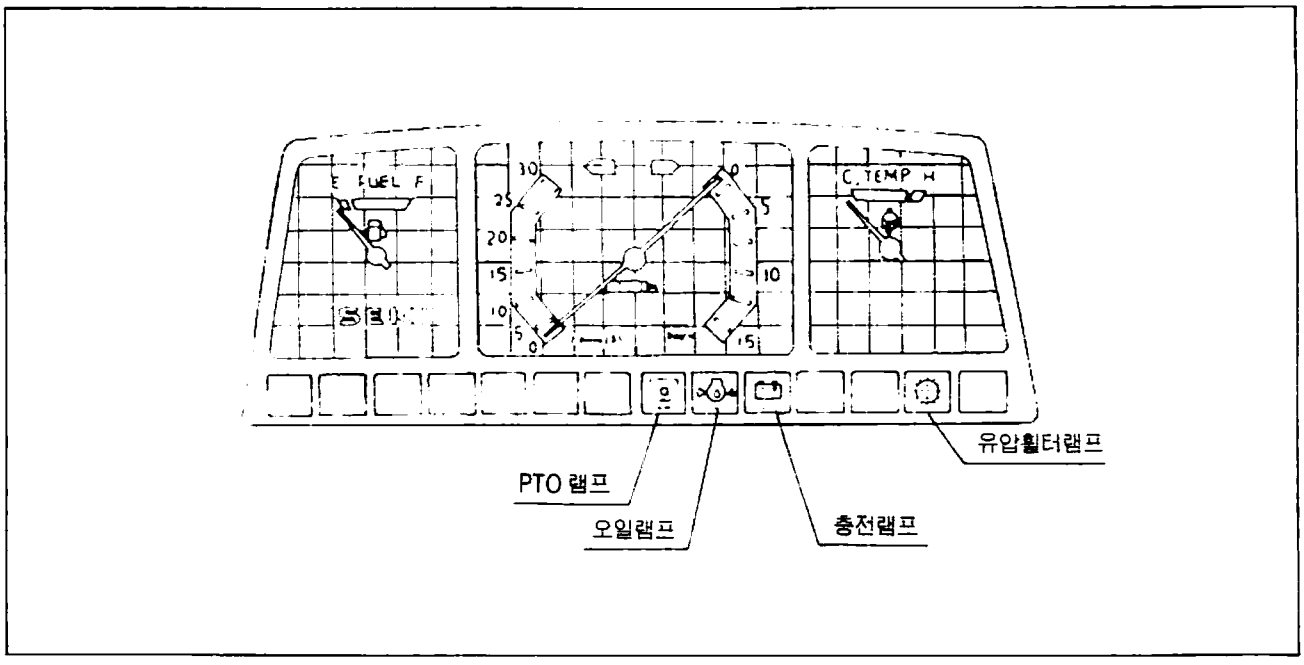

- 충전램프
  엔진운전중 충전이 되면 램프가 소등합니다.
- 오일램프
  엔진오일 압력부족, 오일부족일때 점등합니다.
- P.T.O 램프
  P.T.O 축의 회전상태를 나타냅니다.
  (8) 페이지의 모니터 램프항을 참조 하십시오.
- 유압필터램프
  유압필터가 막혔을때 점등합니다.

▶체크 스위치

유압필터램프의 전구의 끊어짐을 점검합니다.
스위치를 눌렀을때 유압필터램프가 점등하면 정상입니다.

▶독립 P.T.O

(1) P.T.O 절환스위치. P.T.O ON,OFF 스위치. 모니터 램프의 배치

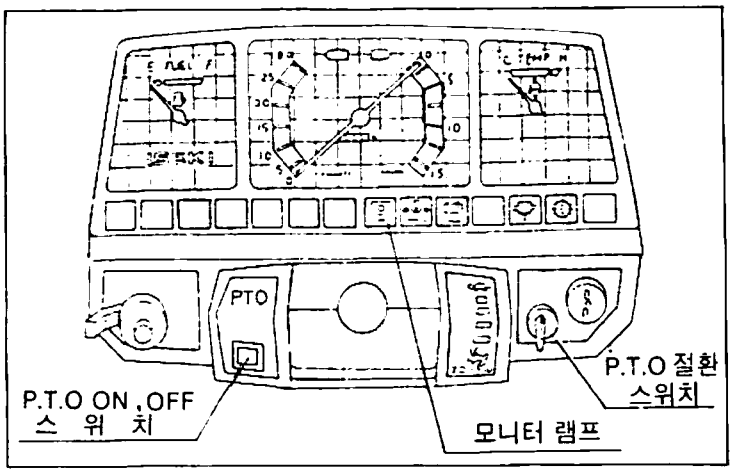

(2) P.T.O 절환스위치

P.T.O 축을 다음의 방법으로 회전상태를 선택가능합니다.

「OFF」… P.T.O 축은 회전하지 않습니다.

「자동」…작업기가 최고높이까지 상승할 경우 자동적으로 P.T.O 축의 회전이 정지됩니다. 클러치 페달을 힘껏 밟아도 P.T.O 축의 회전은 정지됩니다.

「수동」… P.T.O ON OFF 스위치를「ON」「OFF」로 각각 할 때 P.T.O 축의 회전, 정지를 조작 가능합니다.

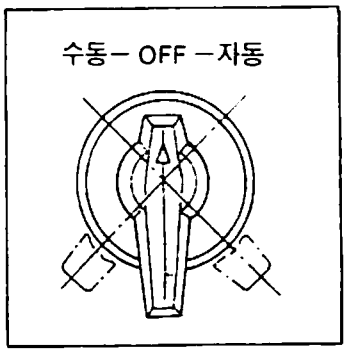

■ P.T.O 절환스위치의 사용법

P.T.O 절환스위치를 자동에 했을 때, 작업기가 최상승일 때 P.T.O 축의 회전이 정지하기 때문에 다음의 경우에 위력을 발휘합니다.

(1) 브로더케스트, 드릴씨더 등의 작업에 편리합니다.

(2) 유니버셜 죠인트의 보호 및 소음방지가 가능합니다.

(3) 후진시에도 안전합니다.

(3) P.T.O ON OFF 스위치

P.T.O 클러치의 ON(연결), OFF(끊김)스위치 입니다.

「ON」… P.T.O ON, OFF 스위치를 누르고 적색램프가 점등하면 P.T.O 클러치는 접속됩니다.

「OFF」… P.T.O ON, OFF 스위치를 한번 더 누르고 램프가 소등되면 P.T.O 클러치는 끊어집니다.

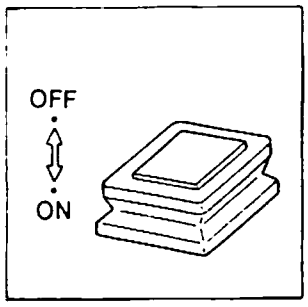

■ ■
■ ■

- P.T.O 절환스위치를「수동」으로 하였을 때는 클러치페달을 밟아도 P.T.O 축의 회전은 정지하지 않습니다. 로타리로 굳은 포장작업을 할 경우 트랙터가 튀어오를 수 있습니다. 이럴 때에는 반드시 P.T.O ON, OFF 스위치를「OFF」해 주십시오.
  클러치 페달을 밟으면 더욱 dashing 하므로 주의하여 주십시오.
- P.T.O 절환스위치를「자동」으로 하였을 때는 클러치페달을 밟으면 P.T.O 축의 회전은 정지하므 dashing 한 경우에는 P.T.O ON OFF 스위치를「OFF」하거나 클러치 패달을 충분히 밟아 주십시오.
- 작업기의 취부나 조정을 할 경우는 반드시 엔진을 정지시켜 주십시오.

(4) 모니터 램프에 관하여

· 점등… P.T.O 클러치가 연결되어 P.T.O 축이 회전하는 상태입니다.

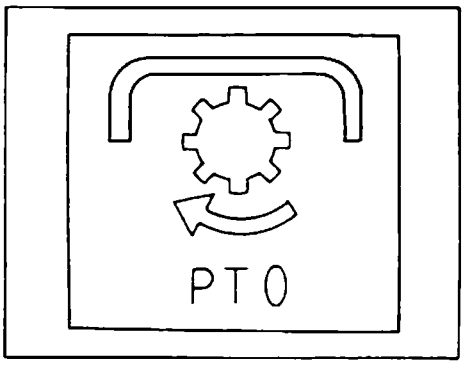

P.T.O 절환스위치	「자동」또는「수동」
P.T.O ON,OFF 스위치	눌러서 점등중

의 위치에서 모니터 램프가 점등됩니다.

· 소등… P.T.O 클러치가 끊어져 P.T.O 축이 정지한 상태입니다.

주행클러치페달의 접속, 밟거나 혹은 작업기의 상승, 하강에 관계없이

P.T.O 절환스위치	「OFF」

혹은

P.T.O ON, OFF 스위치	눌러서 소등

의 위치에서는 P.T.O 축의 회전이 정지하며, 모니터램프가 소등합니다.

· 점멸… P.T.O 클러치가 일시적으로 끊어져, P.T.O 축이 정지되는 상태입니다.

P.T.O 절환스위치	「자동」
P.T.O ON, OFF 스위치	ON 점등중

의 위치에서 주행클러치 페달을 충분히 밟았을 때 또는 주행클러치 페달을 접속한 채로 작업기를 최상승으로 했을 때 P.T.O 클러치가 끊어지고 모니터램프가 점멸합니다.

· 모니터 램프가 점멸했을때 작업기를 내리거나, 주행클러치 페달을 놓으면 P.T.O 축이 회전할 위험이 있으므로 트랙터의 회전반경내에 사람이 가까이가지 않도록 하십시오.

· 필요없을 때에는 반드시 P.T.O 변속레바를 중립에 놓아 주십시오.

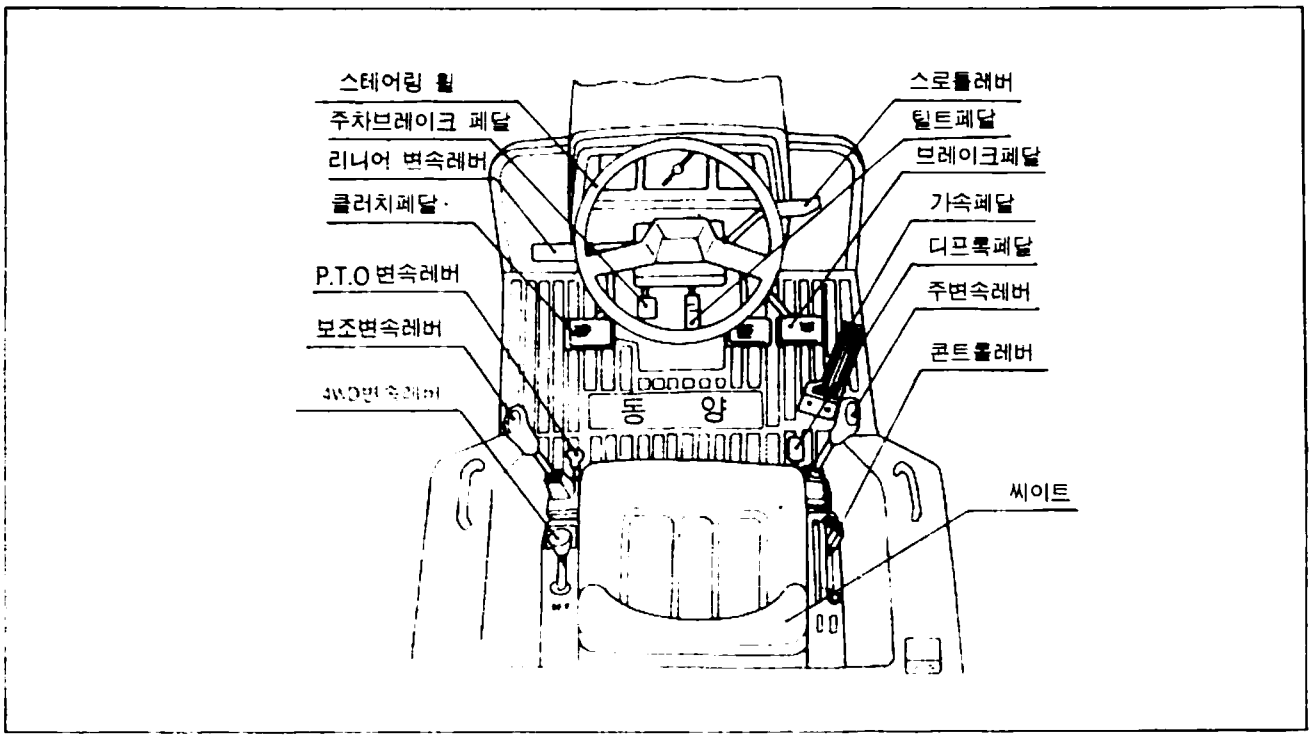

▶스로틀 레바

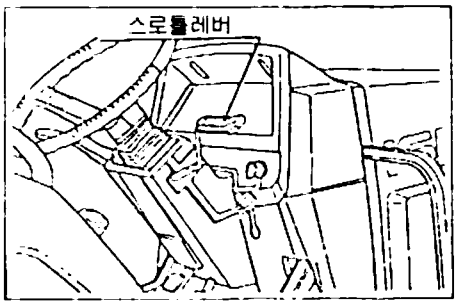

엔진의 회전을 제어하는 레바입니다.
- 앞으로 당기면 고속회전이 됩니다.
- 전방으로 밀면 저속회전이 됩니다.

▶클러치 페달

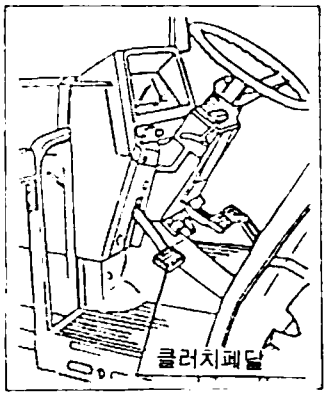

클러치 페달을 힘껏 밟으면 클러치는 끊어집니다.
각 변속레바를 희망하는 위치에 넣고 페달에서 천천히 발을 놓으면 클러치는 연결됩니다.
클러치 페달은 끊을때나 신속하게 연결할 때는 천천히 조작하여 주십시오.

▶클러치 컷 오프암

장기격납시는 클러치보호를 위하여 클러치를 끊은 상태로 보관하십시오.
클러치 페달을 밟아서 암을 당기 걸어 주십시오.

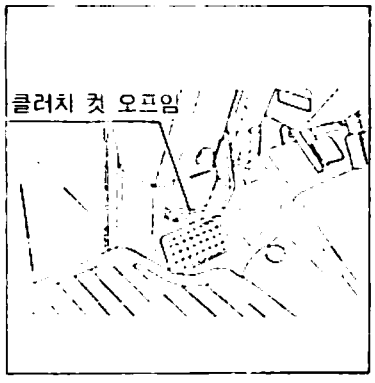

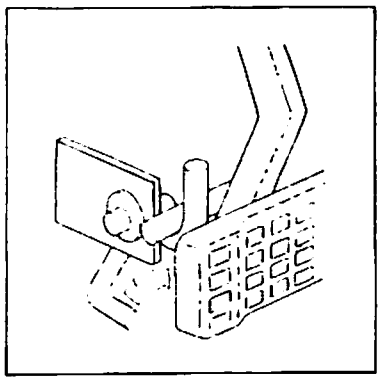

▶브레이크 페달

브레이크페달은 좌우각각 독립되어 있습니다.
좌측을 밟으면 좌측의 후륜, 우측을 밟으면 우측의 후륜에 브레이크가 걸립니다.

> 브레이크 페달에는 좌우를 연결시키는 연결고리가 있습니다. 노상주행시에는 반드시 좌우의 페달을 연결고리로 연결하여 주십시오.
> 브레이크는 반드시 좌우동시에 작용하는지 정기적으로 점검하여 주십시오.

▶가속페달

스로틀레바와 같이 엔진회전을 제어하는 역할이 가능합니다.

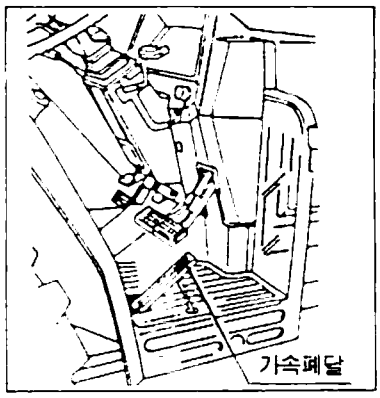

▶주차브레이크 페달

좌우의 브레이크페달을 연결하여, 오른발로 힘껏 밟은 그대로 왼발로 주차브레이크 페달을 밟아서 고정시켜 주십시오.
주차브레이크를 해제할 경우에는 브레이크 페달을 강하게 밟으십시오. 주차브레이크가 해제됩니다.

> ⚠ 주차브레이크를 넣은 상태로 주행할 경우, 브레이크를 손상시킵니다.

▶리니어 변속레바

전진, 후진 변속을 이 레바로써 합니다.
주행하지 않는 경우는「N」위치에 넣어 놓도록 하십시오.

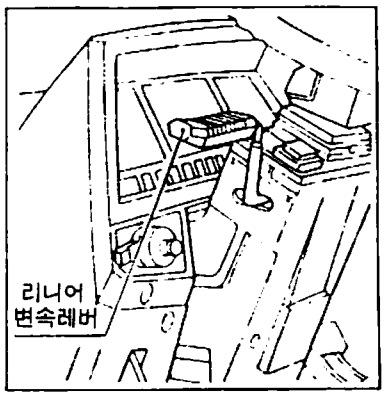

■조작방법

「전진」…레바를 전방으로 밀면 트랙터는 전진합니다.
「후진」…레바를 앞으로 당기면 트랙터는 후진하고 동시에 단속음이 울립니다. 단, 16속(주 : 4속, 부 : H 속)에 있어서는 레바를 후진측에 변속해도 트랙터는 후진하지 않습니다.

> ⚠ 유압리니어의 성능을 발휘하기 위해서는 충분한 준비가 필요합니다.
> 특히 한냉지에서 사용할 경우는 반드시 난기운전을 행하여 주십시오.
>
> (운전방법은 18 page 참조)

난기운전을 게을리하면 유압리니어 변속클러치내의 유압상승이 느려지고 정상적인 압력을 얻기가 어려우며, 리니어 클러치 손상의 원인이 됩니다. 더구나, 난기운전후에도 밋션오일 온도에 의해 변속조작에서 발진까지의 시간이 다소 변화합니다.

> 부변속 "H"의 경우 전진, 후진의 절환할때는 일단 정지한 후에 행하여 주시기 바랍니다.

만일 게을리하면 변속시의 쇽크가 크며, 운전자에게 위험을 미치게 할 수 있고, 또 리니어 클러치 손상의 원인도 될 수 있습니다.

> (1)리니어 변속레바의 조작은 반드시 트랙터에 승차한 뒤에 행하여 주십시오.
> (2)견인작업시나 비탈길에서는 리니어 변속레바에 의한 발진은 피하고 반드시 클러치페달을 사용하여 주십시오.
> (3)트랙터에서 내릴때에는 엔진을 반드시 정지하여 주십시오.

▶부변속레바

4단의 변속이 가능합니다.

▶주변속레바

4단의 변속이 가능합니다.
리니어 변속레바, 부변속레바의 조합에 의해 전진16단, 후진16단의 변속이 가능합니다.

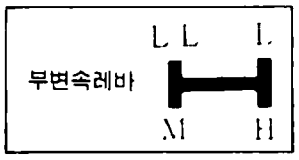

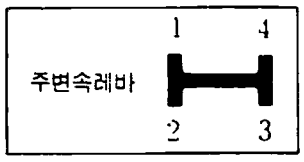

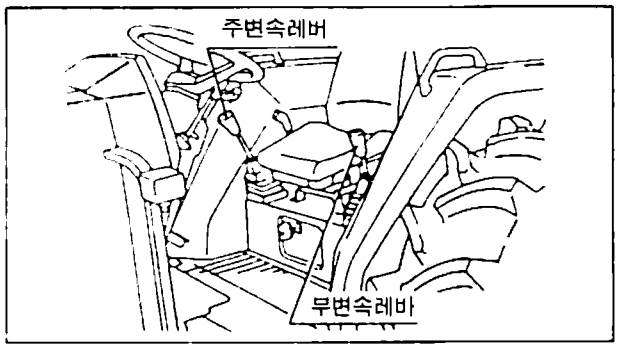

> 각 변속레바는 클러치페달을 밟고 트랙터가 완전히 정지하고 나서 조작하여 주십시오.
> 주행중에 변속을 하면 기어를 파손시킬 위험이 있습니다.
> 단, 리니어변속과 주변속의 3속, 4속은 싱크로메쉬가 있으므로 주행중에 변속이 가능합니다. 변속을 할 경우는 클러치페달을 충분히 밟고나서 행하여 주십시오.

▶디프록페달

디프록은 차동장치를 고정하고 좌 우의 차륜회전을 동일하게 하는 장치입니다.
후륜이 슬립하는 경우와 한방향의 차륜이 공회전 하는 경우에 사용하십시오.
페달을 밟으면 디프록이 되고, 떼면 해제됩니다.

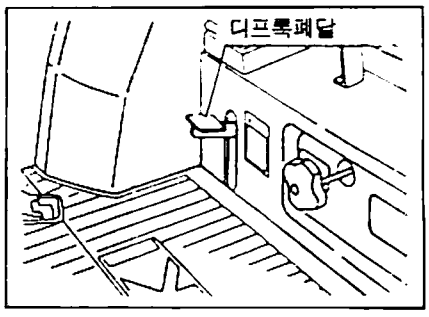

(1)디프록을 사용할 때에는 엔진회전을 저속으로 하십시오.
(2)디프록 페달로부터 발을 떼어도 디프록이 해제되지 않는 경우는 브레이크 페달을 좌, 우 교대로 약하게 밟으십시오.

노상주행중에는 위험하오니 절대로 디프록페달을 밟지 마십시오.

▶4륜 변속레바

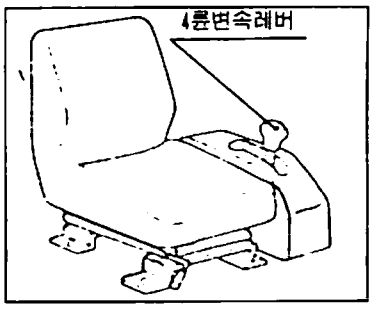

「ON」…변속레바를 「ON」에 넣으면 전륜구동이 연결됩니다.
「OFF」…변속레바를 「OFF」에 넣으면 전륜구동이 끊어집니다.

4륜변속레바를 넣는 경우는 반드시 클러치페달을 밟은후에 넣어 주십시오.

▶4륜구동 사용법

전륜구동은 다음의 경우에 위력을 발휘합니다.
(1)통상포장에서 일반경운 작업시
(2)경사지, 트레일러, 로다작업등 견인력을 필요로 하는 경우.
(3)습전작업
(4)단단한 포장지에서 로타리 경운시
(5)포장에의 출입 및 두렁을 넘을때

포장도로랑, 고속주행시에는 타이머의 마모를 촉진시키므로 전륜구동을「OFF」로 하고 주행해 주십시오

▶의자

■전후조절

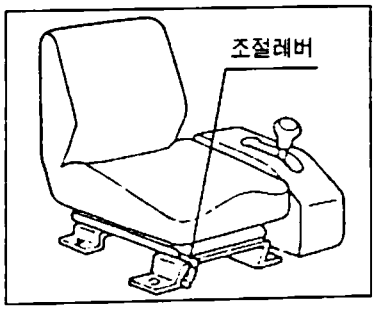

의자, 전방하부의 조절레바를「윗쪽으로 당기」면 의자는 전후로 조절이 가능합니다.
조절후에는 레바가 록크위치에 록크되어 있는지를 확인하여 주십시오.

▶틸트페달

운전자세에 맞도록 스테어링휘일의 경사를 3단계로 조절가능합니다.

■조절방법

스테어링 휘일을 양손으로 지지하고, 틸트페달을 밟은 상태에서 위치를 조절합니다. 조절후에는 틸트페달이 원래의 위치에 와있는지를 확인하여 주십시오.

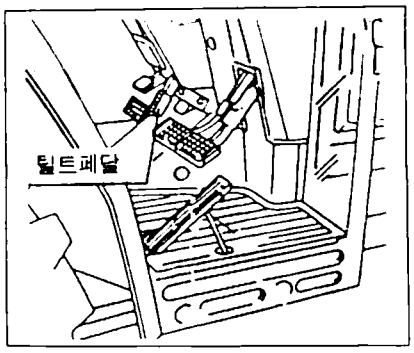

조절은 정차중에하고 주행중에는 조절하지 마십시오.

P.T.O 의 취급

▶ P.T.O 의 취급

P.T.O 축의 회전을 4단계로 변속가능합니다.
변속위치「1」…거친 작업을 할때에
변속위치「2」…통상경운(단단한 포장)일때
변속위치「3」…통상경운(연한포장)일때
변속위치「4」…쇄토작업을 할때

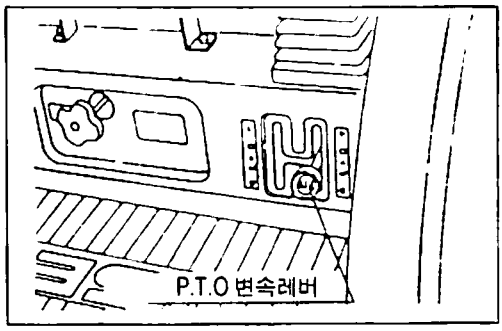

(1)저속회전용 작업기를 고속회전으로 하면 위험합니다.

(2)작업기를 조절할 때는 반드시 엔진을 정지시켜 주십시오.

P.T.O 변속레바는 반드시 클러치페달을 밟은후에 조작하여 주십시오.

유압장치의 취급

유압장치는 유압실린더, 콘트롤밸브를 포함하여 작업기 승강장치와 엔진에 의하여 구동되어지는 펌프와 배관으로 구성되어 있습니다.

▶콘트롤 레바

(1)콘트롤 레바로 작업기를 자유로이 상승, 하강이 가능하고 도중에 정지하면 작업기도 그 위치를 유지합니다.(포지션 콘트롤 부)
(2)스톱파 손잡이 보울트를 느슨하게 임의의 위치에 고정하면 동일작업위치(경심)을 얻을 수 있습니다.

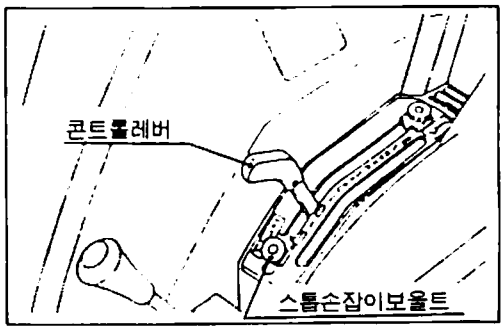

■조작방법

「작업기 상승」…레바를 후방으로 당기면 작업기는 상승됩니다.
「작업기 하강」…레바를 전방으로 하면 작업기는 하강합니다.

✚	작업중 트랙터로부터 떨어질때는 반드시 작업기를 내리고 엔진을 정지시켜 주십시오.

▶드래프트 레바

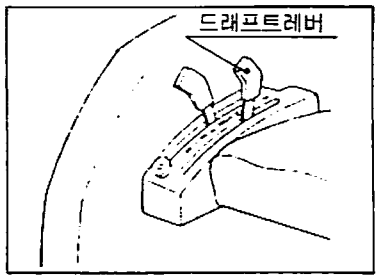

플라우등 3점링크에 장착하는 작업기와 견인에 의해 작업하는 경우에 사용합니다.

■조작방법

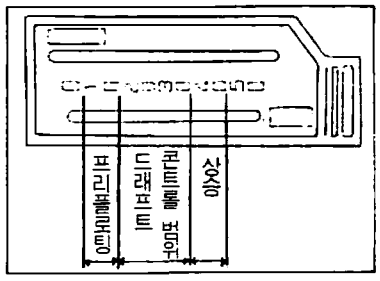

「작업기 상승」…레바를 후방으로 당기면 작업기는 상승합니다.
「작업기 하강」…레바를 전방으로 하면 작업기는 하강합니다.
레바위치에 의하여 다음의 동작을 합니다.
(1)「프리 플로팅」…작업기는 최대한 하강하며 상승은 되지 않습니다.
(2)「상승」…작업기는 최대한으로 올라갑니다.
(3)「드래프트 콘트롤 범위」…작업기에 증가하는 토양의 저항에 맞도록 상승하도록 힘이 작용합니다. 이 작용에 의해 차륜슬립을 방지하고, 안정된 작업이 가능합니다.

- 작업기의 저항이 크게되면 작업기는 들리고 적게되면 원상태로 되돌아 갑니다.
- 레바를 「상승」방향에 가까이 할수록 약간의 견인저항으로 작업기가 들리게 됩니다.
- 플라우 작업시는 레바를 일단 내리고 플라우의 깊이를 양호하게 한 후 소정의 레바위치까지 되돌리면 진입거리를 짧게 할 수가 있습니다.

⚠	콘트롤레바, 드래프트레바의 어느 한쪽이라도 「상승」위치에 있으면 작업기는 하강하지 않습니다.

▶유압하강속도조절 손잡이

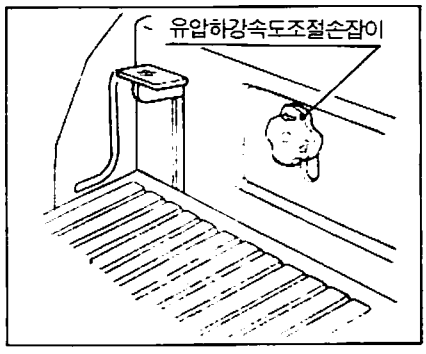

작업기의 하강속도를 조절할 수 있습니다.
작업기의 종류, 작업상황에 따라서 하강속도를 조절해 주십시오.
유압하강 조절손잡이는 의자 앞 하부에 있습니다.
- 로타리작업…하강속도를 느리게 하십시오.
- 플라우작업…하강속도를 빠르게 하십시오.

「하강속도를 느리게」…손잡이를 시계방향으로 돌리십시오.

「하강속도를 빠르게」…손잡이를 반시계방향으로 돌리십시오.

「고정」…손잡이를 시계방향으로 돌리십시오.

나사를 너무힘껏 조이지 마시고 가볍게 조이십시오.

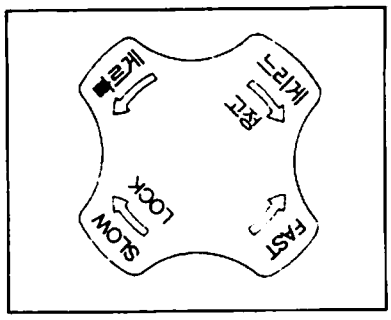

다음의 경우에는 반드시 유압하강속도조절 손잡이를 「고정」에 하여 주십시오.
(1)노상주행 할 때
(2)로타리의 경운날 교환, 풀, 지푸라기의 제거시
(3)작업기의 점검, 조정시.

3점 링크의 취급

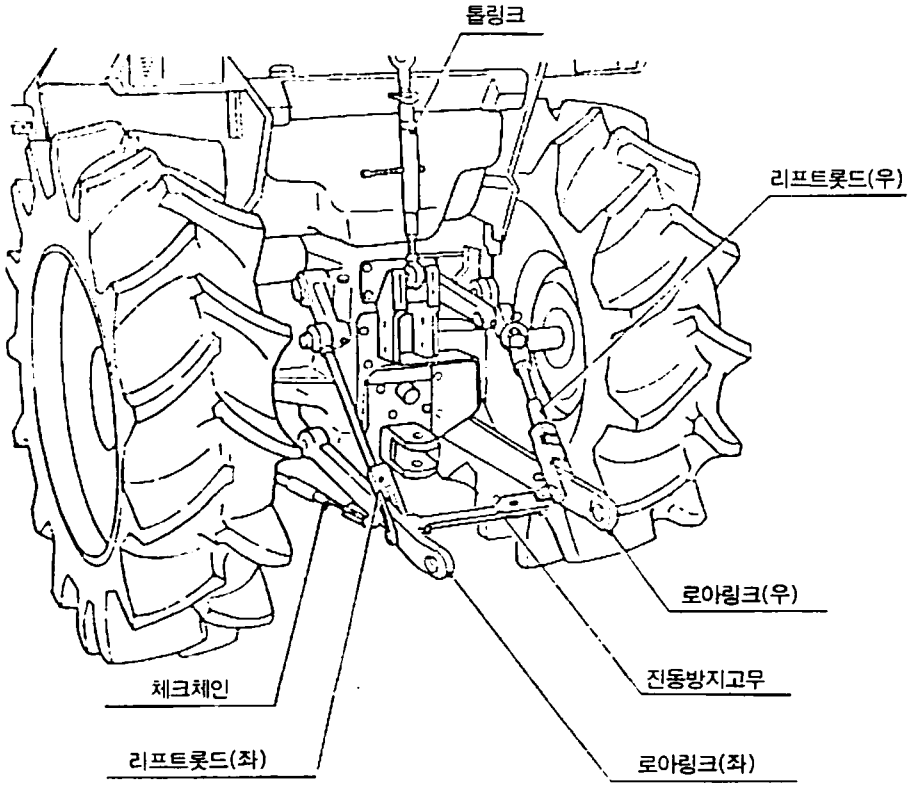

• 3점링크는 JIS 1형입니다.

▶체크체인의 조정

로아링크의 좌우폭을 체크체인으로 조정하여 주십시오.

작 업 기	체인의 길이상태
플라우, 써래	느슨하게 한다 (5~6cm 움직일 정도)
로 타 리	느슨하지 않을 정도의 길이에서 고정너트를 조일것

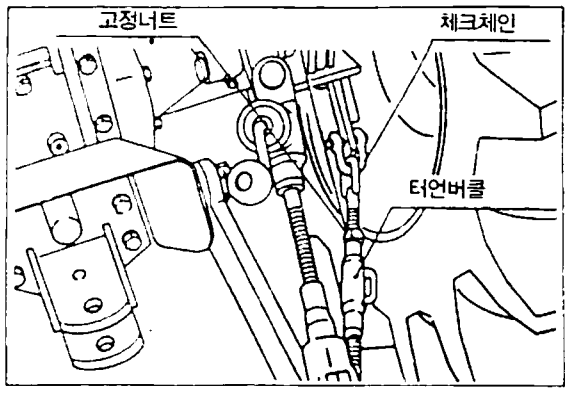

▶톱링크의 조정

①길이를 신축시켜 작업기의 기울기를 조정하여 주십시오.

②톱링크의 취부위치는 작업기의 종류에 따라 다릅니다. 통상은 위로부터 2번째와 3번째의 구멍을 사용하십시오.

③드래프트콘트롤을 사용하지 않는 작업기의 경우는 A의 구멍에 링크 고정용핀(핀 19×22)을 사용하여 톱링크를 구멍위치에 취부시켜 주십시오.

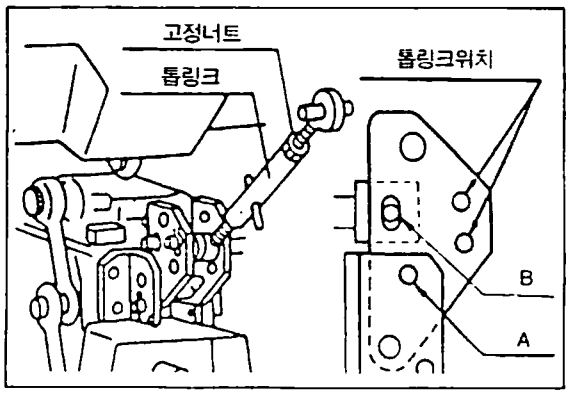

▶리프트롯드의 조정

리프트롯드 우측에는 길이를 조절하는 핸들이 붙어 있습니다.

시계방향으로 회전하면 짧아지고 반시계방향으로 회전하면 길어집니다.

①장착작업기에 의해 리프트롯드(우)의 조정핸들로 좌, 우 로아링크의 높이를 조정하여 주십시오.

②조정후에는 핸들을 스톱파로 고정시켜 주십시오.

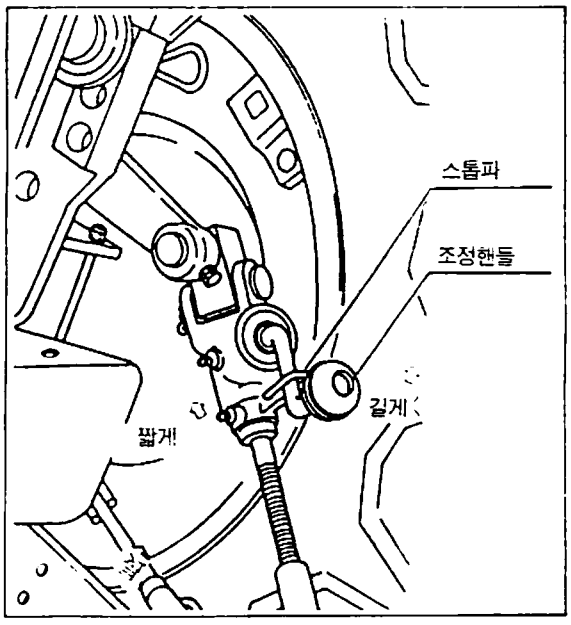

▶리프트롯드 취부구멍 위치

리프트롯드를 로아링크에 취부시에는 그림에서처럼 일반작업기, 로타리의 경우에 따라 구멍위치를 변경하여 플레이트를 위로하여 사용해 주십시오.
핀은 표시된 방향으로 취부시켜 주십시오.
리프트롯드(좌)는 스크류로 되어 있으므로 작업에 맞추어 플레이트를 위로하여 이용하십시오.

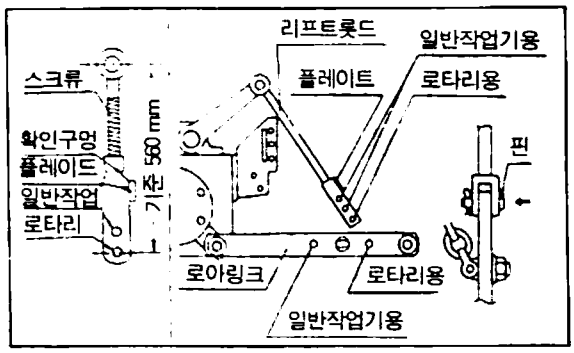

▶흔들림방지 고무

작업기를 사용하지 않을때는 고무를 걸어 로아링크가 타이어에 닿지 않도록 좌우의 흔들림 방지를 하여 주십시오.
작업기를 장착할 때에는 로아링크(좌)전방 아래의 훅크를 이용하여, 로아링크에 걸어 주십시오.
또, 이 훅크는 링크핀의 걸남에도 이용가능합니다.

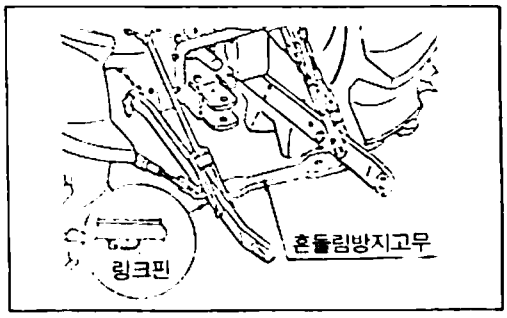

■ ■ 견인작업은 반드시 견인전용의 훗치를 이용하고, 다른 부분에서는 견인하지 마십시오.

▶로타리의 조립·분해

■로타리의 조립

(1)P.T.O 샤프트의 캡을 떼어 내십시오. 이 캡은 안전을 위해 필요한 부품입니다.
(2)로아링크와 리프트롯드의 취부위치 및 톱링크길이를 표준로타리와 같이 조정하여 주십시오.
(3)좌측 로아링크를 먼저 조립하고 다음에 우측 리프트암의 조정핸들을 이용하여 우측 로아링크를 조립하십시오.
(4)톱링크를 조립하십시오. 취부방법은 표준로타리와 동일합니다.
(5)유니버설 조인트의 조립부 작은 종래와 동일합니다.
(6)본기와 로타리의 중심이 합치는 점에서 좌·우의 체크체인을 조정하고 고정너트를 확실히 체결해 주십시오.

■로타리의 분해

조립방법의 역순으로 행하여 주십시오.

운전방법

엔진의 시동

▶시동방법

운전전에는 반드시 운행전 점검(25페이지 참조)를 행하여 주십시오.

(1)좌석에 앉아서, 주차브레이크가 걸려 있는지를 확인하십시오.
(2)유압레버가 「하강」위치에 있는가를 확인하여 주십시오.
(3)클러치 페달을 밟고 클러치를 끊어주십시오. 클러치 페달의 안전스위치가 「ON」에 됩니다.
(4)주변속레바를 「중립」에 하십시오.
(5)스로틀레바를 중간정도까지 당겨주십시오.
메인스위치에 키이를 꽂고 「ON」에 하십시오.
이때 모니터 램프의 오일램프
충전램프
가 점등하는지를 확인하여 주십시오.

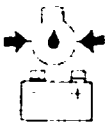

(6)저온시에는 메인스위치를 「예열」의 위치에 돌려주십시오.
예열시간 −5℃이하 약 5초
−5℃이상 또는 엔진이 따뜻한 경우는 예열이 필요 없습니다.
(7)메인스위치를 「시동」의 위치에 돌려서 엔진이 시동되면은 메인스위치에서 손을 놓아 주십시오.
(8)시동후 전체의 모니터램프가 소등하는지를 확인하십시오.

(1)엔진운전중에는 메인스위를 「시동」의 위치에 하지 마십시오. (2)시동의 작동은 1회 10초 정도로 하고 시동이 안될때는 10초정도 정지한 후 재조작을 반복하여 주십시오.

엔진의 정지

▶엔진을 저속으로 하고 메인스위치를 「OFF」에 하면 엔진은 정지합니다.

(1)엔진을 고속회전의 상태에서 정지하지 마십시오. (2)장시간 운전후에는 아이들링 회전으로 5~10분간 정도 무부하 운전을 한뒤 엔진을 정지키셔 주십시오.

난기운전

시동후 엔진각부에 오일이 충분히 스며들게 하기 위해, 아이들링 회전으로 5~10분정도 난기운전을 행하여 주십시오.
시동후 바로 부하를 걸게되면 소착등 고장의 원인이 될 수 있으므로 충분히 주의하십시오.

▶한냉시의 난기운전

본제품의 유압오일은 밋션오일을 겸용하고 있습니다.
한냉시, 기온이 저하되어 오일이 차가와지면 점도가 높아져 유압펌프가 오일을 흡입하지 못하게 되어 고장의 원인이 됩니다.
한냉시는 다음의 요령으로 반드시 난기운전을 시켜주십시오.

기 온	난기운전시간
10℃ 이상	5~10分
10℃~0℃	10~20分
0℃~-10℃	20~30分
-10℃~-20℃	30~40分
-20℃ 이하	40分 이상

난기운전을 게을리하면
유압펌프의 소착.
유압계통의 고장.
P.T.O 클러치의 회전
싱크로메쉬의 회전
등의 원인이 될 수 있으므로 충분히 주의 하십시오.

■■ 난기운전중에는 반드시 주차브레이크를 걸어주십시오.
■■ 난기를 게을리하면 고장의 원인이 됩니다.

발진 • 변속 • 주행

(1)클러치 페달을 밟고서 클러치를 끊어 주십시오.
(2)주변속레바, 부변속레바, 리니아변속레바를 희망하는 변속위치에 넣어 주십시오.
(3)브레이크페달을 밟고 주차브레이크를 해제 하십시오.
(4)스로틀레바 또는 액셀페달로 제어하며 엔진회전을 상승시킨 후 클러치페달을 천천히 떼어 주십시오.
(5)주행중의 변속은 클러치페달을 밟고 일단정지 한뒤에 변속해 주십시오.
단, 리니아 변속레바와 주변속의 3속, 4속에는 싱크로메쉬가 들어 있으므로 주행중에 변속이 가능합니다.
변속을 할 경우는 클러치페달을 충분히 밟은뒤에 행하여 주십시오.

■■ 클러치의 수명을 연장시키기 위하여 발진이외에는 반클러치를 가능한 한 사용하지 말아 주십시
■■ 오. 특히 다음사항에 주의하십시오.
• 속도조절을 클러치로 행하지 마십시오.
• 클러치페달위에 발을 올린상태에서 운전을 하지 마십시오.

■■ (1)노상주행시는 반드시 좌우의 브레이크페달을 연결하여 주십시오.
■■ (2)농로주행시는, 노견에 주의하십시오.
(3)견인힛치 이외의 부분으로 견인을 하지 마십시오.
(4)부하가 큰 견인을 할 경우와 습전에서 탈출시는 트랙터 후방으로 전도가 되지 않도록 주의하여 주십시오.
(5)큰 작업기를 장착하고 주행할 경우는 주의를 충분히 살펴 주십시오.
(6)운전자 이외의 사람을 승차시키지 마십시오.

선　　회

(1)포장에서의 선회는 좌·우의 브레이크 페달을 연결하고 있는 연결고리를 제거할 것.
(2)핸들을 꺾고 동시에 선회하고자 하는 방향의 브레이크 페달을 밟아 주십시오.

> ■■ ■■ 선회할 때에는 반드시 엔진을 저속에 하고, 필요한 경우는 변속을 저속으로 하여 주십시오. 고속으로 급선회할 때, 횡전도할 위험이 있습니다.

제동 및 주차

(1)엔진을 저속으로 하십시오.
(2)클러치페달을 밟고, 동시에 브레이크를 밟으십시오.
(3)트랙터를 정지한 후 주변속레바를 중립에 하십시오.
(4)주차브레이크를 걸어 주십시오.(10페이지 참조)
(5)작업기를 장착한 경우는 작업기를 내리십시오.

> ■■ ■■ (1)주차할 때는, 반드시 주차브레이크를 걸어 주십시오.
> 변속레바(주변속레바, 부변속레바)가 중립 위치에서도 주차브레이크를 걸지 않으면 차체가 움직입니다. 특히 밋션오일의 유온이 낮을때나, 엔진회전이 높을때 등에 일어납니다.
> 이 현상은 이상이 있는것이 아닙니다.
> (2)경사에서의 주차는 타이어에 고임목을 괴어 주십시오.

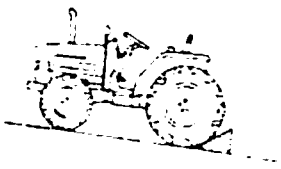

(그림참조)

경사지에서의 운전

▶급경사에서의 발진

(1)브레이크 페달을 밟으십시오.
(2)클러치 페달을 밟고 클러치를 끊어 주십시오.
(3)각 변속레바를 저속위치로 넣으십시오.
(4)스로틀레바로 엔진회전을 중속으로 하십시오.
(5)클러치 페달을 천천히 뗀후 반클러치 상태로 하십시오.
(6)동시에 브레이크 페달이 밟은 상태를 조금씩 천천히 늦추어 주십시오.
(7)스로틀 레바를 다시당겨 엔진의 회전을 상승시킨 후 브레이크 페달을 놓음과 동시에 클러치 페달로 부터 발을 조용히 때면 트랙터는 발진합니다.

▶내리막길에서의 운전

내리막 길에서는 엔진브레이크를 사용하십시오.
브레이크 페달만 밟고 내려가는 것은 위험합니다.

트레일러를 견인하는 경우는 트레일러측의 브레이크를 연동시키고 내리막길 도중에서의 변속은 피하여 주십시오.
올라갈 때의 속도와 동일하든지 한단계 아래의 속도로 내려 행하여 주십시오.

디프록의 사용방법

디프록장치는 대단히 편리하고 도움이 됩니다만 취급을 잘못하면 대단히 위험합니다.
취급시에는 충분한 주의를 하십시오.

▶디프록의 사용예

(1)포장지 출입시에 한쪽 바퀴가 슬립하거나, 트랙터가 진행하지 않을 때
(2)凸凹 포장에서 한쪽 바퀴가 슬립할 때
(3)연약포장에서 한쪽 바퀴가 슬립하고, 주행불능이 되었을때
(4)플라우 작업중, 차륜이 슬립하거나 견인력이 떨어질때

(1)디프록을 사용할때는 엔진회전을 저속으로 하여 주십시오.
(2)디프록 페달에서 발을 떼어도 디프록이 해제되지 않는 경우는 브레이크 페달을 좌우서로 가볍게 밟아 주십시오..

노상주행중은 위험하오니 절대로 사용하지 마십시오.

운전중의 작동점검

운전중은 각부가 원활히 작동하고 가동되는지 계속 주의하여 주십시오.

▶엔진오일압력

운전중 모니터 램프의 엔진오일램프 ➡ ⟨•⟩ ⬅가 점등했을때는 윤활계통의 고장이므로 곧 다음의 점검, 정비를 하여 주십시오. (46페이지 참조)
(1)엔진오일의 점검
(2)엔진윤활계통의 점검, 정비

▶충전

운전중 모니터램프의 충전램프 [ ] 가 점등했을때는 밧데리의 충전이 되지 않았습니다. 충전계통의 고장이므로 점검하여 주십시오. (46페이지 참조)

▶유압필터램프

운전중 모니터램프의 유압필터램프 가 점등했을때는 유압필터의 카트리지를 교환하여 주십시오. (47페이지 참조)
단, 한냉시에는 교환시기에 관계없이 오일경고등이 점등될 수가 있습니다. 규정시간 난기운전후에도 작업중에 점등한 경우는 반드시 교환하여 주십시오.

▶연료게이지

연료탱크를 비웠을때, 연료를 보급했을때도 공기 빼기가 필요합니다. (32페이지 참조)
운전중은 때때로 연료게이지를 확인하여 주십시오.

▶엔진냉각수

수온계의 바늘이 「H」의 방향으로 흔들리거나 멈추면 엔진을 정지하고 다음 점검을 하여 주십시오.
(1)라디에타의 냉각수
(2)라디에타 핀의 먼지 막힘
(3)팬벨트의 늘어남

■■ ■■	라디에타캡은 엔진운전중 및 정지직후에 열면, 열탕(뜨거운 물)이 튀어나와 화상을 입을 수 있습니다. 엔진정지후 10분간 정도 냉각시킨후 열어 주십시오.

포장지의 출입

■■ ■■	(1)브레이크 페달은 좌우를 연결하여 주십시오 (2)포장에의 출입은 두렁에 대하여 직각으로 행하여 주십시오. (3)도로와 포장의 낙차가 큰 경우는 위험하므로 보조판을 사용하여 주십시오. (4)항상 중량 밸런스를 고려하여 주십시오. (5)범퍼 웨이트 대신에 사람이 탈 경우는 대단히 위험합니다. 4륜구동은 후진으로 두렁을 오를경우, 간단히 나올 수 있습니다.

포장 작업시의 주의

■■ ■■	(1)경사지에서의 작업은 전도가 일어날 수 있으므로 밸런스에 충분히 주의하여 주십시오. (2)작업기를 장착 했을때는 대체로 길이가 길 수 있으므로 선회시는 가까이 있는 작업자에 주의하십시오.

륜거의 조절

▶전륜륜거조절

표준트레드만으로, 조절은 되지 않습니다.

⚠	4륜구동의 전륜 륜거조절은, 디스크의 반전으로 행하지 말아 주십시오.

▶후륜륜거 조절

디스크반전에 의해 조절하여 주십시오. (23페이지 참조)

(1)잭키로 올릴 경우에는 잭키와 본체의 안정을 확인하고 접지타이어에는 고임목을 하여 주십시오

(2)각부의 보울트, 너트는 확실히 체결하여 주십시오.

▶후륜륜거의 신축수순

(1)트랙터를 평탄하고 지반이 단단한 장소로 이동하여 조절하는 측의 후륜을 잭키 등으로 들어 주십시오.

(2)스톱파의 위치가 상하로 되도록 후륜을 회전시켜 주십시오.

(3)너트를 풀 때에는 레일과 브라켓트를 밀어 해제가능할 정도로 하고, 너무 늦추지 않도록 주의 하십시오. 브라켓트가 죄어 들었을 경우에는 가볍게 햄머링하여 해주십시오.

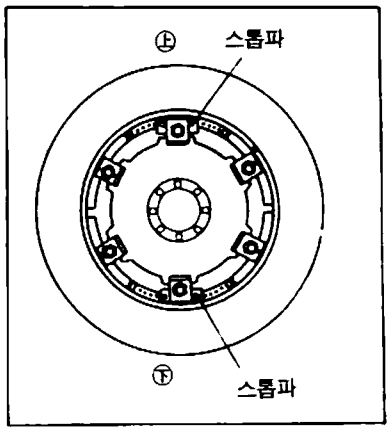

너트를 분해하면 후륜이 탈락됩니다.

(4)스톱파를 24페이지의 륜거표를 참고하여 희망하는 위치로 이동하여 주십시오.

(5)이동한 스톱파에 디스크가 닿을때까지 후륜을 회전시켜 주십시오.

(6)너트의 체결은 후륜이 접지된 상태에서는 아래부터, 후륜이 뜬상태에서는 위로부터 시작하고 대향하는 너트순으로 가체결 한뒤 완전히 조여주시기 바랍니다.

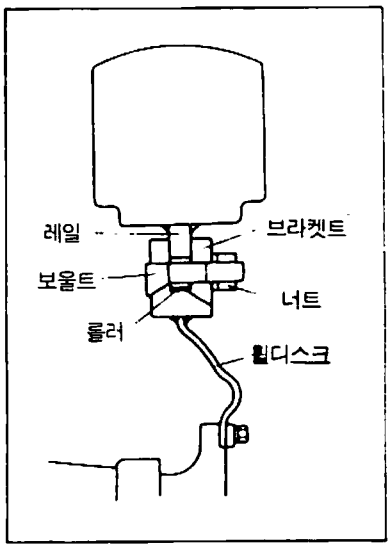

너트를 가체결순서를 지키지 않고, 후륜이 편심된 상태로 되면, 주행시에 트랙터가 좌우 상하로 흔들림의 원인이 됩니다.

브라켓트의 체결너트는 규정토오크로 체결하여 주십시오.

또, 작업전에는 반드시 점검을 하고, 다시 조이는 것을 실시하는 것을 명심하여 주십시오.

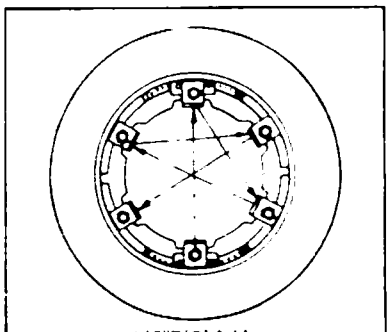

가체결의순서

▶륜거

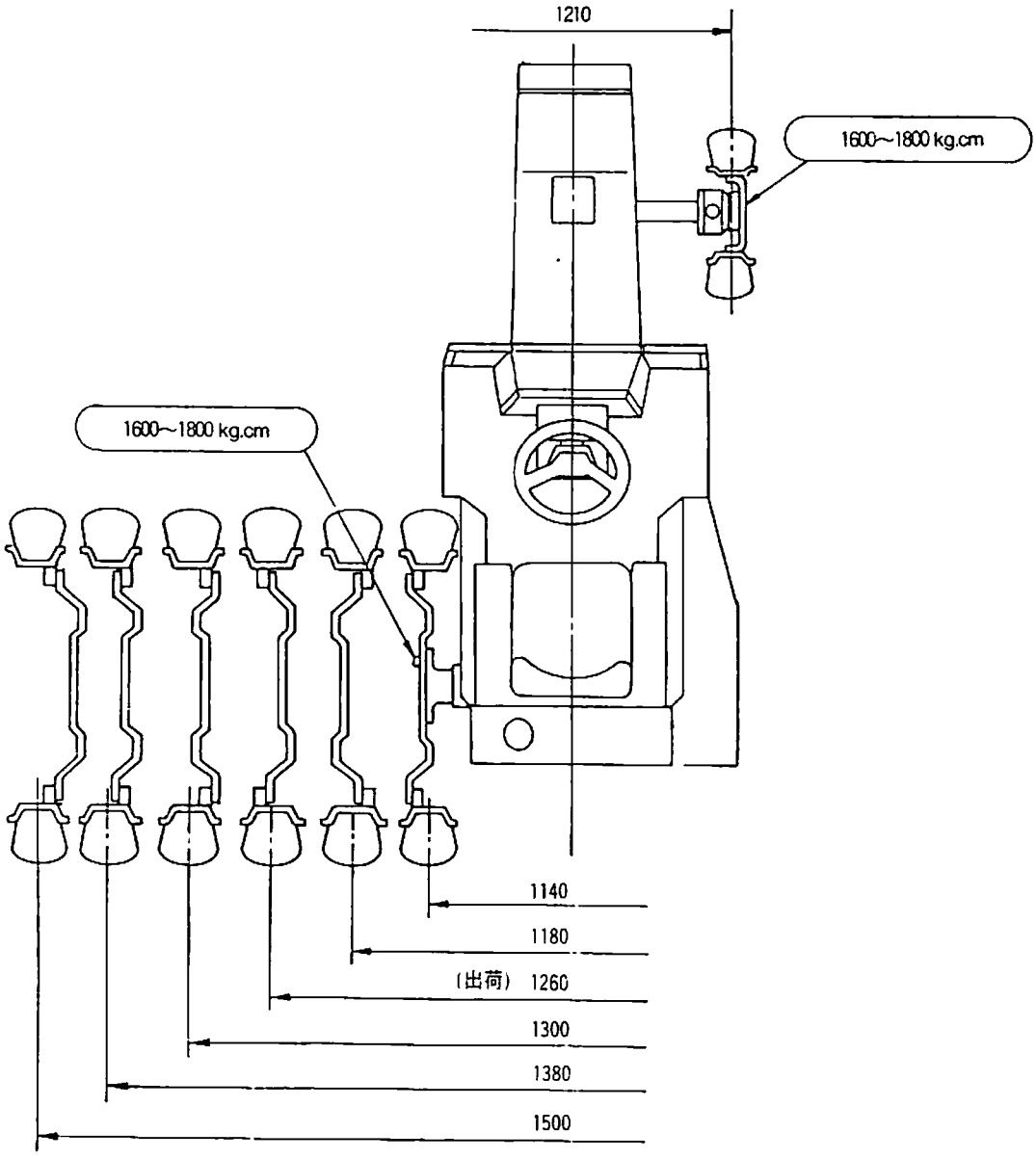
1210
1600~1800 kg.cm
1600~1800 kg.cm
1140
1180
(出荷) 1260
1300
1380
1500

(單位 mm)

운행전 점검

점검 개소

고장을 미연에 방지하기 위해서는 일상의 취급이 중요합니다.
운행전 점검은 매일 빠뜨리지 말고 하여 주십시오.

▶점검 개소

운행전 점검개소는 28, 29페이지의 정기점검 일람표를 참조하십시오.

점검방법

▶엔진냉각수

라이에타캡을 열고 「입구」까지 들어있는지를 점검하고 부족할 경우는 보충해 주시기 바랍니다.
냉각수가 녹색일 경우는 부동액이 들어 있습니다.

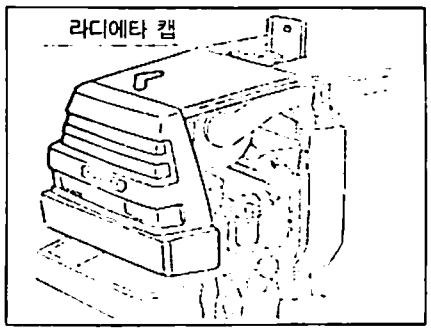

▶엔진오일

레벨게이지를 빼어 선단을 닦고 다시 넣은후 다시(재차)빼서 「상한과 하한사이」에 오일레벨이 있는지 조사하여 주십시오.
부족하면 보충하여 주십시오.

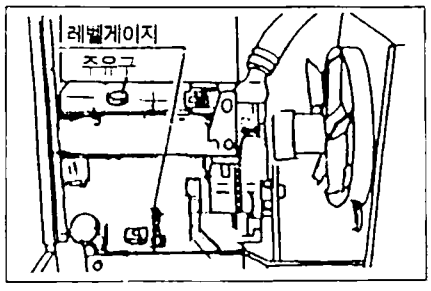

⚠ 엔진오일은 상한이상으로 넣지 마십시오.

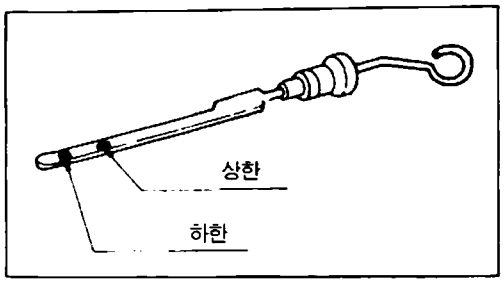

▶밋션오일

좌측 리어액슬부에 있는 레벨게이지로 확인하십시오.
게이지를 빼고 선단을 깨끗이 닦아 다시 넣은후에 재차빼서 「상한과 하한사이」에 있는지 조사하여 주십시오.
부족하면 급유구로 보충하여 주십시오.

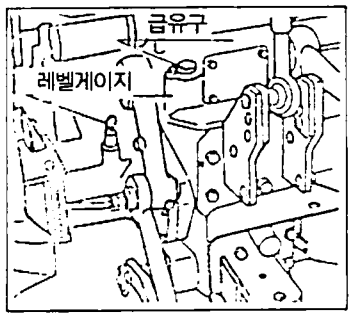

⚠ 밋션오일은 레벨 상한이상으로 넣지 마십시오.
오일누유의 원인이 됩니다.

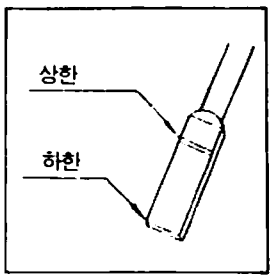

▶파워스테어링오일

탱크캡의 레벨게이지로 확인하십시오.
게이지를 빼어 선단을 깨끗이 닦고, 넣은후 다시 빼내어 「상한과 하한사이」에 있는지 조사하여 주십시오.

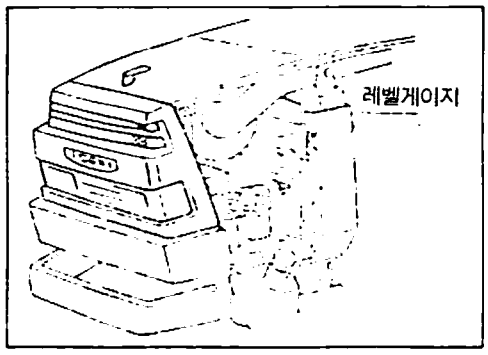

▶모니터램프의 점검

모니터 첵크스위치를 누르고 유압필터램프가 점등하면 정상입니다.
점등하지 않을때는 전기계통의 고장이므로 점검하여 주십시오.
(48페이지 참조)

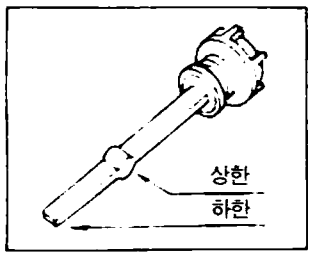

▶연료

연료는 충분히 넣었는지 확인하여 주십시오.
메인스위치를 「ON」으로 하고, 게이지로 확인후 남은양이 적은 경우에는 보충하여 주십시오.

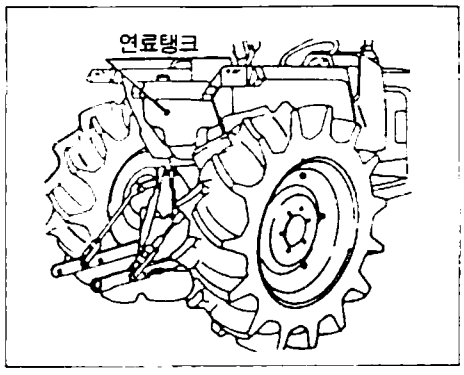

▶타이어공기압, 마모 및 손상

타이어 공기압은 트랙터의 성능, 타이어의 수명에 큰 영향이 있습니다.
전·후륜공히 공기압이 적정한지를 점검하여 주십시오.
표준공기압은 29페이지의 정기정검 정비일람표를 참조하여 주십시오.
프론트로다 작업시에는 전륜공기압을 아래와 같이 조정하여 주십시오.
전륜 : 2.4 kg / cm^2

▶휘일(Wheel)체결보울트·너트

전·후륜공히 확실히 체결하고 반드시 확인하여 주십시오. (24페이지 참조)

▶스테어링

스테어링계통에는 심한유격이나, 덜거덕거리는 소리가 없는가를 확인하여 주십시오. 유격은 스테어링 휠 외주(外周)의 약 50 mm 정도가 표준입니다.
스테어링휠이 상·하, 좌·우로 조금씩 발생하는 흔들림은 고장이 아닙니다.
핸들의 진동을 방지하기 위해 적정한 것입니다.

▶브레이크

좌·우의 브레이크가 동시에 작동하는지를 확인하여 주십시오.
브레이크 페달의 유격은 30~40 mm 가 표준입니다.

▶클러치

클러치가 확실히 끊어지는지를 확인하여 주십시오.
클러치 페달의 유격은 20~30 mm 가 표준입니다.

⚠	클러치의 유격이 없으면 슬립이 발생하게 되고, 트랙터의 성능이 저하할 뿐만 아니라 클러치의 수명을 저하시킵니다. 역으로, 유격이 많으면 클러치가 끊어지지 않아 위험합니다. 항상 적정한 유격을 확보하여 주십시오.

▶전장계기

메타, 윙카, 혼, 램프류의 작동을 확인하여 주십시오.

각부의 손질과 점검조정

정기점검 · 정비개소 일람표

○ 점검, 보충, 조정 △ 청소, 세척
● 교환 ★ 정비공장에 의뢰

구분	항 목	운행전점검	정기점검, 정비시 (시간 적산계, 표시) 50	100	150	200	250	300	350	400	450	500	550	600	기 타 점 검	운행전검검 판 정 기 준
엔진	엔진오일	○	●				●				●				200시간마다 교환	레벨게이지 내에 있을 것
	에어크리너			△		△		△		△		△		●	100시간마다 청소	
	라디에이터냉각수	○													1년 1회 교환	주수구까지 넣어져 있을 것
	라디에이터	○														먼지 이물질이 없을 것
	연료	○														가득 채워져 있을 것
	연료필터(A)		○	△	○	△	○	●	○	△	○	△	○	●	100시간마다 청소 300시간마다 엘레멘트 교환	
	연료필터(B)							●						●	300시간마다 엘레멘트 교환	연료필터 경고램프가 점등했을때는 물을 뺄 것.
	팬벨트	○														손가락으로 눌러 처짐이 약 5 mm
	밧데리액면점검			○		○		○		○		○		○	100시간마다 점검, 보충	
	오일필터		★								★				400시간마다 교환	
	각부 : 볼트, 너트의 풀림	○														풀림이 없을 것

구분	항 목	운행전점검	정기점검, 정비시간 (시간 적산계, 표시) 50	100	150	200	250	300	350	400	450	500	550	600	기 타 점 검	운행전검검 판정기준
본체	밋션오일	○	●						●						초기 50시간 이후 300시간매교환	
	클러치페달유격	○														유격 20~30 mm
	브레이크페달유격	○														유격 30~40 mm
	브레이크페달좌우상태	○														페달을 로크하고 좌우동시에 작동할 것
	각레바류의 작동	○														확실한 조작이 가능한 것
	스테어링휠유격	○														휠 외주에서 약 50 mm
	토-인							★						★	300시간마다 점검	2~4 mm
	프론트 휠 허브 그리스 주입														900시간마다 실시	
	조향취부장치 휠죠인트 점검							○						○	300시간마다 조정	
	휠체결토오크	○														느슨함이 없을것
	진상계기작동	○														점멸, 작동확실합니까
	스로틀악셀 페달조정							★						★	300시간에 매조정	
	각부그리스주입		○	○	○	○	○	○	○	○	○	○	○	○	50시간매보충 (써래시 매일)	
	각부 볼트, 너트의 풀림	○														풀림이 없을 것
	클러치실 오일누유점검														클러치실 하부의 플러그를 빼고 1년 1회점검	
	유압오일필터		●						●						유압필터 램프가 점등시 또는 300시간에 교환	
	서보구동 프론트액슬오일		●		○		○		○		○		○		100시간마다 점검 600시간마다 교환	
	각부고무파이프			○		○		○		○		○		○	100시간마다 검점	
	파워스테어링 오일필터		●		△		△		●		△		△		100시간마다 세척 300시간마다 교환	
	전기배선의 점검	○			○			○							1년에 1회점검	단자의 느슨함, 빠짐이 없는가 배선의 손상, 소화는 없는가 클램프는 확실한가

타이어	구분	규격	공기압(kg/cm²)
	전륜	8-18	1.6
	후륜	13.6-28	1.6

급유·급수개소 일람표

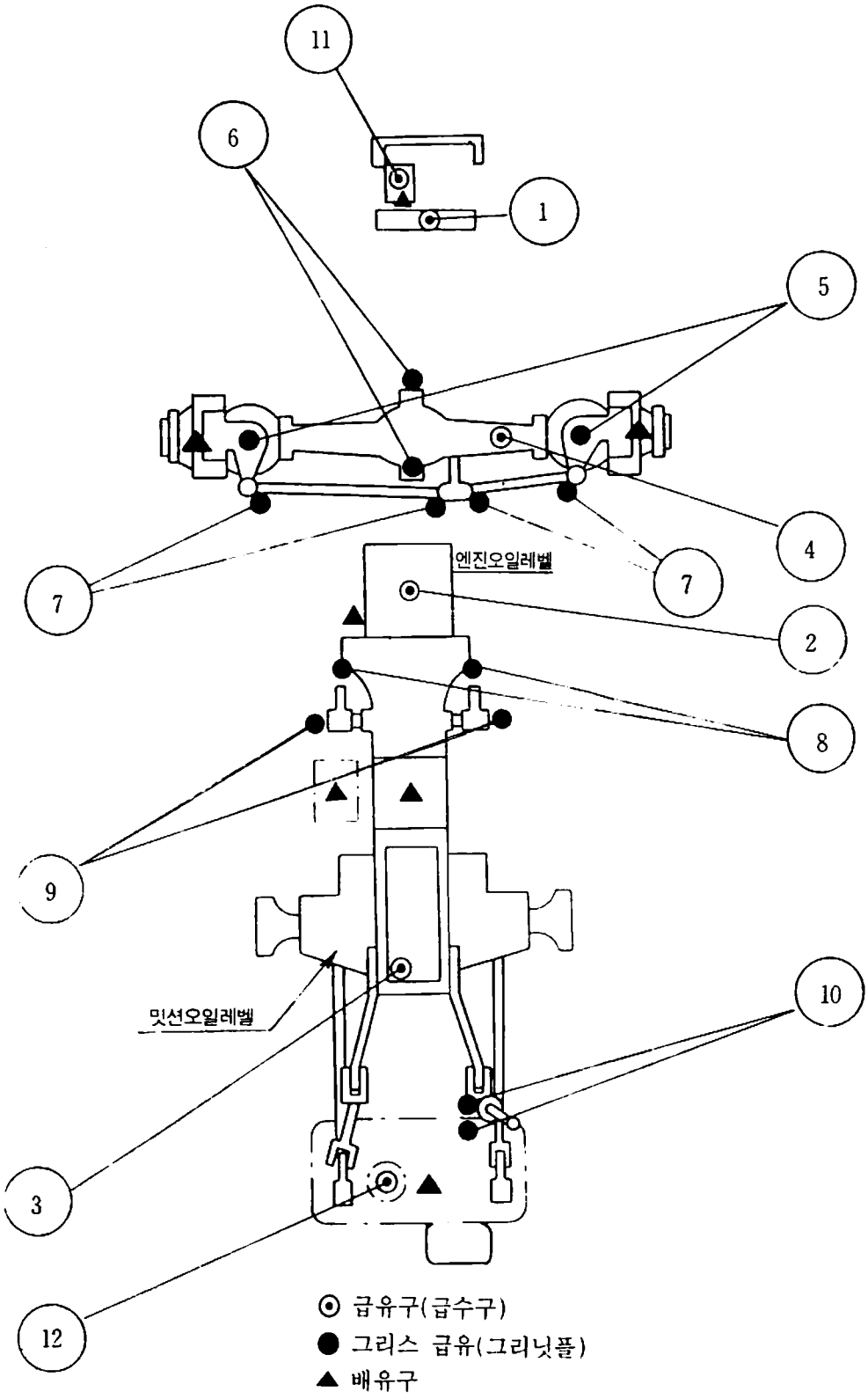

번호	급유(수)개소	사용오일	유 량
①	라디에이터	L.L.C(물)	9ℓ
②	엔 진	엔진오일	5ℓ
③	밋 션	한국 쉘석유 주식회사 DONAX TD 또는 호남정유 RPM TRACTOR HYDRAULIC FLULD	29ℓ
④	프론트액슬	기어오일 #80또는#90	6.5ℓ
⑤	너클스핀들	그리이스	적 량
⑥	센타피봇트	〃	〃
⑦	로드엔드	〃	〃
⑧	클러치 샤프트	〃	〃
⑨	브레이크암	〃	〃
⑩	리프트로드 베벨케이스	〃	〃
⑪	파워스테어링	유압작동유	1.9ℓ
⑫	연료탱크	디젤경우, JIS 2~3호(3호 엄한시)	48ℓ

각부의 카바 여는 방법

▶ 팬카바여는 방법

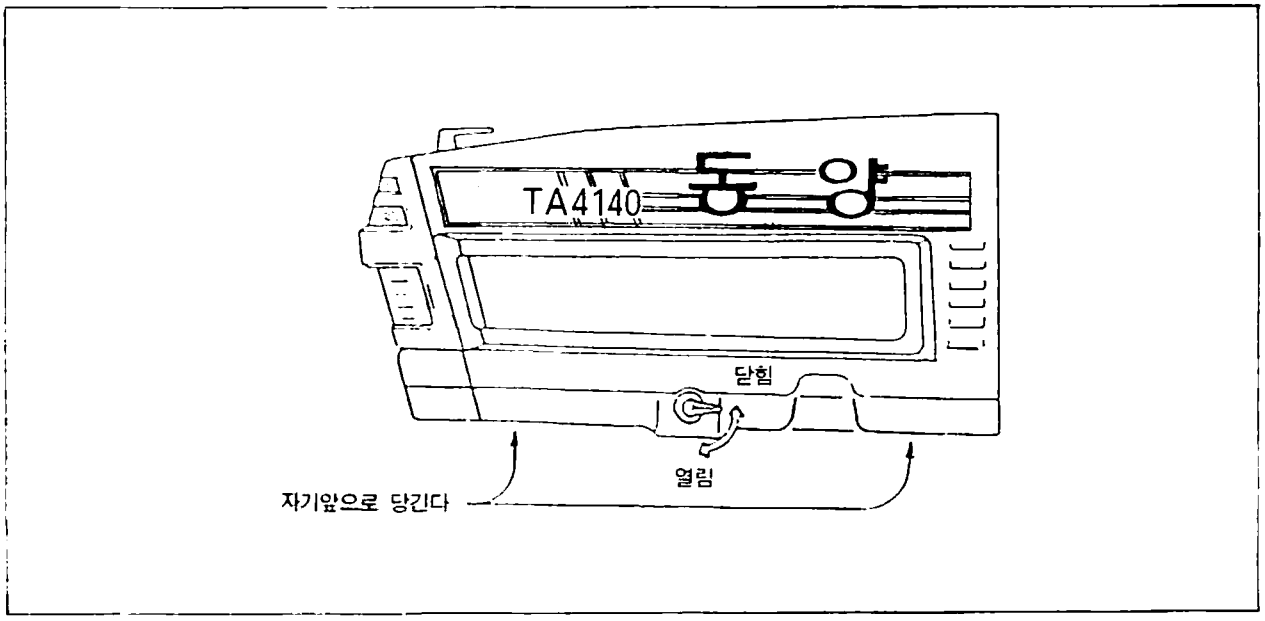

팬카바 하부중앙의 레바를 아래방향으로 돌린 후 팬카바 하부양단을 자기앞쪽으로 당겨, 팬카바 전체를 위쪽으로 들어올려 주십시오.
밧데리액 점검, 라디에이타 청소에 이용하여 주십시오.

▶프론트 그릴 여는 방법

본넷트 앞부의 센터마크를 위쪽으로 당기면 잠금은 해제됩니다. 다음에 헤드램프의 커플러를 분해합니다.
프론트그릴을 들어올린 상태에서 당기면 프론트 그릴이 분해됩니다.

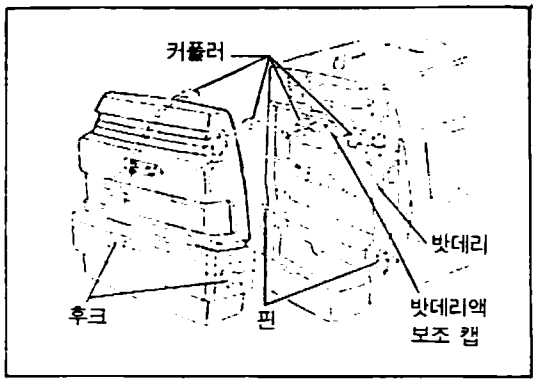

▶공구상자 여는 방법(플로어 BOX)

플로어 매트 좌측의 뚜껑을 열면 공구상자가 있습니다.
공구등을 넣어 사용하여 주십시오.

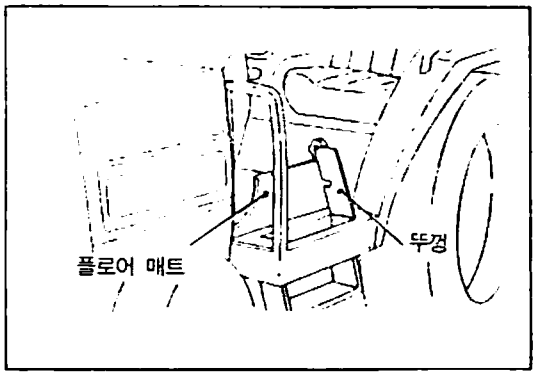

연 료

연료는 디젤경유(JIS 2호~3호)를 사용하여 주십시오.

⚠ 연료탱크내에 물, 먼지등이 들어가지 않도록, 급유는 충분히 주의하여 주십시오.

연료계통의 공기빼기 방법

다음과 같은 경우에 연료계통의 공기빼기를 행할 필요가 있습니다.
• 연료절환을 일으킬 때 • 필터 및 배관을 분해했을 때

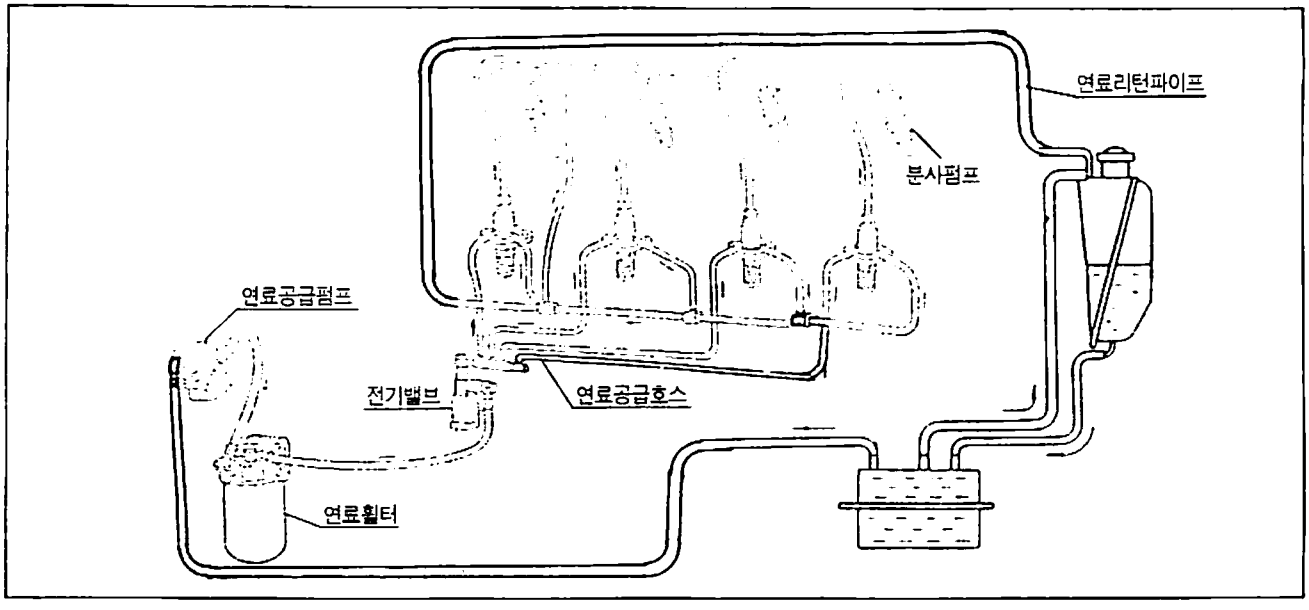

(1) 연료 탱크에 연료를 가득(35 ℓ 이상) 넣고 시동 키이를 [ON] 위치에 하십시오.
(2) 연료 휠터의 공기 빼기 나사를 느슨 하게 합니다.
(3) 연료가 흐를때까지 연료 공급 펌프를 작동 하십시오.
(4) 연료 휠터의 공기 빼기 나사를 잠그고 연료 공급 펌프를 작동 하십시오.
(5) 엔진을 키이 스위치로 2~3회 공회전 시키십시오..
이상의 내용으로 공기빼기는 완료됩니다.

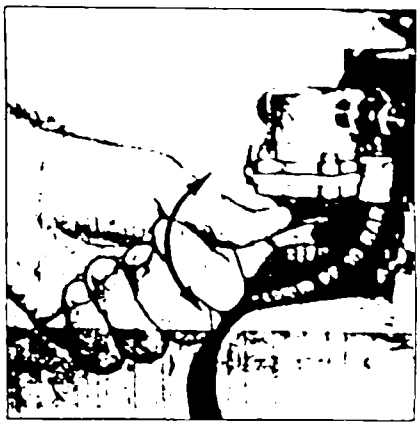

▶연료급유구

• 연료급유구는 씨트 후부탱크위에 위치하고 있습니다.

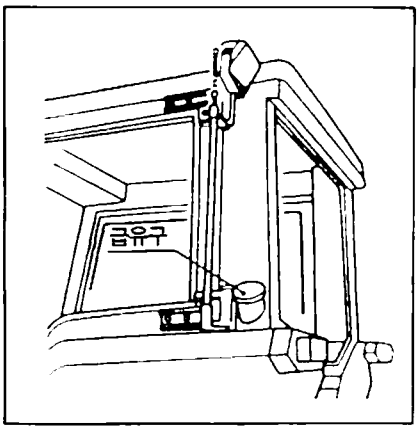

각부의 급유와 교환요령

사용하는 엔진오일, 기어오일은 반드시 규정된 오일을 사용하여 주십시오.
유량 교환시간은 30, 31 페이지의 일람표를 참조하여 주십시오.

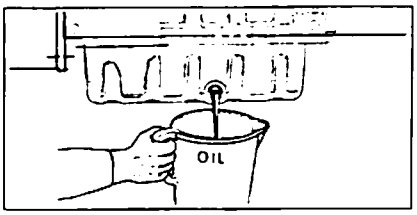

▶엔진오일의 교환(31페이지 ②항 참조)

엔진하부의 드레인플러그를 풀어 오염된 엔진오일을 빼고, 급유구에서 새오일을 레벨상한까지 넣어 주십시오.(급유량 5 ℓ)
사용오일은 기온에 따라 사용하여 주십시오.
공장출하시는 10 W / 30 입니다.
여름(25℃ 이상) SAE 30
봄 · 가을(0℃~25℃) SAE 20 또는 10 W / 30
겨울(0℃ 이하) SAE 10 W

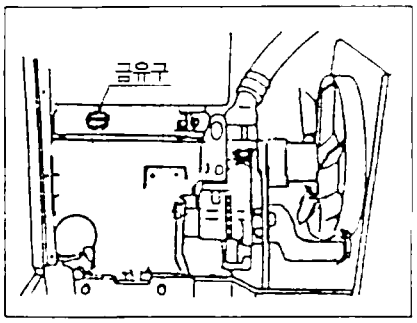

⚠ 오일보충시에는 반드시 동질의 오일을 사용하여 주십시오.

▶밋션오일의 교환(31페이지 ③항참조)

(1)밋션하부의 드레인플러그를 풀고 오일을 빼어 주십시오.

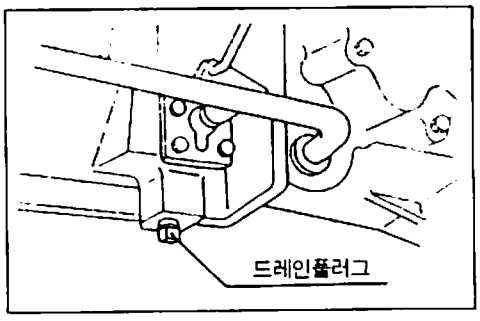

(2)레벨게이지의 상한까지 새오일을 급유구로 넣어 주십시오.
오일레벨게이지를 완전히 끼운 상태에서 점검해 주십시오.
급유량 : 2.9ℓ

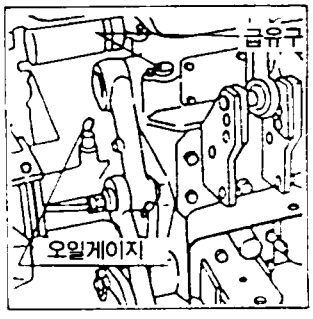

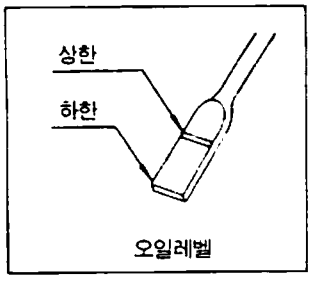

오일보충시에는 반드시 동질의 오일을 사용하여 주십시오.

▶프론트 액슬 오일교환

(1)左·右의 드레인플러그로 부터 오일을 빼 주십시오.
(2)급유구로 새오일을 오일레벨위치까지 넣어 주십시오.
급유량 : 6.5ℓ

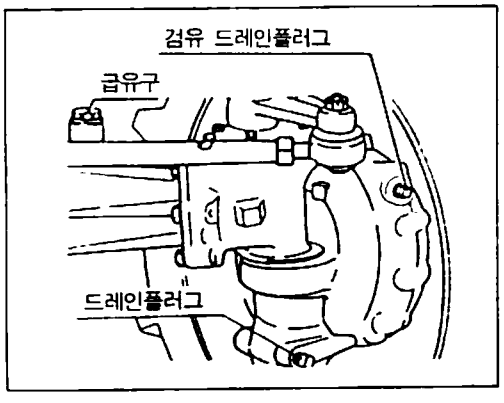

▶파워스테어링 오일교환

(1)팬카바(左)를 분해합니다.
(2)파워스테어링 탱크 하부의 드레인플러그를 풀고 오일을 빼어 주십시오.
(3)레벨게이지의 상한까지 새오일을 넣어 주십시오.
급유량 : 1.9ℓ

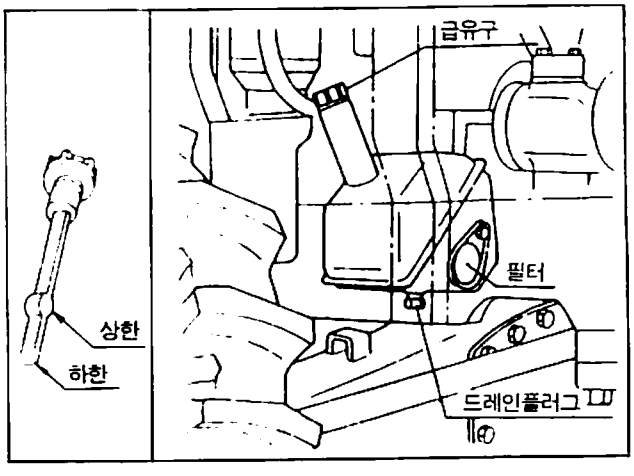

파워스테어링의 공기빼기 방법

다음경우에 파워스테어링의 공기빼기를 행하여 주십시오.
- 회로중에 공기가 혼입된 경우
- 작동유를 교환한 경우

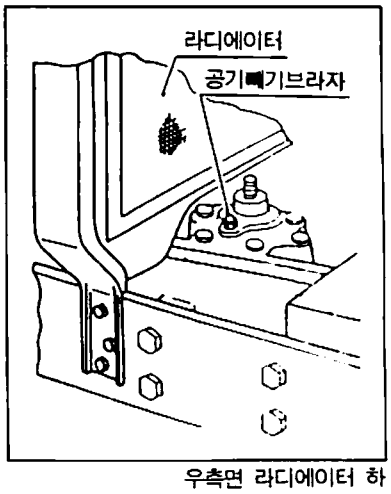

우측면 라디에이터 하

▶공기빼기 요령

(1)파워스테어링의 오일탱크에 오일이 들어있는지 확인하고 엔진을 시동합니다.
(2)핸들을 좌·우 2~3회 스톱파 앞까지 꺽어 주십시오.
(3)브리자캡을 떼고 브리자를 스패너로 느슨하게 풀어 공기를 빼주십시오. (「슈-」하는 소리와 함께 오일에서 공기가 빠집니다.)

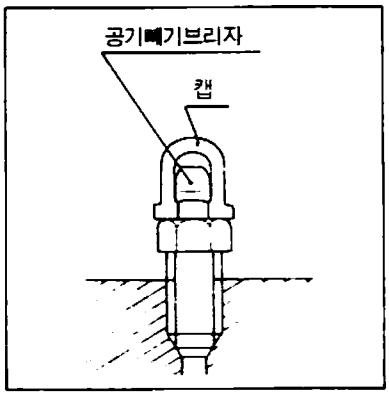

⚠ 브리자를 분해했을 때는 핸들을 돌리지 마십시오.

에어를 포함한 오일이 빠지면 브리자를 체결하여 주십시오.
(4)다시한번 핸들을 좌·우로 2~3회 스톱파 앞까지 꺽어 주십시오.
(5)(3)항과 동일한 방법으로 공기빼기를 하여 주십시오.
(6)최후에 오일탱크레벨을 점검하여 주십시오.

⚠ 에어브리자의 체결토오크는 30~35 kg / cm 입니다.

각부 필터의 청소 및 교환요령

(1)소정의 렌치를 필터 몸체에 끼워 좌로 회전하여 풀고 신품과 교환하여 주십시오.
(2)조립시에는 씨일면의 고무패킹에 접촉하고 나서 약 2／3회전 더 돌려 체결하여 주십시오.

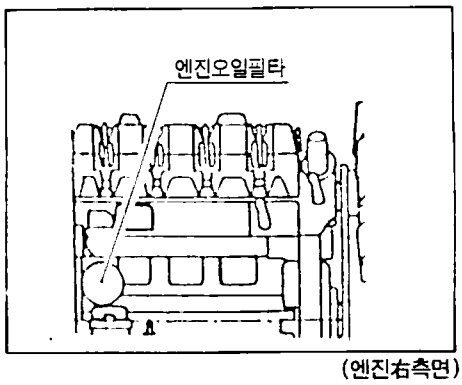

(엔진右측면)

▶연료필터의 청소·교환

■연료필터(A)

연료내의 수분을 제거하는 필터입니다.
콕을 닫고 캡 및 금망을 세척해 주십시오.
연료필터(A)의 공기빼기를 행하여 주십시오.

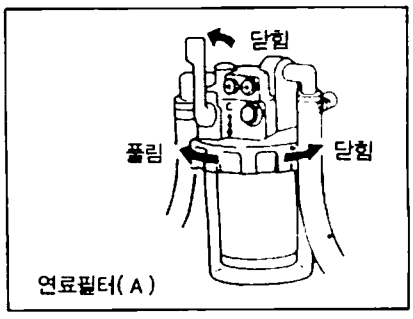

연료필터(A)

■연료필터(B)

필터를 소정의 렌치를 사용하여 분해한 후 교환하여 주십시오.

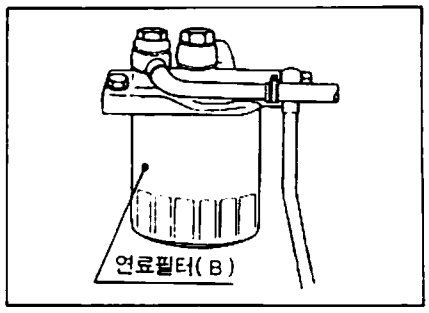

엘레멘트세척에는 가솔린, 신나를 사용하지 마십시오.
연료필터의 청소, 교환을 한후에는 반드시 공기빼기를 하여 주십시오
(32페이지 참조)

▶유압오일필터의 교환

(1)필터를 소정의 렌치를 사용하여 분해하고, 신품과 교환하여 주십시오.
(2)조립은 패킹면에 오일을 바르고 케이스를 손으로 돌려 체결하고 패킹이 씨일면에 접촉하고 나서 약 2/3회전 더 돌려 체결하여 주십시오.

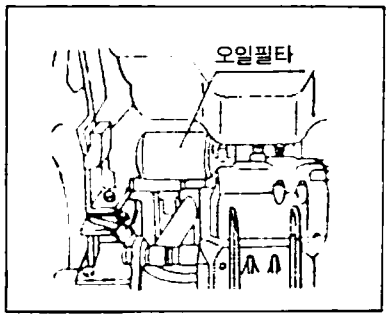

▶밋션케이스 횡오일필터 청소

(1)밋션오일 교환시에 경유로 청소하여 주십시오.
(2)리어밋션케이스 右하부에 있는 멈춤 보울트1개를 풀고, 플라이어로 무리하지 않게 당겨서 빼어 주십시오.

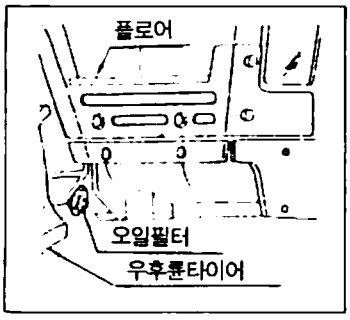

▶파워스테어링 섹션필터의 청소·교환

(1)파워스테어링 탱크하부의 드레인 플러그를 풀고 오일을 빼 주십시오.
(2)파워스테어링 탱크 후방의 멈춤(고정)보울트 1개를 풀면 파워스테어링 섹션필터가 빠집니다.
(3)청소는 100시간마다 경유로 행하여 주십시오.

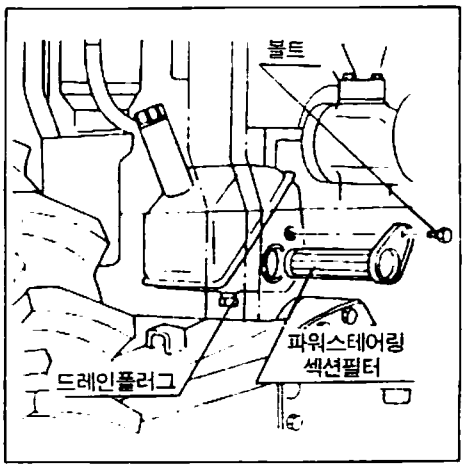

▶냉각수 교환의 방법

(1)냉각수를 뺄때는, 스타터 앞측의 트레인콕을 열고 뺍니다.
라이에이터 캡을 동시에 열면 냉각수는 빨리 배출됩니다.
(2)깨끗한 물로 라디에이터 내부를 잘 세척하여 주십시오.
(3)드레인콕을 닫고 냉각수를 넣어 주십시오.
(4)엔진을 시동하고 약 5분정도 공회전을 시킨다음 다시한번 냉각수용량을 확인하고 부족하면 보충해 주십시오.

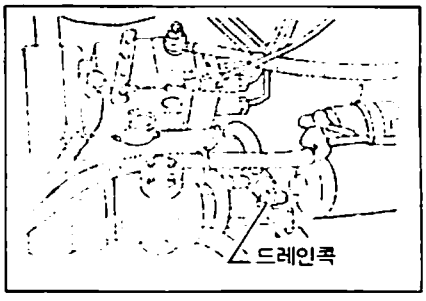

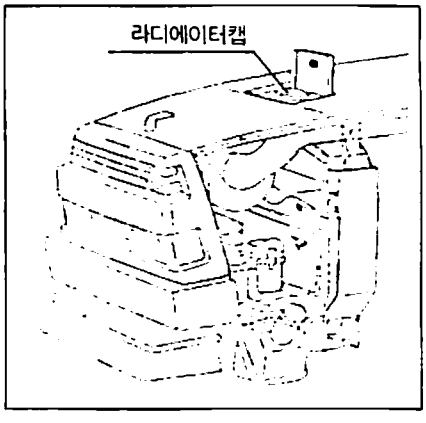

라이에이터 캡은 엔진운전중 및 정지직후에 열면 뜨거운 물이 분출되어 화상을 입을 수가 있습니다.
엔진정지후 10분정도 지난후, 냉각하고 나서 열어주십시오.

▶부동액

냉각수가 얼으면, 엔진이 파손될 수 있습니다.
(1)부동액을 넣기전에 라이에이터를 잘 세척해 주십시오.
(2)부동액의 혼합은 메이커 및 기온에 따라 다르므로 메이커의 설명서에 준하여 행하여 주십시오.
(3)부동액은 물과 잘 섞어서 넣어 주십시오.
(4)부동액의 보충
- 증발한 경우…냉각수가 줄어든 만큼 물을 보충해 주십시오.
- 브리자에 의해 누수된 경우…같은 비율로 혼합한 부동액을 보충하여 주십시오.

▶라디에이터 철망의 청소

초지 및 약간작업을 할때는 라디에이터에 풀, 짚, 벌레등이 부착되어 냉각 효율이 떨어질 수가 있습니다.
라디에이터 철망을 떼어내고 청소하여 주십시오.
나비너트를 풀고 화살표 방향으로 당기면 철망은 분해됩니다.
팬과 튜브사이에 먼지가 있을 경우에는 깨끗한 물로 세척하여 주십시오.

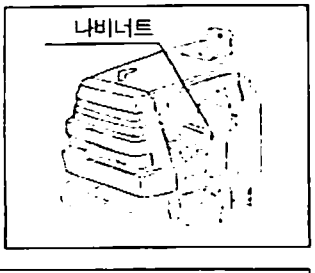

강한 압력수를 걸면, 핀이 변형할 수 있으므로 주의하여 주십시오.

그리이스 주입에 대하여

그리이스 주입은 정기 점검정비 일람표에 따라 행하여 주십시오. 단, 써래, 습전등의 작업으로 흙탕물이 들어갔을때는 1日 작업완료후 청소를 하고 반드시 그리이스를 주입하여 주십시오.

■클러치샤프트의 그리이스 주입방법

페달아래 플로어의 左·右에 있는 고무캡을 벗기면 그리이스 니플이 보입니다. 부속부품인 그리이스건으로 주입하여 주십시오.(30페이지 참조)

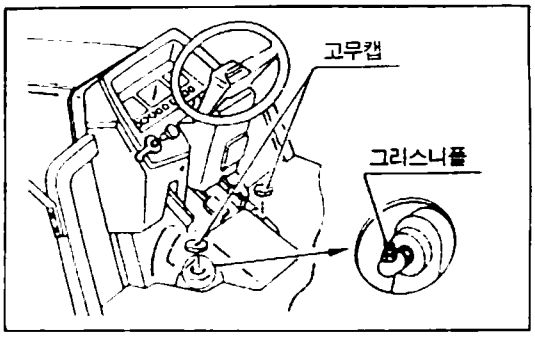

프론트액슬 유격조정

프론트액슬의 전·후방향에 유격이 많을시에는 조정하여 주십시오.

▶조정방법

(1)유압잭키로 앞부분을 지지하여 들어올려 바퀴가 지면에서 떨어지도록 합니다.
(2)너트를 느슨하게 풀고, 볼트를 조여 유격을 조정합니다.(전후 유격 0.1~0.3 mm)
(3)적정한 조정은, 프론트액슬이 자연스럽게 요동하는 경우입니다.

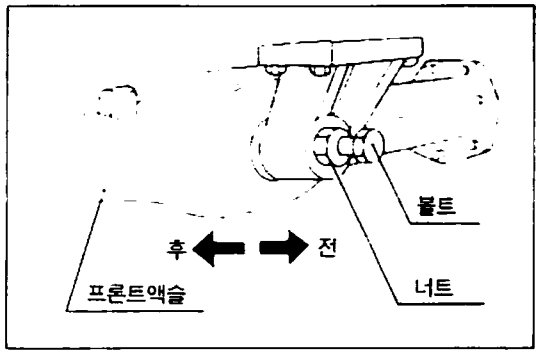

클러치페달의 점검조정

클러치페달을 장시간 사용하면 유격이 생깁니다.
페달의 적정유격은 20~30 mm 입니다.

▶조정방법

(1)팬카바(좌)를 분해합니다.
(2)로크너트를 느슨하게 풀고, 턴버클을 돌려 조정합니다.
(3)조정후에는 반드시 로크너트를 체결하여 주십시오.
(4)팬카바(좌)를 조립합니다.

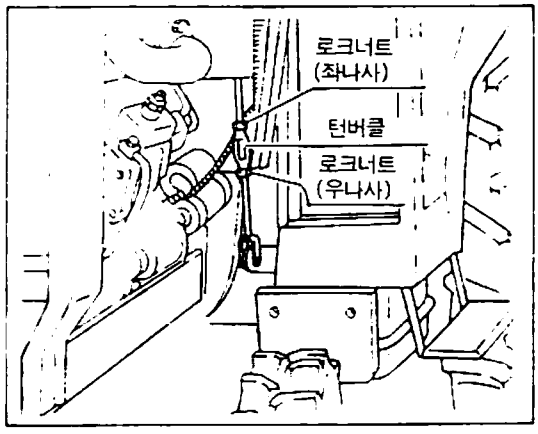

브레이크 페달의 점검·조정

브레이크 페달은 장시간 사용하면 유격이 많아집니다. 또 左·右의 밸런스도 달라집니다. 유격이 많을때는 빨리 조정하여 주십시오.
페달의 적정한 유격은 30~40 mm 입니다.

▶조정방법

(1)전후 2개소의 로크너트를 풀고, 로드를 돌려 조정합니다.
좌로 돌리면 유격이 많아집니다.
우로 돌리면 유격이 적어집니다.
(2)로크너트를 고정합니다.
(3)左右브레이크가 동시에 기능을 발휘하기 위해서는, 페달의 유격을 일치시켜 주십시오.

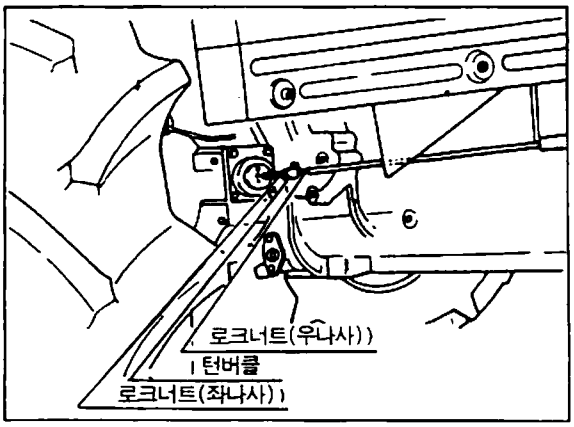

브레이크페달 조정후, 주차브레이크가 확실히 걸리는지를 확인하여 주십시오.

브레이크는 좌우동시에 작동하지 않으면, 연결하여 작동시 편브레이크가 되어 대단히 위험합니다.
반드시 좌·우페달 유격량을 조정하고, 밟는양을 일치시켜 주십시오.
점검·조정후는 반드시 작동상태를 확인하여 주십시오.

스로틀레바 점검·조정

스로틀레바의 움직임이 힘이들거나, 헐거울때는 조정을 정비공장에 의뢰하여 주십시오.

토인점검·조정

토인의 조정이 잘못되면, 핸들을 놓치기도하고, 이상하게 흔들릴 수 있습니다.
토인의 적정값은 2~4 mm 입니다. 조정은 정비공장에서 하여 주십시오.

밧데리의 점검

▶전해액

밧데리의 전해액은 사용하는 동안에 증발하여 감소합니다.
액면이 Lower Level 보다 내려가면 보충하여 주십시오.
• 액이 자연감소한 때…증류수를 보충합니다.
• 액이 흘렀을 때…밧데리액을 보충합니다.
프론트그릴을 이용하면, 간단히 보충할 수 있습니다.
(32페이지 참조)

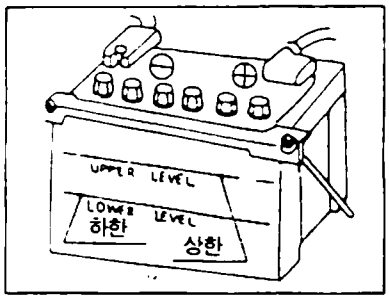

밧데리액은 부족하면, 밧데리를 손상시키고, 과다하면 액이 넘쳐흘러 차체를 부식시킵니다.

밧데리액이 몸이나 옷에 묻었을 경우에는, 빨리 물로 세척하여 주십시오.
그 상태로 방치하면 화상을 입을 수가 있습니다.

▶밧데리의 취급

(1)기온이 저하하면, 밧데리의 용량도 저하합니다.
겨울철에는 특히 밧데리의 관리에 주의하여 주십시오.

(2)트랙터를 장기보관할 경우에는, 밧데리를 분해하여 햇빛이 닿지않는 건조한 상소에 보존하여 주십시오.
본기에 장착한 상태로 보관할 때는, 반드시 어스측(－측)을 떼어 주십시오.

(3)밧데리는 사용하지 않아도 자기방전을 하므로 보충하여 주십시오.
여름철…1개월 마다.
겨울철…2개월 마다

(4)밧데리나 배선에 짚이나 먼지가 있으면, 거기에서 인화하여 화재의 원인이 되어 대단히 위험합니다. 매일 작업후에 점검하고, 깨끗이 제거하여 주십시오.

(5)밧데리의 수명이 되어, 새 밧데리와 교환할 경우에는 반드시 취급설명서에 지정된 용량의 밧데리를 사용하여 주십시오.
배선이나 퓨즈를 손상할 뿐만 아니라, 화재의 원인도 됩니다.

⚠ (1)밧데리를 분해할 때는 ⊖단자부터 분해하고, 조립할 때는 ⊕측부터 행하여 주십시오.
(2)밧데리를 접속할 때는 ⊖⊕의 단자가 틀리지 않도록 주의하여 주십시오.
(3)밧데리의 급속충전(急速充電)은 밧데리의 수명을 단축시키므로 가능한 피해주십시오. 또 밧데리의 충전은 반드시 본체에서 분해하여 행하여 주십시오. 전장품 손상과 다른 배선등을 손상할 수가 있습니다.

팬벨트의 점검・조정

팬벨트의 장력은 정기적으로 점검 조정하여 주십시오.
적정장력…벨트 중간부를 눌러서, 벨트가 약 5 mm 처짐 정도가 적정합니다.

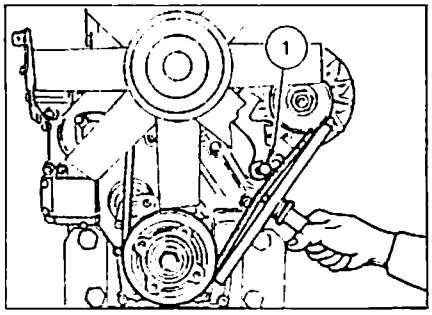

▶조정방법

발전기를 고정(취부)하고 있는 보울트를 풀고, 발전기를 움직여 조정하여 주십시오.
조정후는 보울트를 확실히 체결하여 주십시오.

에어클리너 점검 · 청소

에어클리너 점검 · 청소는 다음 요령에 의해 정기적으로 행하여 주십시오.

▶바큐에이터 밸브 청소

밸브를 손가락으로 풀고, 내부에 있는 먼지를 털어 주십시오.
더러운 곳이나 수분이 있으면 마른걸레등으로 깨끗이 닦아 조립하여 주십시오.

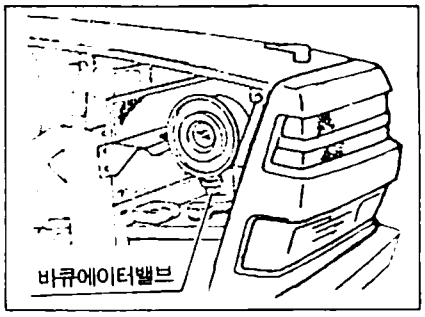

▶엘레먼트의 청소

(1)팬카바(우)를 열어 주십시오
(2) · 나비볼트를 풀고 엘레먼트를 떼어냅니다.
(3)엘레먼트의 청소는 다음 요령으로 행하여 주십시오.
· 마른 먼지가 붙어 있는 경우
엘레먼트가 상하지 않게 주의하고, 압축공기로 먼지를 불어내어 주십시오.
(4)엘레먼트 청소후, 조립하여 주십시오.
주)엘레멘트의 청소와 교환은 에어크리너에 부착되어 있는 명판에 상세히 기록되어 있습니다.

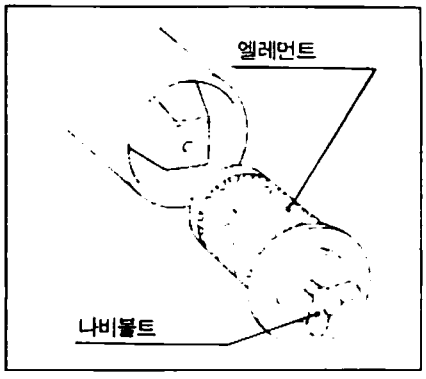

⚠ (1)청소시 엘레먼트를 돌이나 콘크리트에 두드리지 말아 주십시오.
(2)엘레먼트 조립은 확실히 행하여 주십시오.
(3)에어클리너 각부의 체결은 확실히 하여 먼지를 흡입하지 않도록 하여 주십시오.

▶엘레먼트 교환

엘레먼트 5回청소 또는 파손되어 있는 경우는 교환하여 주십시오.

각부배관, 파이프류의 점검

연료파이프, 라디에이터호스 및 유압배관 고무호스는 사용과 함께 노화하는 소모품입니다. 상처가 있거나, 샐때에는 새것으로 교환하여 주십시오.

■ (1)연료파이프가 파손하면 연료가 새고, 화재의 원인이 됩니다.
■ (2)라디에이터호스가 파손하면, 뜨거운 물이 분출하여 위험합니다.

전기배선 · 퓨즈의 점검

▶전기배선의 점검

(1)배선의 터미널(단자)부의 느슨함은 접속불량이 되고, 또 배선이 손상하면, 전기부품의 성능을 손상할 뿐만 아니라, 쇼트(短絡), 누전 또는 배선이 타는 사고가 발생할 수도 있습니다.
노화되고 손상된 배선은 빨리 교환, 수리하여 주십시오.

(2)퓨즈를 교환해도 곧 끊어질 경우에는, 철사등으로 대용(代用)하지 말고 대리점이나 정비공장에서 점검·수리하여 주십시오.
(3)코드피복이 벗겨졌을 때에는 절연 비닐테이프로 감아 주십시오.
(4)코드가 클램프 밖으로 나왔을때 소정의 클램프로 코드를 고정하여 주십시오.

전기배선이 잘못 되었을때는 화재의 원인이 되므로, 1년에 1회 대리점에서 정기점검을 받아 주십시오.

연료파이프나 전기배선은 사용과 함께 노화합니다.
안심하고 작업하기 위해서는 2년마다, 빨리 교환하는 것을 추천합니다.

▶퓨즈의 교환

퓨즈는 브레드타입으로 회로중에 8개가 들어있습니다.
55페이지 배선도 및 56페이지 퓨즈 취부위치도를 참조하여 주십시오. 퓨즈가 끊어졌을 때는 반드시 같은 용량의 퓨즈로 교환하여 주십시오.
대용량의 퓨즈를 사용하면 배선, 전장부품이 타는 원인이 됩니다. 퓨즈의 교환은 퓨즈집게를 사용하여 주십시오.

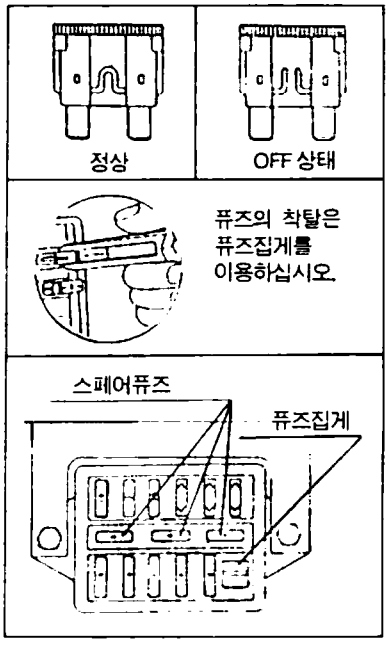

〈퓨즈 블링크〉
본기에는 배선중에 퓨즈블링크가 3개소 설치되어 있습니다.
퓨즈블링크는 배선을 보호하기 위한 부품으로 끊어지면 전회로에 전기가 흐르지 않습니다. 반드시 끊어진 원인을 조사하여 순정부품의 퓨즈블링크와 교환하여 주십시오.
· 체크방법…손끝으로 피복을 잡으면 정상시에는 와이어하니스는 변하지 않지만, 단선이면 열에 의해 피복이 부풀어 변색합니다.

(1)끊어진 퓨즈는 교환전에 원인을 확인하여 주십시오.
전기회로가 쇼트된 상태에서는 교환해도 다시 퓨즈가 끊어집니다.
(2)철선을 절대 사용하지 마십시오.
(3)퓨즈블링크는 피복이 변색되어 있으면 溶斷되어 있습니다.

격납시 취급

▶일상격납

일상격납 및 단기간 격납은 다음 요령으로 행하여 주십시오.
(1)트랙터는 깨끗하게 청소하여 보관합니다.
특히 써래, 습전작업후는 깨끗하게 세척하여 주십시오.
(2)탱크내 방청을 위해, 연료는 가득 채워주십시오.
(3)작업기는 반드시 내려 주십시오.

(4)격납은 가능한 한 실내에 보관하여 주십시오.
실외에 보관할 경우에는, 씨트를 덮어 주십시오.
(5)엄한시에는 밧데리를 분해하여 따뜻한 실내등에 보관하면 시동시에 효과가 있습니다.
(6)바깥기온이 0℃이하일 경우는 엔진의 동파방지를 위해, 부동액을 넣거나 또는 냉각수를 완전히 빼어 주십시오.

(1)세차시는 전장품, 급유구등에 압력수가 직접 닿지 않게하여 주십시오.
(2)누전의 원인이 되기 때문에, 스타터키는 빼어 주십시오.

▶장기격납

트랙터는 장기간 사용하지 않을 경우는 깨끗이 청소하여 다음 요령으로 보관하여 주십시오.
(1)엔진오일을 새오일로 교환하고 5분정도 엔진을 운전하여 각부에 오일이 골고루 묻을 수 있도록 합니다.
(2)라디에이터의 냉각수를 빼 주십시오.
배수후 「냉각수 없음」표찰을 만들어 핸들에 묶어 놓으십시오.
(3)각부의 급유를 반드시 행하여 주십시오.
(4)각부의 보울트, 너트의 풀림을 점검하고, 풀린곳은 조여 주십시오.
(5)타이어의 공기압은 표준보다 조금 많게 하여 주십시오.
(6)밸런스 웨이트는 떼어 주십시오.
(7)작업기는 떼든지 아래로 내려 놓든지 하여 주십시오.
(8)격납장소는 비가 닿지 않는 건조한 장소를 택하고 카바로 덮어 씌우십시오.
(9)밧데리는 떼어내 보충전(補充電)시키고, 액면을 정규레벨로 조정하여 햇빛이 들지않는 건조한 장소에 보관하여 주십시오.
(10)클러치는 캇 오프암을 사용해 확실히 끊은 상태로 하여 주십시오.
클러치를 접속한 상태에서 장기간 보관시에는 클러치디스크가 산화하여 클러치가 끊어지지 않는 것이 됩니다.
(11)타이어를 보호하기 위해, 타이어 밑에 나무를 놓아 주십시오.

(1)엔진방청을 위하여 1개월에 1회, 1500~2000 rpm 의 회전으로 5~10분간 운전하여 주십시오.
라디에이터에 물을 넣는것을 잊지 말아 주십시오.
(2)밧데리를 떼어내지 않을 때는 최소한 밧데리의 (−)단자를 떼어 주십시오.
쥐에 의한 배선의 손상등으로 쇼트가 되어, 화재발생의 예가 있습니다.
(3)스타터 키는 반드시 빼어 주십시오.

▶장기격납후의 사용

장기격납후의 재사용은 특히 다음 내용에 주의하여 주십시오.
• 운행전점검을 확실히 행하여 주십시오.
• 엔진의 수명과 성능을 유지하기 위해 엔진시동후, 아이들링 회전으로 30분정도 운전하여 주십시오.

고장의 진단과 처치

본기에 대하여

	고 장 상 황	원 인	처 리
엔진관계	메인스위치를 돌려도 시동전동기가 돌아가지 않는다.	○클러치 페달을 밟지 않고 있다.	○클러치페달을 밟는다.
		○ P.T.O ON,OFF 스위치가 「ON」에 되어 있다.	○ P.T.O ON,OFF 스위치를 「OFF」로 한다.
		○안전스위치의 고장	○정비공장에서 수정 또는 교환
		○밧데리의 방전	○밧데리의 충전
		○각부 단자의 풀림	○풀림, 느슨함, 부식을 점검, 청소하여 확실하게 고정하고, 그리이스를 도포 방청하여 놓는다.
		○스위치의 고장	○정비공장에서 수리 또는 교환
		○스타터의 고장	○정비공장에서 수리 또는 교환
	스타터는 돌아가나, 회전이 올라가지 않는 경우	○밧데리가 약하다	○밧데리 충전
		○어스 불량	○접속부를 청소하고 접지를 확실히 한다.
		○엔진오일 점도불량	○적정 점도의 오일로 교환
	스타터는 돌아가나 엔진이 시동되지 않는다.	○연료계통의 공기혼입	○공기빼기를 한다.
		○연료필터의 막힘	○필터청소 또는 교환
		○연료가 공급되지 않음	○콕을 열어 연료를 공급시킨다.
		○엔진본체의 이상	○정비공장에서 수리
		○키 스톱 유니트의 고장	○정비공장에서 수리
	엔진회전이 불규칙하다	○연료계통 공기혼입	○공기빼기를 한다.
		○연료필터의 막힘	○필터청소 또는 교환
		○분사노즐의 막힘	○정비공장에서 수리
		○파이프계통에서 연료가 샌다	○클램프의 체결, 파이프교환, 동와셔는 표면을 연마해서 부착
		○연료분사가 불량	○정비공장에서 수리

	고 장 상 황	원 인	처 리
엔진관계	엔진을 저속으로 하면 정지한다.	○인젝션 펌프의 불량 ○엔진밸브의 간극불량 ○공회전이 낮다 ○노즐불량	○정비공장에서 수리 ○정비공장에서 수리 ○정규회전으로 조정한다. ○정비공장에서 수리
	엔진이 과회전(過回轉)한다.	○가버너에 먼지등이 막혀 있다. ○오일상승	○정비공장에서 수리 ○정비공장에서 수리
	운전중 엔진이 갑자기 정지한다.	○연료부족 ○노즐불량 ○오일부족 또는 윤활불량에 따른 엔진소부	○연료공급과 공기빼기 실시 ○정비공장에 의뢰 교환 ○정비공장에 의뢰 ○팬벨트를 당겨 크랭크풀리를 움직이면 연료부족, 노즐불량의 경우가 많다.
	엔진이 과열한다.	○냉각수의 부족 ○팬벨트의 풀림, 파손 ○라디에이터 막힘 ○엔진오일 부족	○냉각수 보급 ○벨트의 길이조절 또는 교환 ○청소한다. ○점검·보충
	엔진의 배기색이 희다	○에어클리너가 막혀있다. ○엔진오일량이 많다. ○연료공급량이 부족	○엘레먼트 청소 ○점검해서 적정량으로 한다. ○정비공장에서 수리
	엔진의 배기색이 검다.	○연료가 좋지 않다. ○연료의 공급과잉 ○노즐압력 부족	○규정연료를 주입한다. ○정비공장에서 수리 ○정비공장에서 수리
	엔진출력부족	○노즐의 소부막힘 및 카본이 끼여있다. ○압축압력의 부족, 밸브씨트부에서 가스샘 ○밸브간격 조정불량 ○분사시기 불량 ○연료부족 ○에어클러너 막힘	○정비공장에서 수리 ○연료계통을 점검한다. ○엘레먼트를 청소한다.

	고 장 상 황	원 인	처 리
엔진관계	운전중 오일램프가 점등한다.	○엔진오일량이 적다. ○엔진오일이 점도가 낮다. ○프레샤 스위치의 고장 ○오일 펌프고장 ○오일필터 엘레먼트 막힘	○규정량까지 보급 ○적정점도의 오일로 교환 ○스위치를 교환한다. ○정비공장에서 수리 ○엘레먼트 교환
	운전중 충전램프가 점등한다.	○배선의 고장 ○발전기 불량 ○레규레이타 불량 ○밧데리불량 또는 증류수 부족 ○팬벨트의 풀림 또는 파손	○단자의 풀림, 오손, 단락, 접지 불량을 수리 ○정비공장에서 수리 ○정비공장에서 수리 ○밧데리 교환 또는 증류수 보급 ○길이조절 또는 벨트교환
클러치관계	클러치가 미끄러진다.	○페달 조정 불량 ○클러치라이닝의 마모, 타 붙음	○페달 유격 조정 ○정비공장에서 수정 또는 교환
	클러치가 끊어지지 않는다.	○클러치라이닝의 녹이 슬어 있다. ○페달 조정 불량	○정비공장에서 수리 ○페달유격 조정
브레이크관계	브레이크가 작동하지 않는다. 또 편 브레이크가 작동한다.	○브레이크 페달의 유격이 많다. ○라이닝의 마모・소부 ○좌・우 유격량이 다르다	○유격량을 조정한다. ○정비공장에서 라이닝 교환 ○유격을 좌우 똑같이 한다.
	브레이크 페달의 되돌림이 나쁘다.	○브레이크 되돌림 스프링의 손상 ○각 접동부에 그리이스가 없다.	○스프링 교환 ○녹을 제거하고 그리이스를 바른다.
유압관계	유압이 올라가지 않는다.	○엔진회전수 부족 ○밋션오일 부족 ○흡입파이프 계통에서 공기를 빨아 들인다. ○오일펄터의 막힘 ○유압펌프의 고장 ○콘트롤밸브의 고장 ○실린더 파손	○회전수 1000~1500 rpm 으로 사용한다. ○규정량까지 보급한다. ○취부부를 확실히 조여주고 파이프에 균열이 발생했거나 오링이 파손되어 있으면 교환 ○청소한다. ○정비공장에서 수리 ○정비공장에서 수리 ○정비공장에서 수리

	고 장 상 황	원 인	처 리
유압관계	파이프에서 기름이 샌다.	○각부 죠인트의 풀림 ○파이프 균열	○다시 조여준다. ○정비공장에서 교환
	유압레바를 올리면 "삐"하는 릴리프밸브 소리가 난다.	○스톱파가 미끄러진다.	○위치조정
	유압이 내려가지 않는다.	○하강 속도 조절 손잡이가 고정위치로 되어 있다. ○콘트롤밸브의 고장 ○실린더 파손 ○리프트축 회동부의 소부	○내림의 위치로 한다. ○정비공장에서 수리 ○정비공장에서 교환 ○정비공장에서 수리
	유압필터램프가 점등한다.	○유압필터엘레먼트의 막힘	○엘레먼트 교환
조향관계	핸들이 무겁다. 핸들이 떨린다.	○베벨케이스에 그리이스 없음 ○베벨케이스의 메탈마모 ○스테어링샤프트의 조립불량 ○파워스테어링에 공기혼입 ○토우인이 바르지 않다. ○타이어공기압이 다르다. ○각 연결부에 흔들림이 있다.	○그리이스 보급 ○정비공장에서 수리 ○조정조립 ○파워스테어링에서 공기를 뺀다. ○수정한다. ○좌·우같이 규정공기압으로 한다. ○다시조임 또는 부품교환
	핸들유격이 많다	○핸들샤프트의 마모 ○메탈류의 마모 ○각 연결부에 유격이 있다.	○정비공장에서 수정 ○정비공장에서 수정 ○다시조임
전장관계	밧데리가 충전되지 않는다.	○퓨즈블링크의 단선 ○배선고장 ○발전기 불량 ○레귤레이터 불량 ○팬벨트의 풀림 또는 파손 ○밧데리 기능불량	○배선확인후 퓨즈블링크 교환 ○단자의 풀림, 오손, 단락, 접지불량을 수리 ○정비공장에서 수리 ○정비공장에서 수리 또는 교환 ○길이조정 또는 교환 ○단자의 풀림, 부식, 전해액의 부족등을 수정한다.

	고 장 상 황	원 인	처 리
전장관계	헤드램프가 어둡다.	○밧데리 용량 부족 ○결선, 접촉불량	○충전 ○접지 및 터미널의 점검 청소및 다시 조여 준다.
	헤드램프가 점등하지 않는다.	○전구의 단선 ○퓨즈의 단선 ○접촉 불량	○전구교환 ○배선을 점검하고 퓨즈교환 ○접지 및 터미널의 점검 청소
	경적이 울리지 않는다.	경적보턴의 고장 ○배선의 불량 ○경적(혼)의 손상	○교환 ○수리 ○수리 또는 교환
	방향지시등이 점멸하지 않는다.	○전구가 끊어짐 ○프레샤 유니트 고장 ○접촉불량	○전구교환 ○교환 ○접지 및 터미널 점검청소
	작업등이 점등하지 않는다.	○전구가 끊어짐 ○접촉불량	○전구교환 ○접지 및 터미널 점검청소
	책카스위치를 눌러도 유압필터 램프가 점등하지 않는다.	○전구가 끊어짐 ○배선 불량	○전구를 교환 ○수리

농작업을 안전하게 행하기 위하여

※농기계의 종합메이커로서 동양농기는 가능한한 가장 안전한 기계를 만들도록 설계하는데 노력하고 있습니다. 기계는 사용자에 의해 조작되는 것이며 사고 예방 또한 운전자에게 책임이 있는 것입니다. 다음에 계속되는 예방조치를 철저히 이해하시고 항상 운전전이나 운전중 그리고 운전후에 그 사항을 기억하십시오.
가장 안전한 기계구조는 바로 조심성 있는 운전자에 의해 만들어집니다. 동양농기는 여러분이 조심성 있는 안전한 운전자가 될 것을 당부합니다.

▶트랙터를 사용하는 사람의 조건

(1)농용트랙터를 사용하는 작업(이하「트랙터 작업」이라함)에 종사하는 사람은 운전하는 기계의 조작에 충분히 숙련된 사람으로 하고 또 운전자는 운전교육을 받은 사람이어야 합니다.

(2)다음에 해당하는 사람은 트랙터 작업에 종사할 수 없습니다.

가. 정신병자

나. 취중인자

다. 과로, 병, 약물의 영향등 기타의 이유로 정상적인 운전조작을 할 수 없는자

라. 임신중인자

마. 18세 미만인자

(3)트랙터 작업에 종사하는 사람은 특히 건강에 유의하고 적당한 휴식을 취하십시오.

(4)복장 및 보호구 사용

다음의 작업을 할때에는 적당한 복장등 보호구를 사용하여 위험하지 않도록 작업에 임하십시오.

가. 머리보호

기계에서의 추락 및 낙하물의 위험이 있을경우, 교통이 빈번한 도로에서의 운행경우 등에는 두부보호를 위하여 헬멧과 같은 적당한 보호구를 사용하십시오.

나. 기계에 걸리는 것으로 부터의 보호

원동기 또는 동력전달 장치에 있는 작업기 또는 구동하는 작업기를 사용하는 경우에는, 옷, 두발, 수건등이 감겨들어가지 않도록 적절한 모자 및 작업복 등을 사용하십시오.

다. 발의 상해 및 미끄러짐 방지보호

기계작업에 있어서 작업기등의 낙하, 흙덩이의 비산, 밟힘 찔림 및 미끄러짐 등의 우려가 있는 경우에는 사고를 방지하기 위하여 적당한 복장을 이용하십시오.

라. 쓰레기 및 유독한 가스로 부터의 보호

다량의 쓰레기 및 유해가스가 발생하는 작업에 있어서는 쓰레기 및 유독한 가스에 의한 위험을 방지하기 위하여 적합한 보호장구를 사용하십시오.

마. 농약으로 부터의 보호

방제 작업에 있어서는 호흡기, 눈, 피부 등에 의한 장해 방지를 위하여 적절한 보호구(보호의 포함)을 사용하십시오.

바. 격심한 소음으로 부터의 보호

격심한 소음속에서 작업함에 있어서는 귀를 보호하기 위하여 적절한 보호구를 사용하십시오.

사. 보호구의 취급

안전보호구를 항상 정상적인 기능을 유지할 수 있도록 점검하고 바르게 사용하도록 하십시오.

보수관리

(1)트랙터운전자는 사용 전후에 일상 점검 정비를 행하는 위에 정기적인 점검 정비를 항상 트랙터 작업기 및 트레일러를 안전한 상태로 유지하십시오.

(2)트랙터 운전자는 트랙터 및 작업기의 조정장치 보호장치 등 위험 방지를 위하여 필요한 장치를 항상 점검 정비하고 정상적인 기능을 발휘할 수 있도록 하여 놓으십시오.

(3)트랙터 및 작업기의 점검 정비 및 수리는 교통위험이 없고 평탄하고 안전한 장소에서 더욱 안전한 방법으로 확실하게 행하십시오. 또 옥내에서 엔진을 운전하고 점검정비를 행할 경우에는 환기를 적절하게 하여 주십시오.

(4)트랙터 점검 조정은 필히 원동기를 정지하고 주차 브레이크를 잠그고 차정지 고임목등 안전한 상태에서 하여 주십시오. 또 유압장치로 무거운 기계가 들어 올려지고 있는 밑에서 작업해야 할때에는 고장 장치가 있는것에 있어서는 필히 그것을 사용하고 또한 지지봉을 고임 등 급격한 낙하를 방지하는 조치를 강구하여 행하십시오.

(5)작업기를 들어올린 위치에서 점검, 조정등을 행할 경우에는 고정 장치에 있는것에 있어서는 필히 그것을 사용하고 또한 고정장치의 유무에 관계없이 낙하 방지의 조치를 강구하십시오.

(6)원동기를 정지하고 점검중 부주의로 인해 원동기가 시동되지 않으면 조치를 강구하십시오.

(7)트랙터, 트레일러 등을 들어올려 그 아래에서 수리, 차륜폭의 조정, 차륜교환등을 할 경우는 지면에 붙어있는 차륜에는 고임목을 받쳐 놓으십시오.

(8)트랙터및 작업기에 붙여져 있는 방호장치등을 트랙터 및 작업기의 점검, 정비, 수리 등으로 떼어낼 경우에는 그 부분의 작동이 정지되어 있는가를 확인한 후에 떼어내십시오. 떼어낸 방호장치는 필히 원위치 하십시오.

(9)엔진이 움직이고 있을때 또는 과열되어 있을때에 연료를 넣지 마십시오. 또 연료공급시 또는 연료창고 부근에서는 불을 사용하거나, 흡연하지 마십시오. 야간에 급유한 경우에는 나화(裸火)등을 조명으로 사용하지 않도록 특히 유의하십시오.

(10)라디에이터에 급수를 위하여 과열된 라디에이터 캡을 떼어낼 때에는 증기 또는 열탕이 분출할 우려가 있으므로 충분히 주의 하십시오. 과열된 라디에이터에 빨리 냉각수를 주입하던 라디에이터가 파열할 우려가 있으므로 주의 하십시오.

(11)밧데리 점검은 엔진 시동전에 하십시오. 또 밧데리 근처에는 화기를 가까이 하지 마십시오. 특히 밧데리 마개를 열때에는 충전액이 넘치지 않도록 유의 하십시오.

(12)점검 정비에 필요한 공구류는 적절한 관리를 하고 바르게 사용하십시오. 항상 트랙터 점검 정비에 필요한 공구류를 준비하여 놓으십시오.

▶화재방지와 위험물의 안전관리

(1)화재방지

가. 작업중 가연물질을 원동기 등에 가까히 하지마십시오.

나. 작업중에 화재가 발생되지 않도록 원동기 등을 안전하게 취급하십시오.

(2)위험물의 안전관리

가. 위험하다고 생각하는 기계는 작업종료후 덮어 씌우는 등 안전을 확보하도록 조치를 강구하십시오.

나. 인화 또는 폭발우려가 있는 연료등은 작업종료후 필히 격납고에 들여 놓던가 위험하지 않는 장소에 놓고 화기엄금의 표시를 하십시오.

다. 가연성물질은 작업후 화기가 없는 안전한 장소로 옮기십시오.

▶작업기의 착탈 및 조정

(1)작업기의 착탈은 평평한 장소등의 안전한 장소에서 또는 안전한 방법으로 확실히 행하십시오.
(2)승용형 트랙터를 이동하여 작업기를 장착하는 트랙터와 작업기의 사이에 사람이 들어가지 않도록 주의하십시오. 트랙터와 작업기를 연결할때는 언제라도 피할 수 있는 안전한 태세로 조작하고 이때에 트랙터는 필히 브레이크를 잠그어 놓으십시오.
(3)작업기를 장착한 후 링크의 모든 셋트핀이 확실히 체결되었는가를 확인하십시오.
(4)유니버설 죠인트는 작업중 될수 있는대로 똑바로 되도록 트랙터에 장착하십시오.
(5)무거운 작업기를 연결 또는 장착한 경우에는 트랙터에 바란스웨이트를 붙여서 바란스가 양호한 상태로 유지토록 하십시오.
(6)운전자가 운전위치를 떨어져서 작업기를 조정하는 경우에는 트랙터 주차브레이크를 걸고 엔진을 정지하고 구동축 동력의 전동이 끊어졌는가를 확인한 후에 행하십시오.
(7)작업기 밑으로 들어가거나 발을 들여놓거나 하지 마십시오.
(8)로타리 작업을 할때 리어카바를 조정하십시오.

▶트랙터를 정지작업에 사용할 때의 주의사항

(1)원동기에서 작업기로의 동력전달은 안전 또는 확실한 방법에 의해 하십시오. 사람이 연결부에 접촉할 우려가 있을 경우에는 벨트에 접촉되지 않도록 조심하십시오. 또 벨트의 연결부위에는 돌기가 난 도구를 사용하지 마십시오.
(2)기계를 고정시킬때에는 확실하게 고정함과 동시에 작업하기 위하여 필요한 통로 및 작업장을 적절히 확보하십시오.
(3)실내작업의 경우는 적절한 환기 및 채광조치를 강구하십시오. 내연기관을 동력원으로 하는 작업 또는 유해가스를 발생하는 작업을 실내 등에서 할 경우는 특히 주의하십시오.

▶승차등의 금지

(1)트랙터에 타인을 동승시키지 마십시요. 또 작업기에 사람을 태우지 마십시오. 다만 사람이 앉기 위한 좌석이나 서서타기 위한 플랫포움이 있을 경우에는 승차 정원의 범위내 인원에 대해서는 탑승할 수도 있습니다.
(2)도로주행의 경우에 사람을 태우지 마십시오.
(3)운전자는 트랙터 좌석이외의 장소에 서거나 앉거나 해서 운전하지 마십시오.
(4)특별한 경우를 제외하고 운행 또는 작업중의 트랙터 및 작업기에 뛰어서 승차 및 하차하지 마십시오.

▶운전조작

(1)18세 미만자는 트랙터 운전을 하지 마십시오. 다만 숙련된 어른이 감시하에서 훈련을 위한 경우는 가능합니다.
(2)작업중은 작업관계자 이외의 사람을 접근시키지 마십시오.
(3)보조작업자 및 타인에 피해를 미치지 않도록 기계를 바르게 운전 하십시오. 특히 흙먼지가 날릴 우려가 있는 로타리 경운작업의 경우는 어린아이 등이 접근하지 않도록 주의하십시오.
(4)시동 및 발진에 있어서는 다음 사항을 준수하십시오.
가. 격납고에서 엔진을 시동할 때에는 변속위치를 필히 중립에 놓고 PTO 축의 동력전달도 끊어 놓으십시오.
나. 격납고에서 엔진을 시동할 때에는 환기가 좋은 가를 확인하고나서 시동하십시오.
다. 발진할 때에는 변속위치와 주위의 안전을 확인하는 동시에 작업기나 트레일러에 주의하고 사람과 기계의 안전을 확인한 후에 발진하십시오.

(5)작업 또는 운행에 있어서는 다음 사항을 준수하십시오.

가. 운전자는 운행중에는 필히 운전석에 앉은 상태에서 조작하십시오.

나. 필요이상의 고속운전, 급발진, 급가속, 급재동 및 급선회는 절대로 삼가하십시오.

다. 운행중에는 핸들을 바르게하고 꼭 잡아서 조작하고 한눈팔기 운전, 졸면서하는 운전을 하지 마십시오.

라. 고속주행을 하고 있는 경우는 급브레이크를 밟는것을 가능한 피하고 특히 선회시 급브레이크는 위험이 있는고로 절대로 피하십시오.

마. 트랙터 본체에 짐받이가 있는 경우를 제외하고 적은 하물(荷物)이라고 할지라도 본체위에 쌓아 놓지 마십시오.

바. 동력전달장치, 회전부등 위험한 부분에 접촉되지 않도록 주의하십시오.

사. 트랙터선회시, 작업기에 사람이 접촉되지 않도록 주위에 특히 유의하십시오.

아. 야간작업에 있어서는 특히 안전에 유의하고 적절하게 안전한 조명을 하여 주십시오.

자. 칼날 또는 예리한 돌기를 가지고 있는 기계로 작업을 행할 경우에는 다치지 않도록 특히 주의 하십시오.

(6)도로주행시에는 (5)에 명시된 사항외에 다음 사항을 준수하십시오.

가. 관계법규를 준수하고 안전하게 운전하십시오.

나. 타 자동차의 운행에 방해가 되지 않도록 유의하십시오.

다. 칼날 또는 예리한 돌기를 가지고 있는 작업기는 떼어내십시오. 부득이 정착한대로 주행할 때에는 덮개를 씌우십시오.

라. 돌출 및 굴곡이 격심한 도로에서는 고속으로 운전하지 마십시오.

마. 좌우의 브레이크페달을 연결한 상태에서 주행하십시오.

바. 트랙터에 폭이 넓은 작업기를 정착하고 주행하는 경우에는 작업기의 좌우에 적색표시(야간은 적색등)및 저속인것을 명시하는 마크등을 붙여서 타 자동차의 주의를 촉구하는 동시에 운전자는 폭의 넓음 및 좌우 요동에 유의하여 운전하십시오.

사. 전망이 나쁜 교차점 또는 건널목을 통과하는 일이 많을 경우에는 트랙터에 측사경을 장비하는 등 좌우의 안전을 확인할 수 있도록 조치를 강구하십시오.

(7)작업 또는 운행조건이 나쁜 경우에는 (5)및 (6)에 명시된 사항외에 다음 사항을 준수하십시오.

가. 토지조건, 기상조건 등이 트랙터작업에 대해 양호하지 않을 경우는 실시판단 작업방법 및 장시 선택등에 주의해 행하십시오.

나. 요철길, 비탈길, 개천곁의 도로등에서는 속력을 낮추고 선회시에는 특별히 주의를 하십시오.

다. 비탈길을 오를때 또는 개천에서 나갈때에는 도중에 마력이 부족한고로 변속 조작하는 일이 없도록 미리 적당한 변속위치로 하고 천천히 발진하십시오.

라. 비탈길 중도에서 변속조작은 하지 말아 주십시오.

마. 비탈길을 내려갈 때에는 오를때의 속도 또는 그 이하의 속도로 주행하십시오. 또 클러치를 끊어 변속장치를 중립으로 놓거나 브레이크만으로 속도를 제어할려고 하지말고 엔진브레이크를 이용해서 운전하십시오.

바. 내려갈때에는 필히 엔진브레이크를 이용하십시오. 또 조향클러치를 사용하지 마십시오. 올라갈때의 경우 발진에는 전륜의 부상(浮上)에 주의하십시오.

사. 논의출입 세차를 위하여 개천등의 출입 경우는 가능한한 승강판을 사용하고 전복, 추락등이 일어나지 않도록 세심한 주의를 기울이십시오.

아. 급경사지를 오르내릴 경우는 작업기를 가능한한 낮게하고 중심위치를 낮게 하십시오. 특히 구멍이나 개천에 빠지지 않도록 주의함과 동시에 위험한 선회는 절대로 하지 마십시오.

자. 곁에 개천이 있는 도로 또는 도로의 한쪽, 양쪽이 경사져 있는 곳을 주행할 때에는 길가 연약한 부위에서 트랙터가 횡방향으로 미끄러지는 것에 주의 하십시오.
특히 개천의 만수시에는 주의 하십시오.

차. 개천을 횡단하거나 연약지를 통과할 때에는 미끄러짐 및 전복을 방지하도록 속도를 떨어뜨리는 등 특히 주의 하십시오.

카. 개천 또는 연약지에 떨어져 들어가 미끄러졌을 때에는 상황을 잘 판단하고 무리한 탈출을 시도하지 마십시오. 특히 작업기를 떼어내거나 바란스웨이트를 떼어내지 마십시오. 부득이 이것을 떼어내고 자력으로 탈출을 시도할 경우에는 전복의 우려가 크기 때문에 세심한 주의를 요합니다.

타. 트럭 또는 트레일러에 트랙터를 적재하고 내릴때에는 전복 및 낙하를 방지하기 위하여 승강판의 고정각도, 강도, 미끄러짐방지 및 트랙터 전후 바란스, 속도에 특히 주의하십시오.

파. 무거운 물체의 견인이나 뿌리를 뽑아낼 때에는 견인 밧줄을 팽팽할 때까지 천천히 전진하여 일단 정지하고나서 천천히 견인 하십시오.
또 견인물과 트랙터외의 연결점을 뒷차축 중심선보다 낮은 위치에서 하십시오.

▶주요제원표

형 식			TA4140
기체치수	전장(mm)		3300
	전폭(mm)		1500
	전고(mm)		2360
	축간거리(mm)		1900
	륜거(mm)	전	1210
		후	1140-1500
	최저지상고(mm)		370
중량			1855
엔진	명칭		LDW2004
	형식		수냉4사이클4기통직분식디젤
	총배기량(cc)		2068
	출력/최고속도(PS/rpm)		41/2600
	사용연료		디젤경유 JIS2호, 3호
	연료탱크용량(ℓ)		48
	시동방식		시동모타식
타이어		전륜	8-18
		후륜	13.6-28
차체	클러치방식		건식단판, 기계식
	제동방식		습식디스크, 기계식
	조향방식		인테그랄식 파워스테어링
	차동방식		베벨기어(디프록有)
	변속방식		상시치합, 선택치합병용
최소선회반경(mm)			2.40
변속단수			전진 : 16단, 후진 : 16단
PTO	회전속도(rpm)		588,704,1057,1321
	축치수(mm)		축호칭 35
작업기 승강장치	제어방식		포지션, 드래프트 콘트롤
	장착방식		JISI형

주 행 속 도(km/h)				
리니어시프트	부변속	주변속	전진	후진
F(R)	LL	1	0.36	0.33
		2	0.51	0.47
		3	0.70	0.63
		4	0.92	0.83
	L	1	1.10	1.01
		2	1.55	1.41
		3	2.09	1.91
		4	2.75	2.50
	M	1	3.05	2.79
		2	4.28	3.91
		3	5.80	5.30
		4	7.61	6.96
	H	1	10.26	9.38
		2	14.40	13.17
		3	19.50	17.84
		4	25.60	23.40

※상기 사양은 개량을 위하여 예고없이 변경될 수 있습니다.

TA4140 배선도

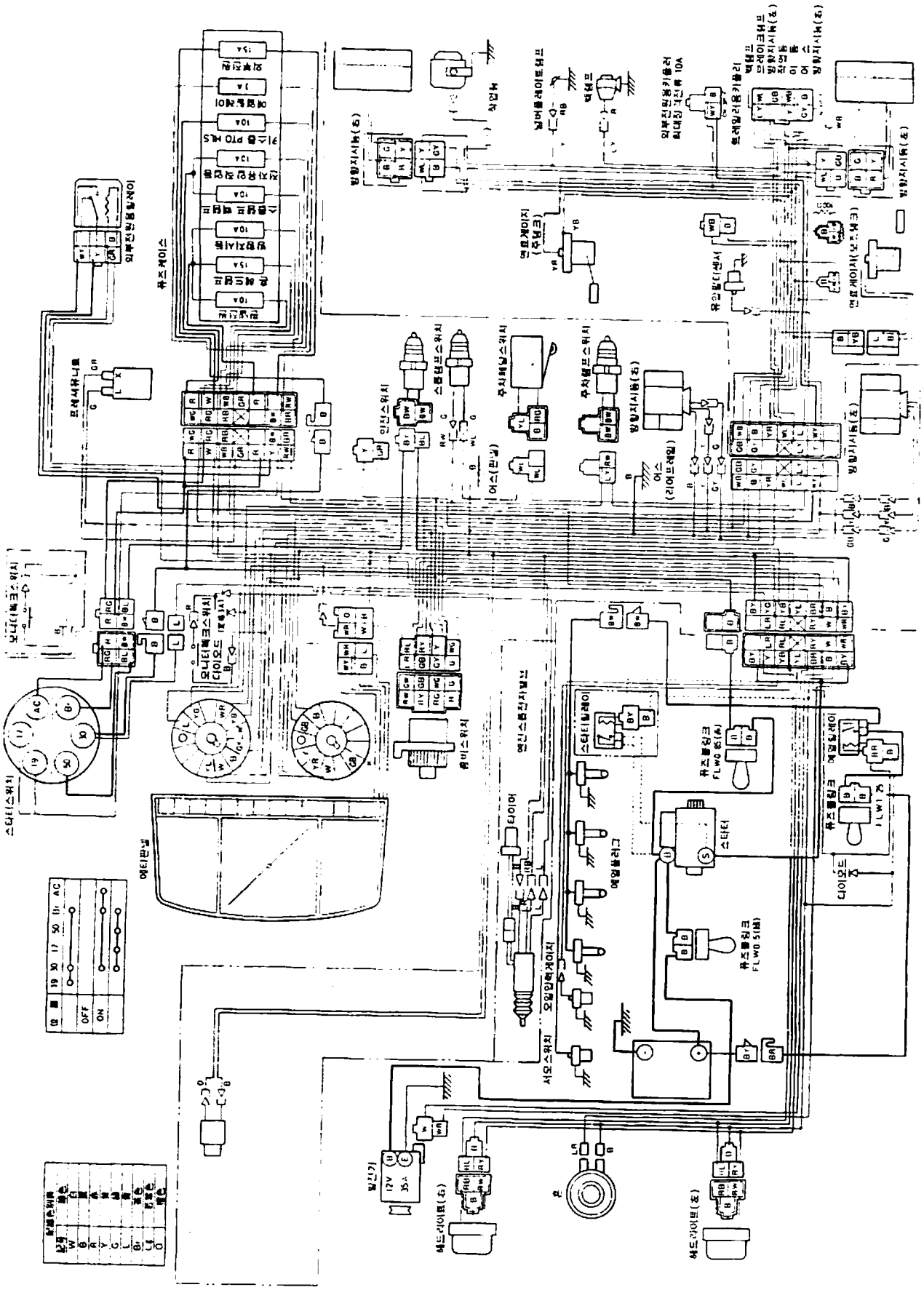

부품리스트

(TA4140)

부품명세표 사용에 대하여

1. 부품명세표 구성

○ 그림은 TA4140 형의 구성부품, 부속품 및 주문제작부품을 모두 기재하였습니다. 엔진은 LOMBARDINI LDW2004 를 탑재하고 있습니다.

○ 부품번호의 머리에 〔V〕가 붙어있는 부품은 ISO규격품을 나타내며, 〔W〕가 붙어 있는 부품은 표준 시판품을 표시하고 있습니다.

〔V〕 ····· ISO 규격품　　〔W〕 ····· 표준 시판품

○ 부품명의(COMP)이란 2가지 부품이상 용접 또는 스폿트에 의한 완성부품을 표시합니다.

○ 부품명의 (좌 또는 L) (우 또는 R)이란 진행방향을 향하여 또는 조립상태에서 보았을 경우를 나타냅니다.

2. 물품주문을 할때

○ 견출번호 및 부품번호를 인락하여 주십시오.(특히 부품번호는 컴퓨터코드로 되어 있으므로 착오 없게 확실히 주문하여 주십시오.)

3. 분해 및 조립시

○ 조립 순서대로 그림이 표시되어 있으므로 분해 및 조립시에 참고 하십시오.

※ 이 부품 명세표는 개량을 위하여 예고없이 변경될 수도 있습니다.

목 차

TA4140

■엔 진 〈엔진〉

FIG 1. 흡, 배기 시스템(INLET, OUTLET MANIFOLD) ····· 2
FIG : 2. 피스톤, 케네팅 로드관계(PISTON, CONNECTING ROD) ····· 4
FIG : 3. 크랭크 축 및 플라이 휠(CRANK SHIFT, FLY WHEEL) ····· 6
FIG : 4. 밸브 메카니즘(VALVE MECHANISM) ····· 8
FIG : 5. 크랭크 케이스 관계(CRANK CASE) ····· 12
FIG : 6. 연료시스템(FUEL SYSTEM) ····· 16
FIG : 7. 냉각시스템(FAN, WATER) ····· 20
FIG : 8. 오일팬, 휠터(OIL PAN, FILTER) ····· 22
FIG : 9. 가버너 관계(GOVERNOR MECHANICAL) ····· 24
FIG : 12. 실린더 헤드 및 그밖의 부품(CYLINDER HEAD) ····· 28
FIG : 13. 스타트, 발전기 관계(START, ALTERNATOR) ····· 30

■샤 시 〈샤 시〉

FIG 22. 에어크리너 관계 ····· 32
FIG 23. 라디에터 관계 ····· 34
FIG 24. 소음기 관계 ····· 36
FIG 25. 연료탱크 관계 ····· 38
FIG 26. 서브 연료탱크 관계 ····· 40
FIG 27. 악셀 관계 ····· 42
FIG 29. 클러치 관계 ····· 44
FIG 30. 클러치 페달 관계 ····· 46
FIG 31. 프론트 미션케이스 관계 ····· 48
FIG 32. 인푸트 및 카운트 기어관계 ····· 50
FIG 33. 체인지 기어 관계 ····· 52
FIG 34. 리버스 체인지 기어 관계 ····· 54
FIG 36. P.T.O 드라이브 샤프트 관계 ····· 56
FIG 37. 메인 체인지 관계 ····· 58
FIG 38. 리버스 체인지 관계 ····· 60
FIG 39. 스페이스 미션 케이스 관계 ····· 62
FIG 43. 리어 미션 케이스 관계 ····· 64
FIG 44. 서브 체인지 기어 관계 ····· 66
FIG 45. 서브 체인지 시프터 관계 ····· 68
FIG 47. 드라이브 기어 관계 ····· 70
FIG 50. 체인지 관계 ····· 72
FIG 51. P.T.O 체인지 기어 관계 ····· 74
FIG 52. P.T.O 체인지 시프터 관계 ····· 76
FIG 53. P.T.O 레바 관계 ····· 78
FIG 54. 디프케이스 관계 ····· 80
FIG 55. 리어 액슬 하우징 관계 ····· 82
FIG 56. 브레이크 관계 ····· 84
FIG 57. 브레이크 페달 관계 ····· 86
FIG 58. 리어 휠 관계 ····· 90
FIG 59. 스테어링 휠 관계 ····· 92
FIG 60. 틸트 핸들 관계 ····· 94
FIG 61. 파워스테어링 관계 ····· 96
FIG 62. 스테어링(파워) ASSY ····· 100
FIG 63. 액슬브라켓트 관계 ····· 102
FIG 64. 프론트 드라이브 샤프트 관계 ····· 104
FIG 65. 액슬 하우징 관계 ····· 108
FIG 66. 프론트 기어 케이스 관계(1) ····· 110
FIG 67. 프론트 기어 케이스 관계(2) ····· 112
FIG 68. 프론트 휠 관계 ····· 114
FIG 69. 실린더 케이스 관계 ····· 116
FIG 71. 리프트 암 관계 ····· 118

FIG 73. 실린더 관계 ····· 120
FIG 75. 포지션 링크 관계 ····· 122
FIG 77. 콘트롤 밸브 ASSY ····· 124
FIG 78. 드레프트 링크 관계 ····· 126
FIG 79. 포지션 레바 관계 ····· 128
FIG 80. 드레프트 레바 관계 ····· 130
FIG 81. 하이드로닉 파이프 관계(1) ····· 132
FIG 82. 하이드로닉 파이트 관계(2) ····· 134
FIG 83. 스텍관계 ····· 136
FIG 85. 하치 및 3P링크 관계 ····· 138
FIG 86. 로아링크 및 리프트 로드 관계 ····· 142
FIG 90. 본네트 관계(1) ····· 146
FIG 91. 본네트 관계(2) ····· 148
FIG 92. 휀카바 관계 ····· 150
FIG 93. 휀다 관계 ····· 154
FIG 95. 씨트 관계 ····· 156
FIG 96. 프론트 및 리어 마운트 관계 ····· 158
FIG 97. 플로아 관계 ····· 160
FIG 98. 후드카바 관계 ····· 162
FIG 99. 전상관계(1) ····· 164
FIG 100. 전장관계(2) ····· 166
FIG 101. 전상관계(3) ····· 170
FIG 102. 전상관계(4) ····· 174
FIG 105. 전상관계(7) ····· 176
FIG 106. 하니스 관계(1) ····· 178
FIG 108. 하니스 관계(2) ····· 180
FIG 112. 프레임 관계 ····· 182
FIG 113. 캬노피 관계 ····· 186
FIG 124. 공구 및 부속품 관계 ····· 188
FIG 128. 밸브(리모터/1) SET ····· 190
FIG 157. 웨이트 관계 ····· 194
FIG 158. 명판 관계 ····· 196
명판 상세 ····· 198

TA4140B (Option)

FIG 141. 리어그라스 관계(옵션) ····· 200
FIG 143. 도어관계(옵션) ····· 202
FIG 145. 도어씨일관계(옵션) ····· 204
FIG 152. 캡 하니스 관계(옵션) ····· 206
FIG 153. 프론트그라스 및 와이퍼관계(옵션) ····· 208

엔 진

ENGINE(LDW2004)

서어비스 메－모

FIG : 1. 흡, 배기 시스템(INLET, OUTLET MANIFOLD)

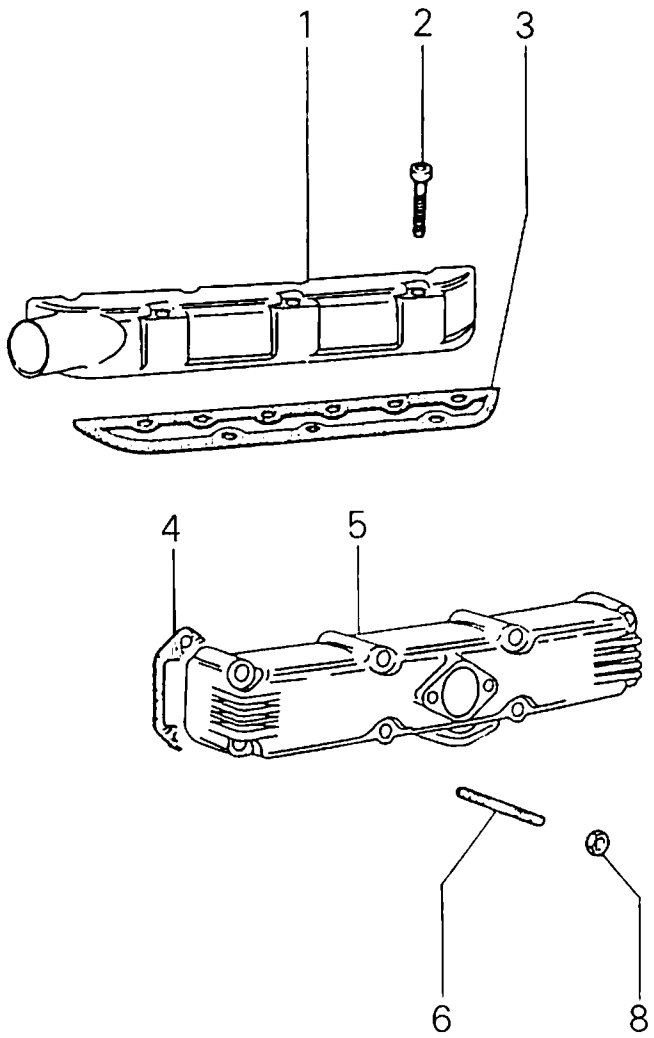

견출번호	부 품 번 호	품 명	수 량	규 격	비 고	메 모
1-1	2486. 237 114	흡기 메니홀드	1			
1-2	9730. 035 9	볼트 M8×65	7			
1-3	4420. 054 114	가스켓	1			
1-4	4420. 054 104	가스켓	4			
1-5	2486. 263 114	배기 메니홀드	1			
1-6	6780. 028 9	심음 볼트 M8×55	8			
1-8	3240. 095 9	너트 M8	8			

FIG : 2. 피스톤, 커넥팅 로드관계(PISTON, CONNECTING ROD)

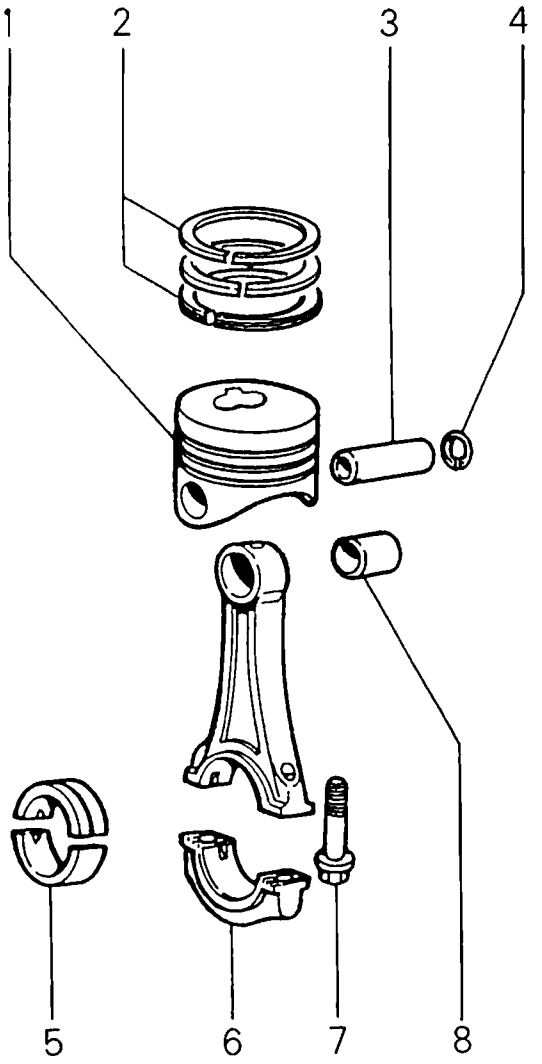

견출번호	부 품 번 호	품 명	수 량	규 격	비 고	메 모
2-1	6500. 720 104	피스톤 SET	4			
2-1	6500. 721 104					
2-1	6500. 722 104					
2-2	8211. 144 104	· 피스톤 링 SET	4			
2-2	8211. 145 104					
2-2	8211. 146 104					
2-3	8480. 054 104	· 피스톤 핀	4			
2-4	1240. 026 9	· 스냅링	5			
2-5	1640. 040 710	부시	4			
2-5	1640. 052 710					
2-5	1640. 053 710					
2-6	1526. 110 104	코넥팅 로드 ASSY	4			
2-7	1780. 048 9	· 볼트 M10×50	4			
2-8	1630. 021 104	· 부시	4			

FIG : 3. 크랭크 축 및 플라이 휠(CRANK SHIFT, FLY WHEEL)

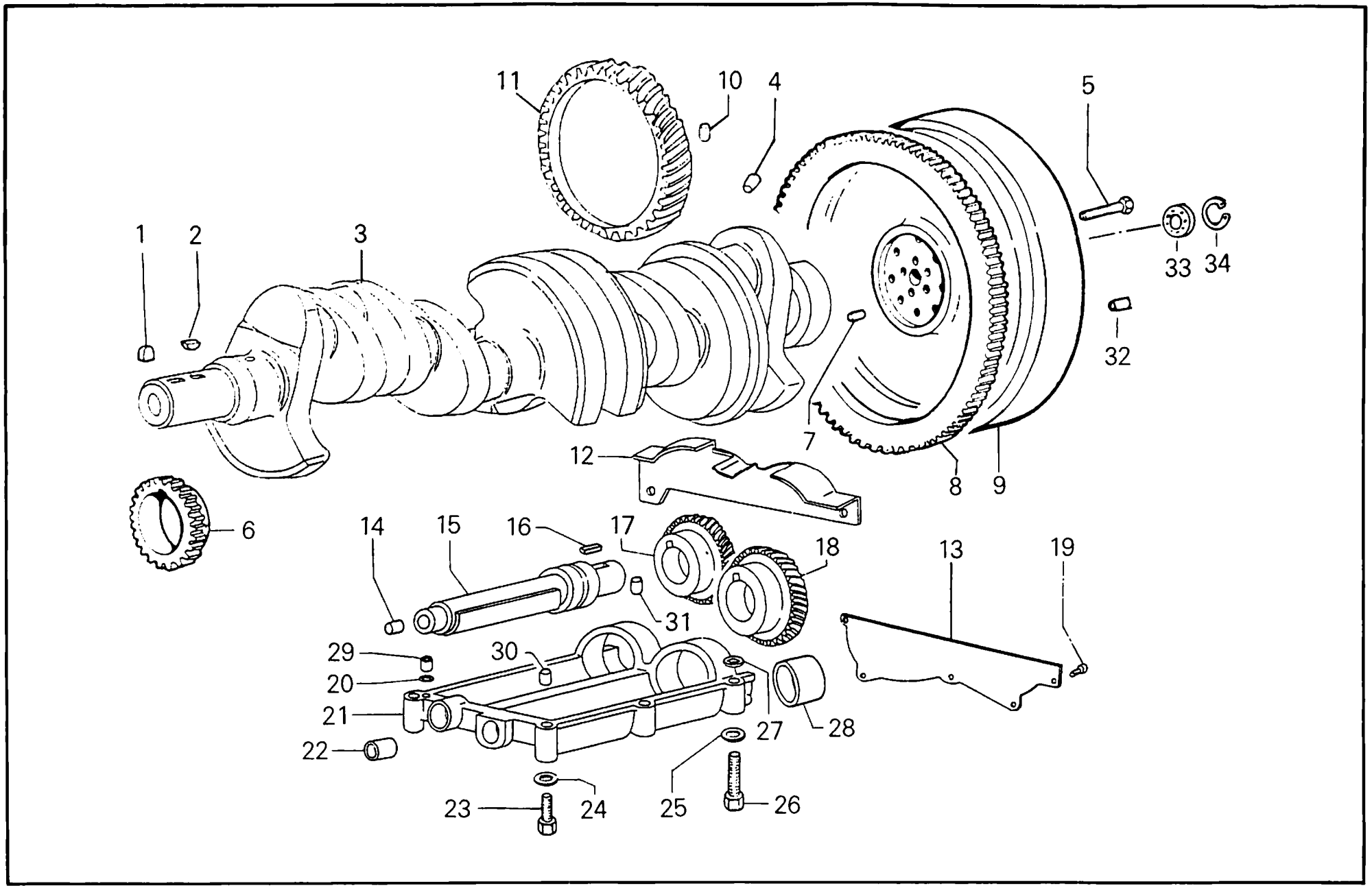

견출번호	부 품 번 호	품 명	수 량	규 격	비 고	메 모
3- 1	2280. 141 114	· 오일 펌프 키이	1			
3- 2	2280. 082 9	· 키이	1			
3- 3	1050. 752 114	크랭크 축	1			
3- 4	9080. 133 516	· 플러그	4			
3- 5	1523-100-005-00	볼트	6			1826. 089 104
3- 6	4936. 167 104	기어	1			
3- 7	1523-100-004-00	· 핀	1			8400. 120 104
3- 8	2816. 091 104	· 링기어	1			
3- 9	1523-047-872-00	플라이 휠	1			9880. 557 104
3-10	8430. 095 9	고정핀	1			
3-11	1523-100-001-00	기어	1			4936. 183 114
3-12	2635. 007 114	기어커버	1			
3-13	5055. 046 114	핀	1			
3-14	9080. 113 516	플러그	2			
3-15	1111. 112 114	축	2			
3-16	2210. 036 9	키이 6×6×20	2			
3-17	4910. 058 114	기어(좌)	1			
3-18	4910. 057 114	기어(우)	1			
3-19	9730. 009 9	볼트 M6×12	5			
3-20	1200. 035 9	0-링	1			
3-21	7951. 165 114	하우징	1			
3-22	1585. 150 114	슬리브 D20	2			
3-23	1780. 110 114	볼트 M10×60	2			
3-24	7565. 011 9	와셔	2			
3-25	7565. 011 9	와셔	2			
3-26	1780. 111 114	볼트 M10×80	2			
3-27	7640. 048 114	조정와셔	2			
3-28	1585. 149 114	슬리브 D50	2			
3-29	1970. 264 114	슬리브	1			
3-30	1970. 140 107	슬리브	1			
3-31	1970. 140 107	슬리브	1			
3-32	v520-100-802-00	평행핀(A)	3			
3-33	1523-100-002-00	볼베어링	1			
3-34	1523-100-003-00	스냅링(C형)	1			

FIG : 4. 밸브 메카니즘(VALVE MECHANISM)

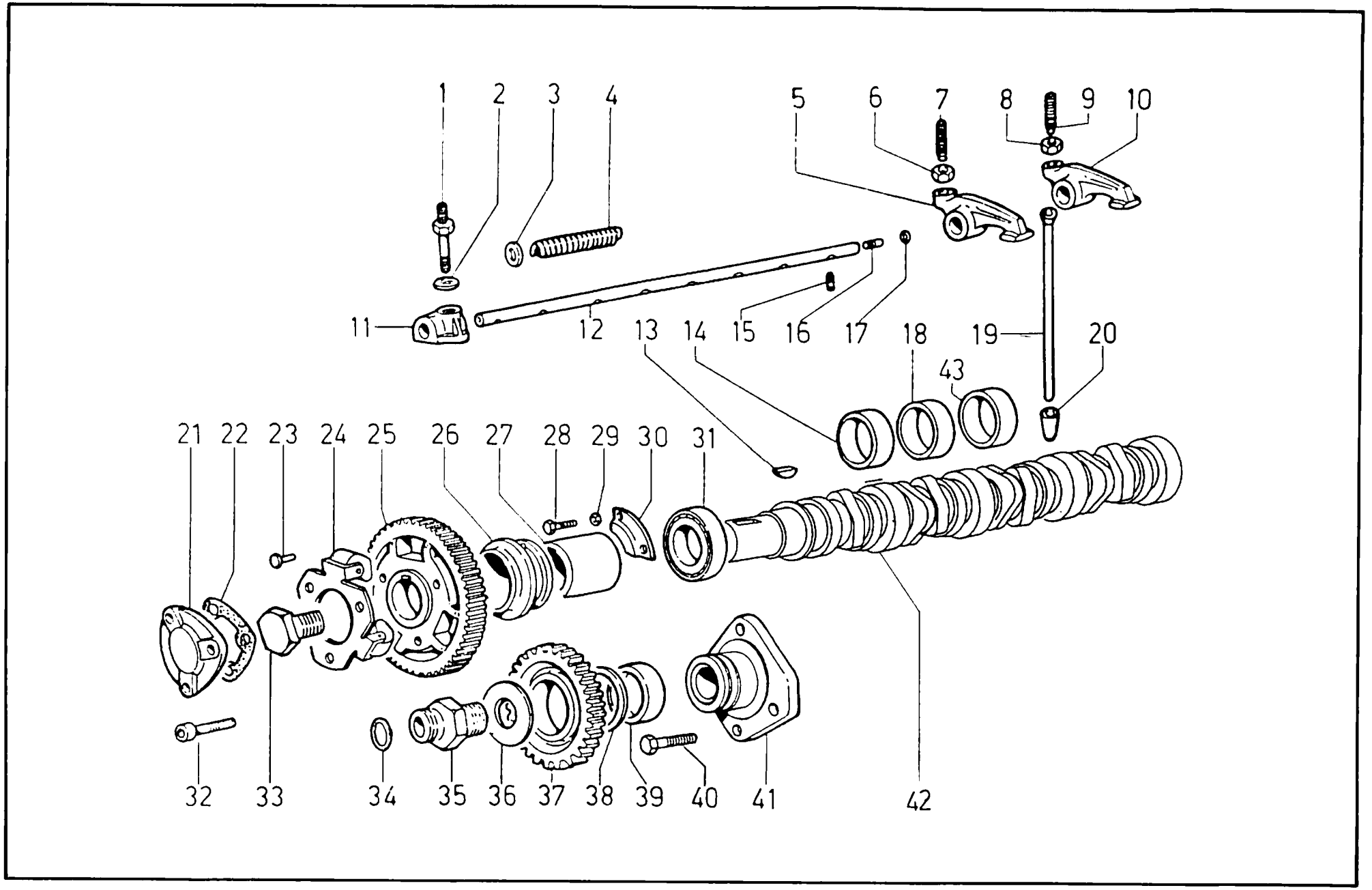

견출번호	부 품 번 호	품 명	수 량	규 격	비 고	메 모
4- 1	9865. 145 104	고정 볼트	4			
4- 2	7625. 125 9	와서	4			
4- 3	7701. 148 104	· 와서	6			
4- 4	5615. 009 104	· 스프링	2			
4- 5	4330. 047 114	로크암 ASSY	1			
4- 6	3240. 008 9	· 너트	4			
4- 7	9860. 048 500	· 조정볼트	4			
4- 8	3240. 008 9	· 너트	4			
4- 9	9850. 048 500	· 조정볼트	4			
4-10	……					
4-11	8615. 095 104	· 로크암 축 지지대	4			
4-12	6045. 082 114	· 로크암 축	1			
4-13	2280. 044 9	키이	1			
4-14	1580. 147 104	· 부시	1			
4-15	9765. 133 104	· 볼트	1			
4-16	9765. 009 9	· 볼트 M8×10	2			
4-17	1240. 006 9	· 스냅링	2			
4-18	1580. 148 104	· 부시	1			
4-19	1410. 090 104	타이로드	8			
4-20	7215. 067 104	부시로드	8			
4-21	2615. 040 625	캠축 커버	1			
4-22	4431. 070 625	조인트	1			
4-23	……					
4-24	……					
4-25	7362. 234 104	가버너 조합	1			
4-26	2086. 122 104	가버너 핀	1			
4-27	3495. 046 104	스페이서	1			
4-28	1770. 002 9	볼트 M8×16	2			
4-29	7565. 117 9	와서	2			
4-30	6275. 120 104	안전판	1			
4-31	3001. 065 104	볼 베어링	1			
4-32	9370. 107 9	볼트 M6×14	3			
4-33	1780. 104 104	볼트	1			
4-34	1200. 219 104	0-링	1			
4-35	9820. 138 104	고정볼트	1			
4-36	1257. 156 104	트리스트 와서	1			

FIG : 4. 밸브 메카니즘(VALVE MECHANISM)

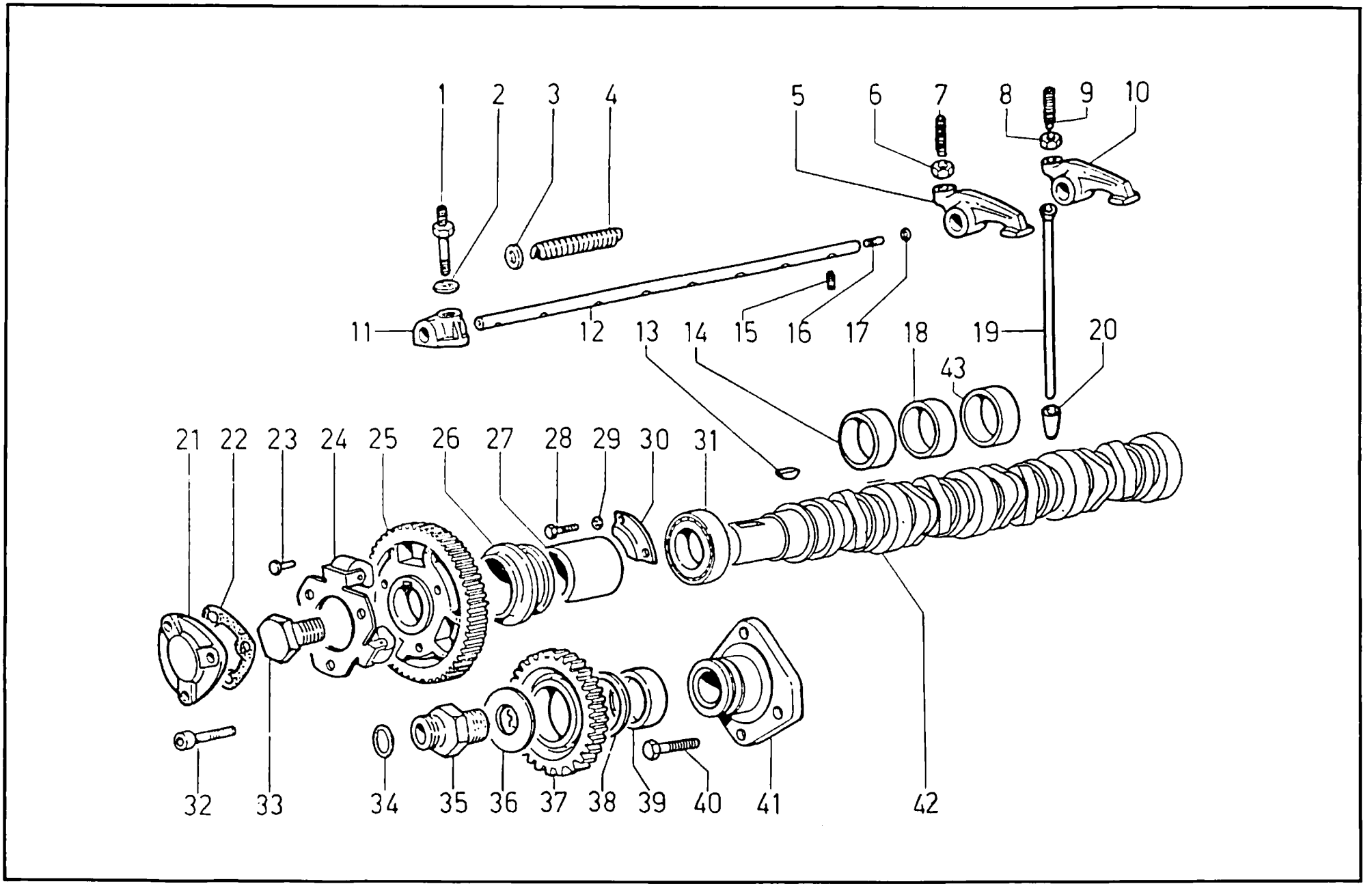

견출번호	부 품 번 호	품 명	수 량	규 격	비 고	메 모
4-37	4936. 165 104	인터 기어	1			
4-38	1257. 157 104	트러스트 와셔	1			
4-39	1580. 154 104	부시	1			
4-40	9732. 074 9	볼트 M8×20	4			
4-41	6130. 099 104	기어 축	1			
4-42	1011. 272 114	캠 축	1			
4-43	1580. 167 114	부시	1			

FIG : 5. 크랭크 케이스 관계(CRANK CASE)

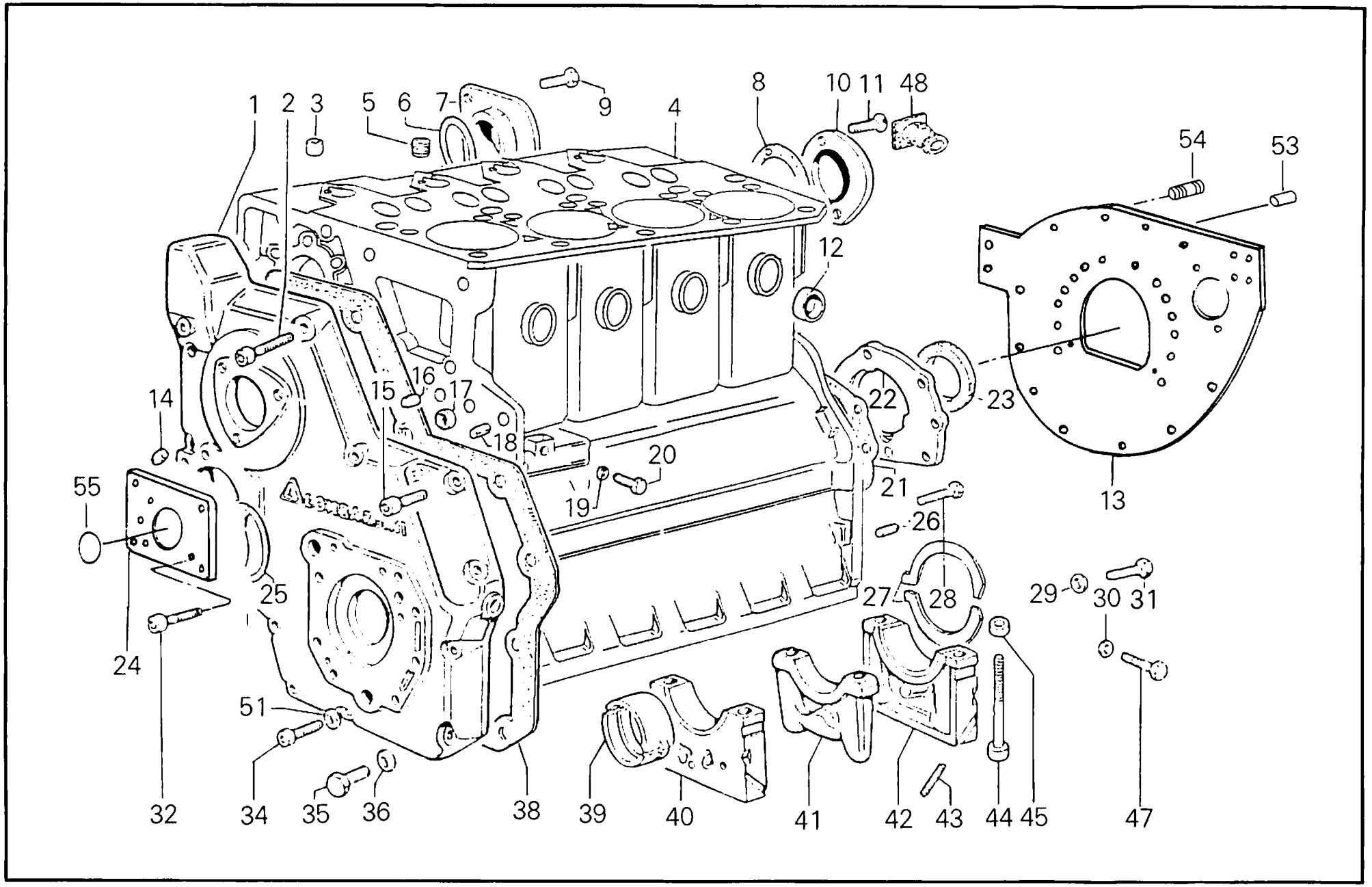

견출번호	부 품 번 호	품 명	수 량	규 격	비 고	메 모
5- 1	6658. 005 104	기어 사이드 커버	1			
5- 2	9730. 034 9	볼트 M8×55	2			
5- 3	1970. 141 104	슬리브	2			
5- 4	1510. 602 114	크랭크 케이스 조합	1			
5- 5	9765. 140 104	・볼트 M8×10	1			
5- 6	1200. 095 9	0-링	1			
5- 7	2650. 035 104	펌프 플랜지	1			
5- 8	4431. 129 104	가스켓	1			
5- 9	9730. 024 9	볼트 M8×16	3			
5-10	2615. 047 104	캠 축 커버	1			
5-11	9800. 061 9	볼트 M6×16	2			
5-12	8990. 022 9	・플러그 D30	7			
5-13	1523-148-001-00	리어 플레이트	1			2032. 104 104
5-14	9765. 111 9	・볼트 M8	2			
5-15	9730. 100 9	볼트 M8×25	2			
5-16	9765. 109 9	・볼트	1			
5-17	9080. 140 104	・플러그	1			
5-18	8460. 055 276	핀	2			
5-19	4670. 061 9	동 조인트	1			
5-20	9040. 012 193	플러그 M14	1			
5-21	4501. 102 104	가스켓	1			
5-22	3790. 073 104	플랜지	1			
5-23	1213. 304 104	・시일링	1			
5-24	2660. 008 104	펌프 플랜지	1			
5-25	1200. 091 9	0-링	1			
5-26	1523-100-011-00	로크핀	2			8400. 031 9
5-27	1257. 084 104	트러스트 와셔	2			
5-27	1257. 085 104	트러스트 와셔 +0.1	2			
5-27	1257. 086 104	트러스트 와셔 +0.2	2			
5-28	9730. 012 9	볼트 M6×20	8			
5-29	1523-100-012-00	와셔	12			7565. 011 9
5-30	7565. 011 9	와셔	8			
5-31	1523-100-013-00	볼트 M10×25	12			
5-32	9730. 010 9	볼트 M6×16	4			1780. 031 9
5-34	9730. 032 9	볼트 M8×45	8			
5-35	1805. 009 9	볼트 M16×1.5×35	4			

FIG : 5. 크랭크 케이스 관계(CRANK CASE)

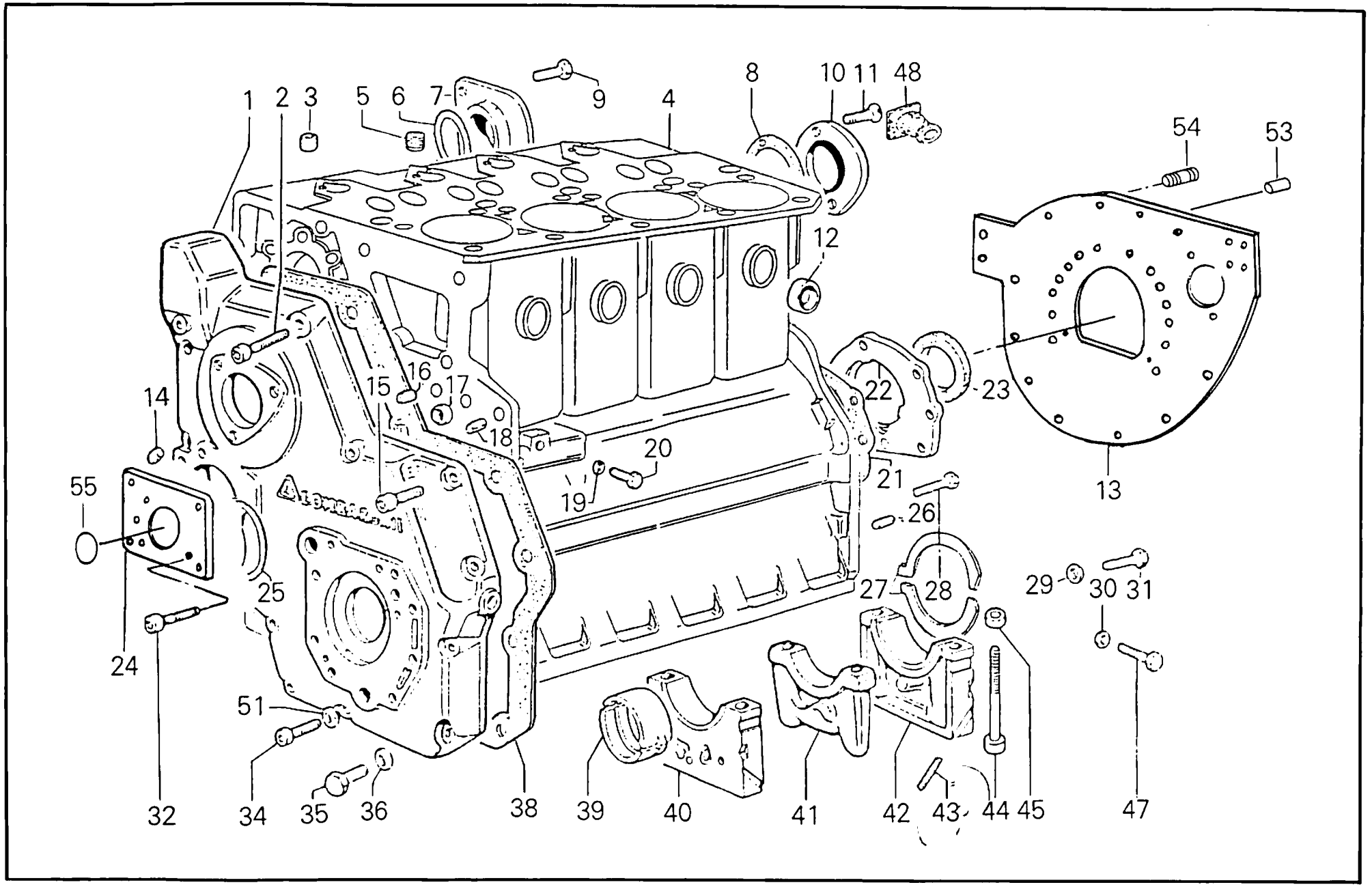

견출번호	부 품 번 호	품 명	수 량	규 격	비 고	메 모
5-36	7565. 015 9	와서	4			
5-38	4601. 050 104	가스켓	1			
5-39	1611. 141 104	메인 베어링 지지대	5			
5-39	1611. 142 104	메인 베어링 지지대 -0.23	5			
5-39	1601. 143 104	메인 베어링 지지대 -0.50	5			
5-40	……					
5-41	……					
5-42	……					
5-43	4400. 054 115	· 조인트	4			
5-44	1862. 126 114	· 볼트	10			
5-45	1970. 141 104	· 슬리브	8			
5-47	1780. 005 9	볼트 M10×28	8			
5-48	9000. 110 104	플러그	1			
5-51	7625. 010 9	와서	12			
5-52	8990. 054 114	· 플러그 D50	1			
5-53	v520-101-002-20	평행핀(A)	2	10×22		
5-54	v251-341-204-00	심음볼트	1	M12×40		
5-55	1523-100-010-00	O-링	1			

FIG : 6. 연료시스템(FUEL SYSTEM)

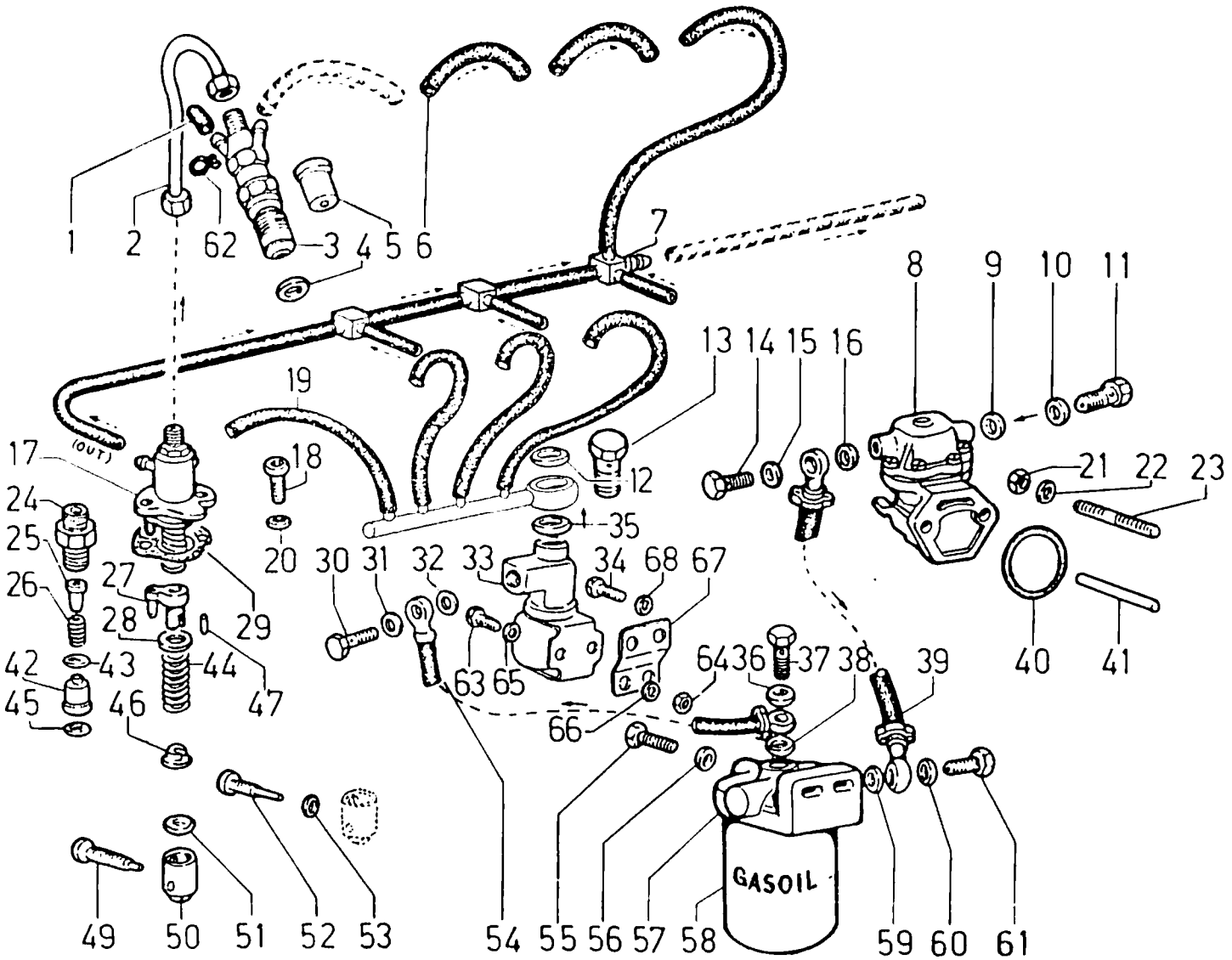

견출번호	부 품 번 호	품 명	수 량	규 격	비 고	메 모
6- 1	9080. 122 565	파이프	1			
6- 2	9375. 739 104	연결 파이프	4			
6- 3	5010. 003 565	노즐	4			
6- 4	5989. 006 565	절연판	4			
6- 5	6531. 311 565	노즐	4			
6- 6	9571. 091 104	파이프	3			
6- 7	9571. 155 114	파이프	1			
6- 8	6585. 066 104	연료 펌프	1			
6- 9	4670. 059 9	동 조인트	1			
6-10	4670. 059 9	동 조인트	1			
6-11	1901. 030 9	연결 볼트	1			
6-12	4670. 059 9	동 조인트	1			
6-13	1901. 030 9	연결 볼트	1			
6-14	1901. 030 9	연결 볼트	1			
6-15	4670. 059 9	동 조인트	1			
6-16	4670. 059 9	동 조인트	1			
6-17	6590. 249 104	인젝션 펌프	4			
6-18	9730. 267 104	볼트	8			
6-19	9375. 681 114	연결 파이프	1			
6-20	5715. 089 104	리테이너	8			
6-21	3203. 047 9	너트	2			
6-22	7565. 007 9	와셔	2			
6-23	6780. 133 107	심음 볼트 M8×16	2			
6-24	7265. 016 104	콘넥트	4			
6-25	7470. 012 104	필터	4			
6-26	5755. 122 104	스프링	4			
6-27	5401. 126 520	펌프 랙	4			
6-28	6410. 057 104	리테이너	4			
6-29	4580. 109 104	가스켓 0.10	4			
6-29	4580. 110 104	가스켓 0.10				
6-29	4580. 111 104	가스켓 0.10				
6-30	1901. 030 9					
6-31	4670. 059 9	동 조인트	1			
6-32	4670. 059 9	동 조인트	1			
6-33	3587. 130 104	전자 벨브	1			
6-34	1760. 001 9	볼트 M6×10	2			
6-35	4670. 059 9	동 조인트	1			

FIG : 6. 연료시스템(FUEL SYSTEM)

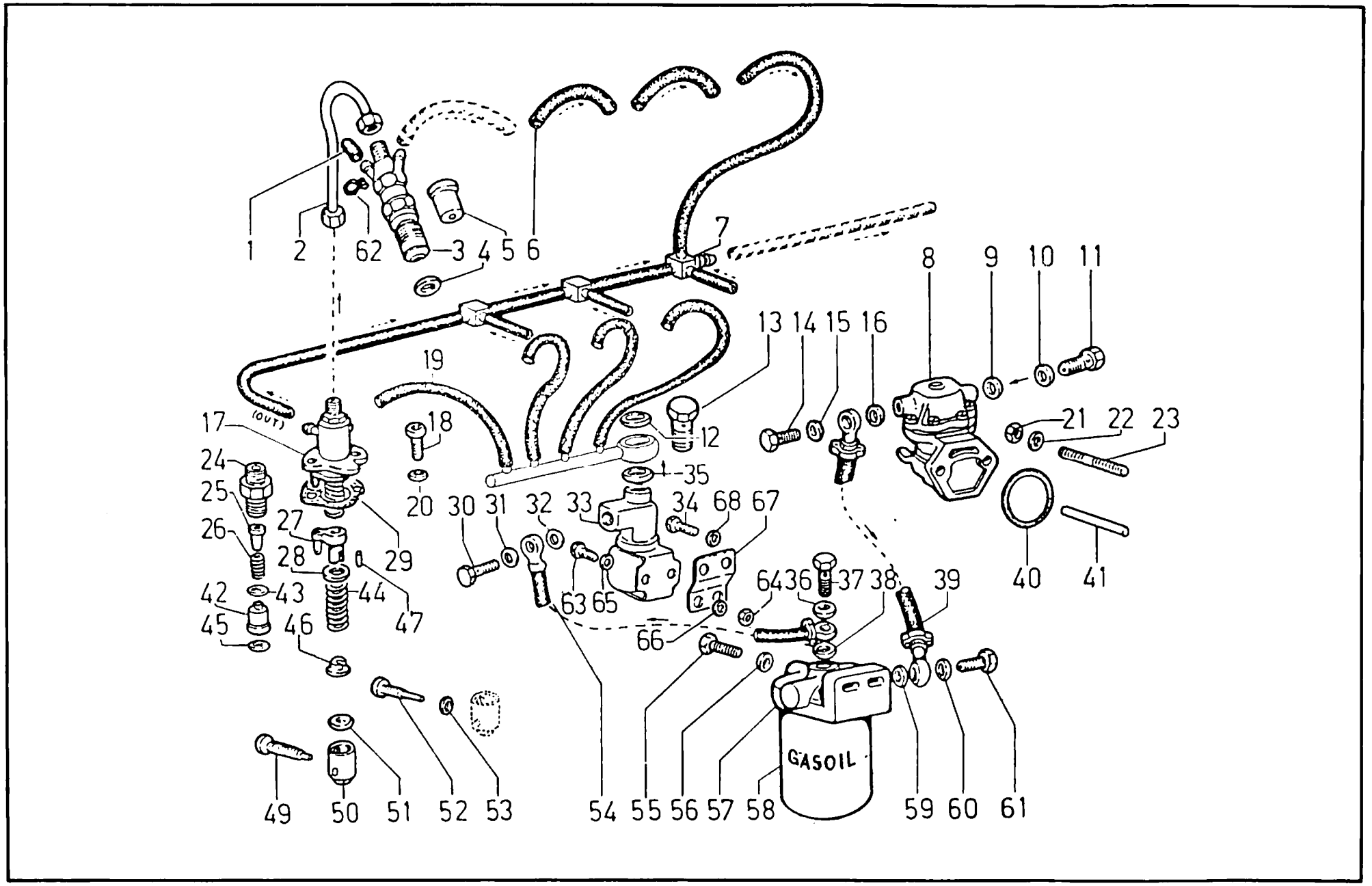

견출번호	부 품 번 호	품 명	수 량	규 격	비 고	메 모
6-36	4670. 061 9	동 조인트	1			
6-37	1901. 032 9	연결 볼트	1			
6-38	4670. 061 9	동 조인트	1			
6-39	9375. 673 105	연결 파이프	1			
6-40	1200. 087 9	O-링	1			
6-41	7200. 078 560	구동 봉	1			
6-42	9672. 092 104	연결 밸브	4			
6-43	4760. 036 104	가스켓	4			
6-44	5755. 080 104	스프링	4			
6-45	4760. 036 104	가스켓	4			
6-46	6400. 059 520	리테이너	4			
6-47	8430. 086 9	핀	8			
6-49	9730. 198 104	볼트	1			
6-50	7215. 092 104	푸시로드	4			
6-51	6000. 050 104	래퍼트	4			
6-52	9730. 256 104	볼트	3			
6-53	4670. 062 9	가스켓	3			
6-54	9375. 690 104	연료 파이프	1			
6-55	1780. 031 9	볼트 M10×25	2			
6-56	7625. 020 9	와셔	2			
6-57	3730. 068 104	연료 휠터	1			2175. 046 276
6-58	1523-143-479-0	· 연료 휠터 엘리먼트	1			
6-59	4670. 061 9	동 조인트	1			
6-60	4670. 061 9	동 조인트	1			
6-61	1901. 032 9	연결 볼트	1			
6-62	3630. 068 565	클램프	1			
6-63	1760. 001 9	볼트 M6×10	2			
6-64	3240. 008 9	너트 M6	2			
6-65	7565. 004 9	와셔	2			
6-66	7567. 004 9	와셔	2			
6-67	8900. 327 104	진자 밸브 지지대	2			
6-68	7565. 004 9	와셔	2			

FIG : 7. 냉각시스템(FAN, WATER)

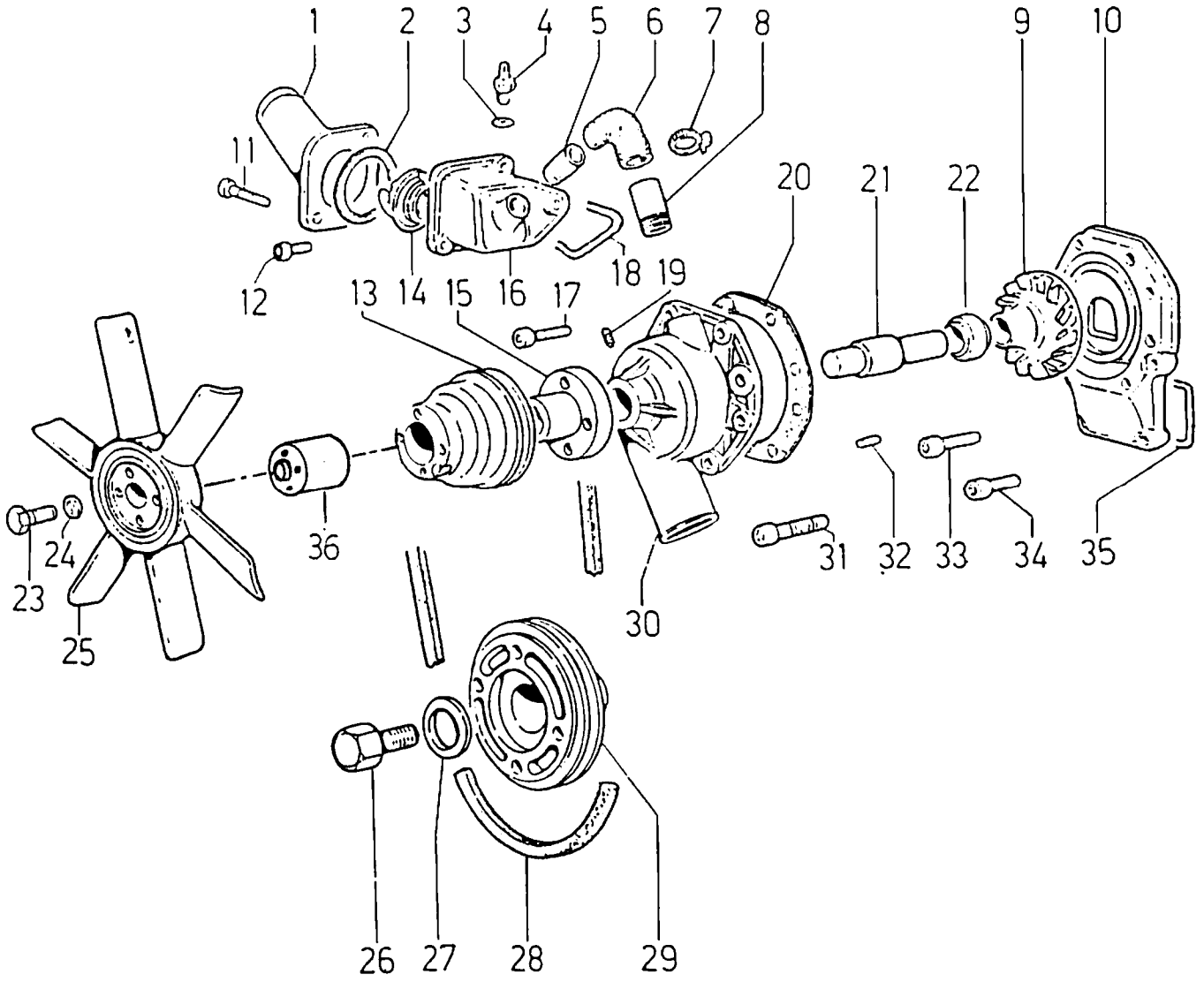

견출번호	부 품 번 호	품 명	수 량	규 격	비 고	메 모
7- 1	……					
7- 2	……					
7- 3	4670. 061 9	· 동 조인트	1			
7- 4	9195. 030 565	· 씨모 스테트	1			
7- 5	7285. 024 104	· 연결 파이프	1			
7- 6	9305. 019 104	· 냉각수 파이프	1			
7- 7	3630. 043 9	· 클램프	2			
7- 8	……					
7- 9	……					
7-10	8836. 176 104	지지대	1			
7-11	9730. 100 9	· 볼트 M8×25	2			
7-12	9732. 074 9	볼트 M8×20	2			
7-13	6975. 157 104	풀리	1			
7-14	9195. 073 104	· 씨모 스테트	1			
7-15	……					
7-16	4896. 178 104	씨모 스테트ASSY	1			
7-16	8900. 195 104	· 지지대	1			
7-17	9730. 100 9	볼트 M8×25	5			
7-18	1200. 239 9	0-링	1			
7-19	……					
7-20	4580. 122 104	조인트	1			
7-21	……					
7-22	……					
7-23	1523-100-008-00	볼트 M6×90	4			
7-24	v411-260-006-00	와셔(M6)	4			
7-25	1523-408-079-00	팬	1			
7-26	1805. 025 9	볼트	1			
7-27	7626. 041 9	와셔	1			
7-28	2400. 115 114	벨트	1			
7-29	6975. 238 104	구동 풀리	1			
7-30	6584. 237 104	냉각수 펌프	1			
7-31	9732. 064 9	볼트 M8×30	1			
7-32	8400. 048 9	테이퍼 핀	1			
7-33	9730. 100 9	볼트 M8×26	3			
7-34	9730. 045 9	볼트 M10×30	1			
7-35	1200. 116 104	0-링	1			
7-36	1523-100-006-00	스페이스	1			

FIG : 8. 오일팬, 휠터(OIL PAN, FILTER)

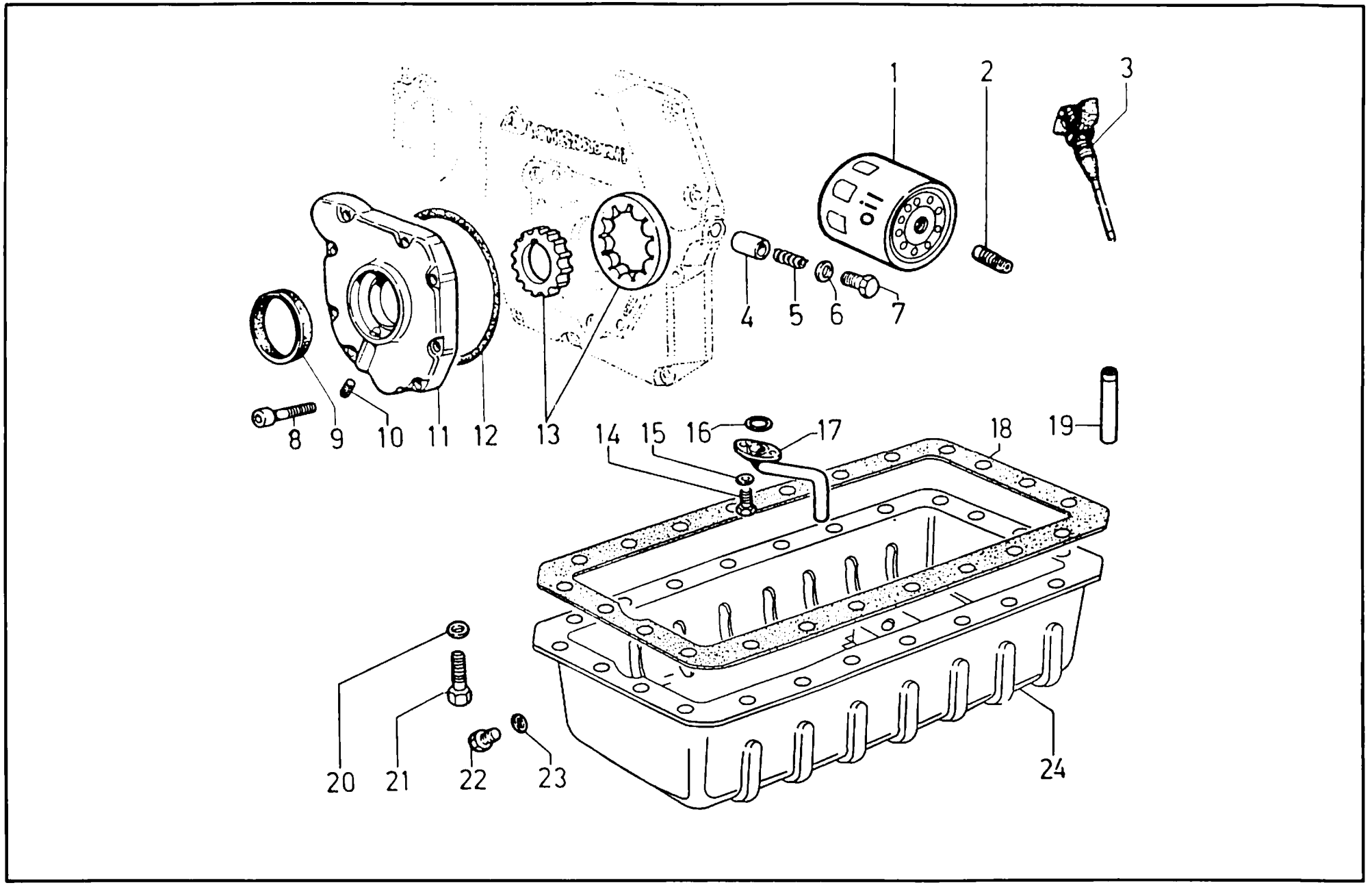

견출번호	부 품 번 호	품 명	수 량	규 격	비 고	메 모
8- 1	1523-167-399-00	오일 휠터 엘리먼트	1			2175. 104 104
8- 2	7265. 021 115	연결대	1			
8- 3	1400. 190 104	오일 레벨 게이지	1			
8- 4	6495. 052 104	드라이브 붐	1			
8- 5	5625. 010 104	스프링	1			
8- 6	4670. 019 9	동 조인트	1			
8- 7	9015. 006 104	캡	1			
8- 8	9730. 012 9	볼트 M6×20	9			
8- 9	1213. 305 104	・시일 링	1			
8-10	9765. 113 6	・볼트 M12	1			
8-11	2650. 054 104	오일 펌프 커버	1			
8-12	1200. 215 104	고무 오일 시일	1			
8-13	7750. 081 104	로테이터 ASSY	1			
8-14	1760. 005 9	볼트 M6×16	2			
8-15	7565. 004 9	와셔	2			
8-16	1200. 226 104	0-링	1			
8-17	9320. 143 114	SUCTION LINE	1			
8-18	4601. 166 114	조인트	1			
8-19	9580. 032 104	브레이드 파이프	1			
8-20	7555. 029 9	와셔	22			
8-21	9730. 024 9	볼트 M8×18	22			
8-22	8965. 005 9	・플러그	1			
8-23	4790. 016 9	・동 조인트	1			
8-24	6645. 304 114	오일 팬	1			

FIG : 9. 가버너 관계(GOVERNOR MECHANICAL)

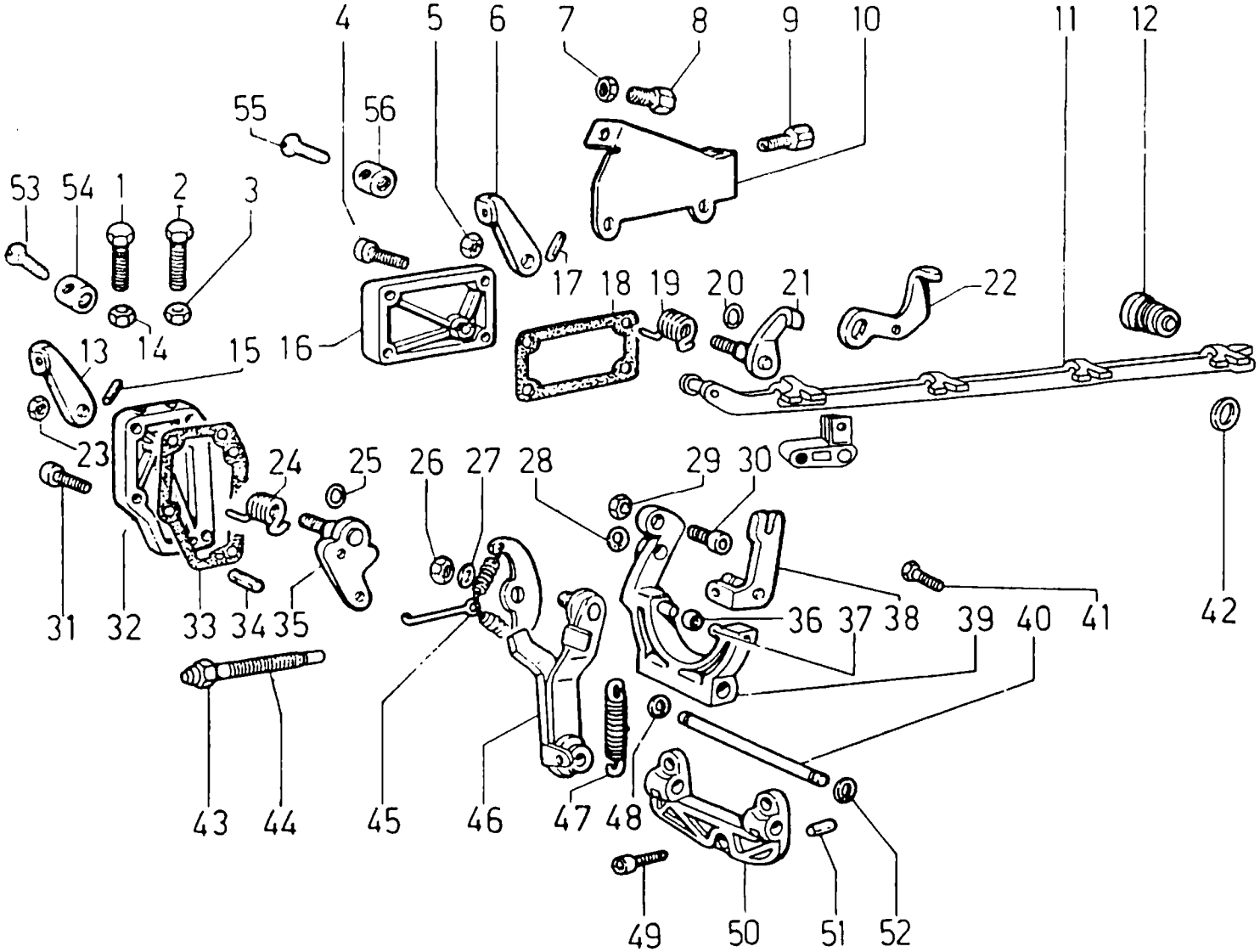

견출번호	부 품 번 호	품 명	수 량	규 격	비 고	메 모
9- 1	1760. 028 9	볼트	1			
9- 2	1760. 028 9	볼트	1			
9- 3	3240. 153 9	너트	1			
9- 4	9730. 009 9	볼트 M6×12	4			
9- 5	3203. 047 9	· 너트	1			
9- 6	……					
9- 7	3240. 019 9	너트	2			
9- 8	9180. 047 9	와이어 엔드	1			
9- 9	9180. 047 9	와이어 엔드	1			
9-10	5060. 008 104	지지대	1			
9-11	5200. 667 114	유니온 레버 ASSY	1			
9-12	4190. 103 104	너트	2			
9-13	……					
9-14	3240. 153 9	너트	1			
9-15	8340. 004 9	· 테이퍼 핀	1			
9-16	2516. 105 104	스톱 콘트롤	1			
9-16	2700. 042 104	· 커버	1			
9-17	8430. 004 9	· 테이퍼 핀	1			
9-18	4431. 127 104	가스켓	1			
9-19	5680. 104 104	· 리턴 스프링	1			
9-20	1200. 052 9	· 0-링	1			
9-21	……					
9-22	6275. 119 104	· 스톱 플레이트	1			
9-23	3203. 047 9	· 너트	1			
9-24	5680. 104 104	· 리턴 스프링	1			
9-25	1200. 052 9	· 0-링	1			
9-26	3203. 048 9	· 너트	1			
9-27	7625. 070 9	· 와셔	1			
9-28	……					
9-29	……					
9-30	……					
9-31	9730. 009 9	볼트 M6×12	4			
9-32	2516. 106 104	컨트롤 ASSY	1			
9-32	2700. 041 104	· 스로틀 커버	1			
9-33	4431. 128 104	가스켓	2			
9-34	8400. 048 9	로크핀	2			
9-35	……					

FIG : 9. 가버너 관계(GOVERNOR MECHANICAL)

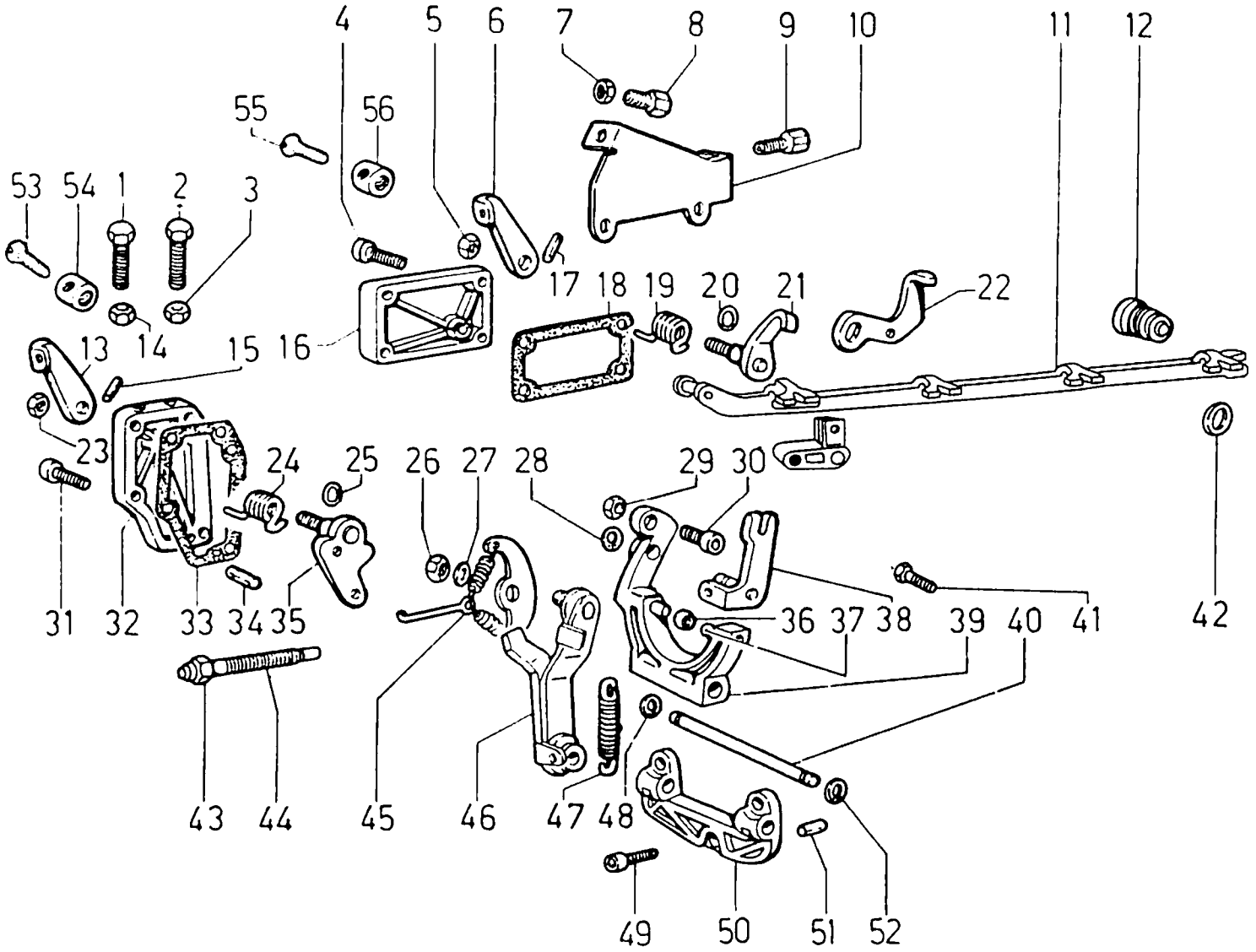

견출번호	부 품 번 호	품 명	수 량	규 격	비 고	메 모
9-36	1970. 203 104	슬리브	2			
9-37	……					
9-38	……					
9-39	5200. 634 104	가버너 레버	1			
9-39	5200. 661 104	조절레버	1			
9-40	6140. 408 104	· 레버 축	1			
9-41	9730. 008 9	· 볼트 M6×10	1			
9-42	4670. 021 9	동 조인트	1			
9-43	3240. 152 9	디바이스 너트	1			
9-44	8576. 068 104	외부 연료 디바이스	1			
9-45	1541. 119 104	· 스프링 걸이대	1			
9-46	5200. 628 104	· 가버너 레버 스프링	1			
9-47	5801. 208 104	· 디바이스 스프링	1			
9-48	1240. 002 9	· 스냅링	1			
9-49	9730. 010 9	볼트 M6×16	3			
9-50	8785. 105 104	· 지지대	1			
9-51	8460. 055 276	핀	2			
9-52	1240. 002 9	· 스냅링	1			
9-53	9790. 003 9	볼트	1			
9-54	6000. 016 45	너트	1			
9-55	9790. 003 9	볼트	1			
9-56	6000. 016 45	너트	1			

FIG : 12. 실린더 헤드 및 그밖의 부품(CYLINDER HEAD)

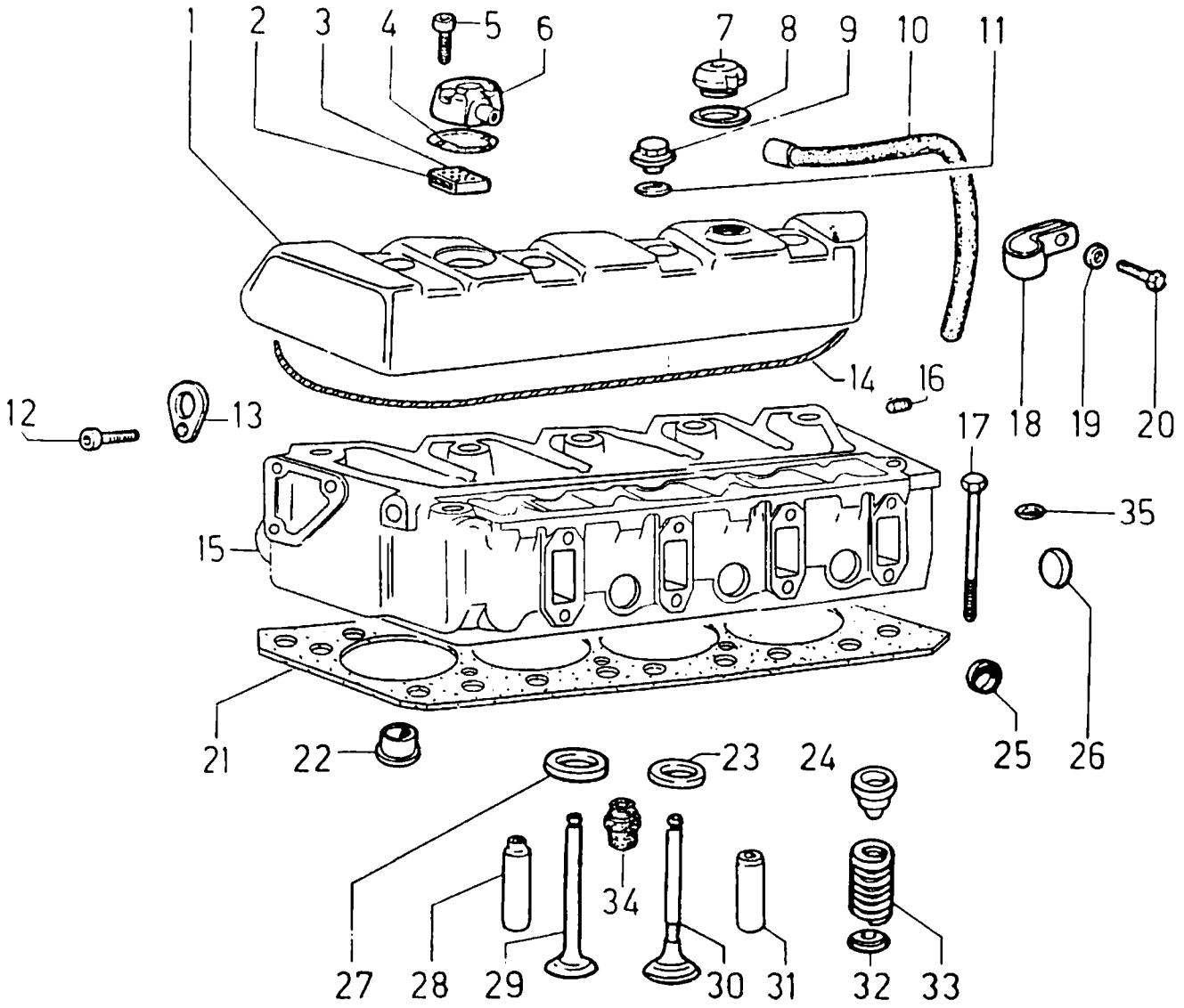

견출번호	부 품 번 호	품 명	수 량	규 격	비 고	메 모
12- 1	2115. 207 114	로크암 박스 커버	1			
12- 2	5496. 129 104	필터 엘리먼트	1			
12- 3	……					
12- 4	4431. 119 104	· 가스켓	1			
12- 5	9732. 078 9	· 볼트 M6×25	2			
12- 6	2750. 225 104	· 브레이크 인결 캡	1			
12- 7	9032. 064 560	필터 오일 캡	1			
12- 8	1200. 015 9	· 0-링	1			
12- 9	3300. 218 114	너트	4			
12-10	9400. 062 2760	브레이크 호스	1			
12-11	4400. 050 114	조인트	4			
12-12	1770. 002 9	볼트 M8×16	2			
12-13	8545. 190 104	걸이대	2			
12-14	4400. 049 114	· 가스켓	1			
12-15	9200. 371 114	실린더 헤드	1			
12-16	9765. 001 9	· 볼트 M6×8	1			
12-17	1862. 091 104	볼트	10			
12-18	3617. 089 837	클램프	1			
12-19	7625. 062 9	와셔	1			
12-20	1760. 003 9	볼트 M6×12	1			
12-21	4730. 642 114	헤드 가스켓 1.50	1			
12-21	4730. 463 114	헤드 가스켓 1.65	1			
12-21	4630. 464 114	헤드 가스켓 1.80	1			
12-22	9080. 201 104	· 예 연소실	4			
12-23	8000. 127 104	· 배기 밸브 시트	4			
12-24	6410. 098 104	리테이너	8			
12-25	9080. 083 9	· 플러그	2			
12-26	8990. 022 9	· 플러그	1			
12-27	8000. 126 104	· 흡기 밸브 시트	4			
12-28	4845. 190 104	· 흡기 밸브 가이드	4			
12-28	4845. 205 104	· 흡기 밸브 가이드 +0.50	4			
12-29	9652. 104 104	흡기 밸브	4			
12-30	9685. 108 104	배기 밸브	4			
12-31	4845. 189 104	· 배기 밸브 가이드	4			
12-31	4845. 204 104	· 배기 밸브 가이드 +0.50	4			
12-32	3430. 141 104	밸브 리테이너	8			
12-33	5755. 004 260	밸브 스프링	8			
12-34	4535. 015 107	가스켓	4			
12-35	7626. 040 9	와셔	10			

FIG : 13. 스타트, 발전기 관계(START, ALTERNATOR)

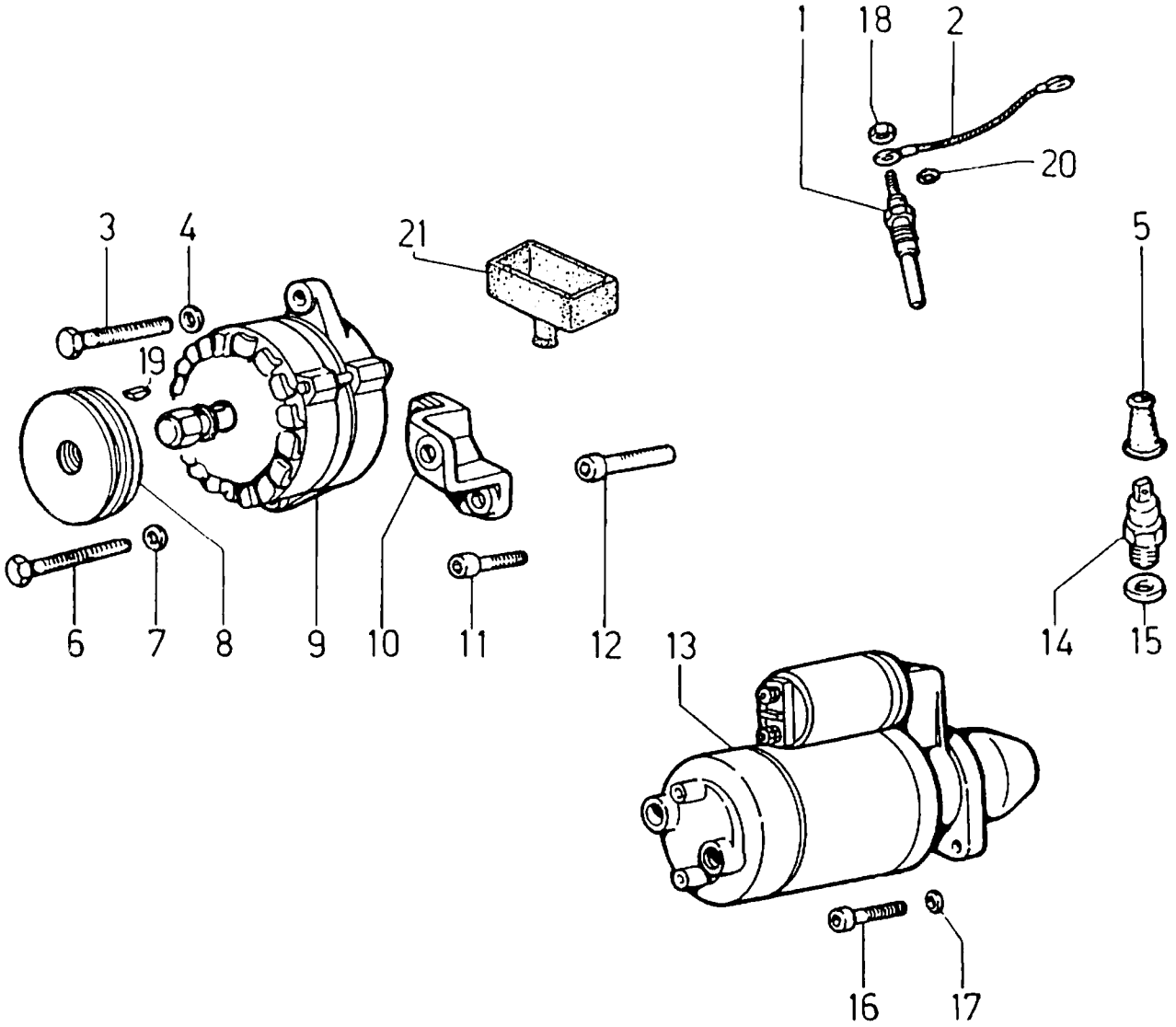

견출번호	부 품 번 호	품 명	수 량	규 격	비 고	메 모
13- 1	2100. 058 107	글로우 플러그	4			
13- 2	2185. 548 107	플러그 와이어	3			
13- 3	1780. 027 9	볼트 M10×60	1			
13- 4	7625. 125 9	와셔	1			
13- 5	6491. 013 3600	· 파이프 엘보우	1			
13- 6	1780. 072 9	볼트 M10×60	1			
13- 7	7625. 125 9	와셔	1			
13- 8	6995. 037 104	· 발전기 풀리	1			
13- 9	1157. 258 104	발전기	1			
13-10	8725. 052 104	발전기 지지대	1			
13-11	9730. 100 9	볼트 M8×25	2			
13-12	9730. 031 9	볼트 M8×40	1			
13-13	1523-100-014-00	스타터	1			5840. 122 104
13-14	6745. 044 2760	오일 압력 스위치	1			
13-15	4670. 014 276	롱 조인트	1			
13-16	1523-100-015-00	볼트 M10×30	2			9730. 045 9
13-17	1523-100-016-00	와셔	2			7625. 125 9
13-18	3240. 005 9	너트 M5	4			
13-19	2280. 045 9	키이	1			
13-20	7626. 066 9	와셔	4			
13-21	2145. 014 276	고무 캡	1			

본 체
CHASSIS

서어비스 메－모

FIG : 22. 에어크리너 관계

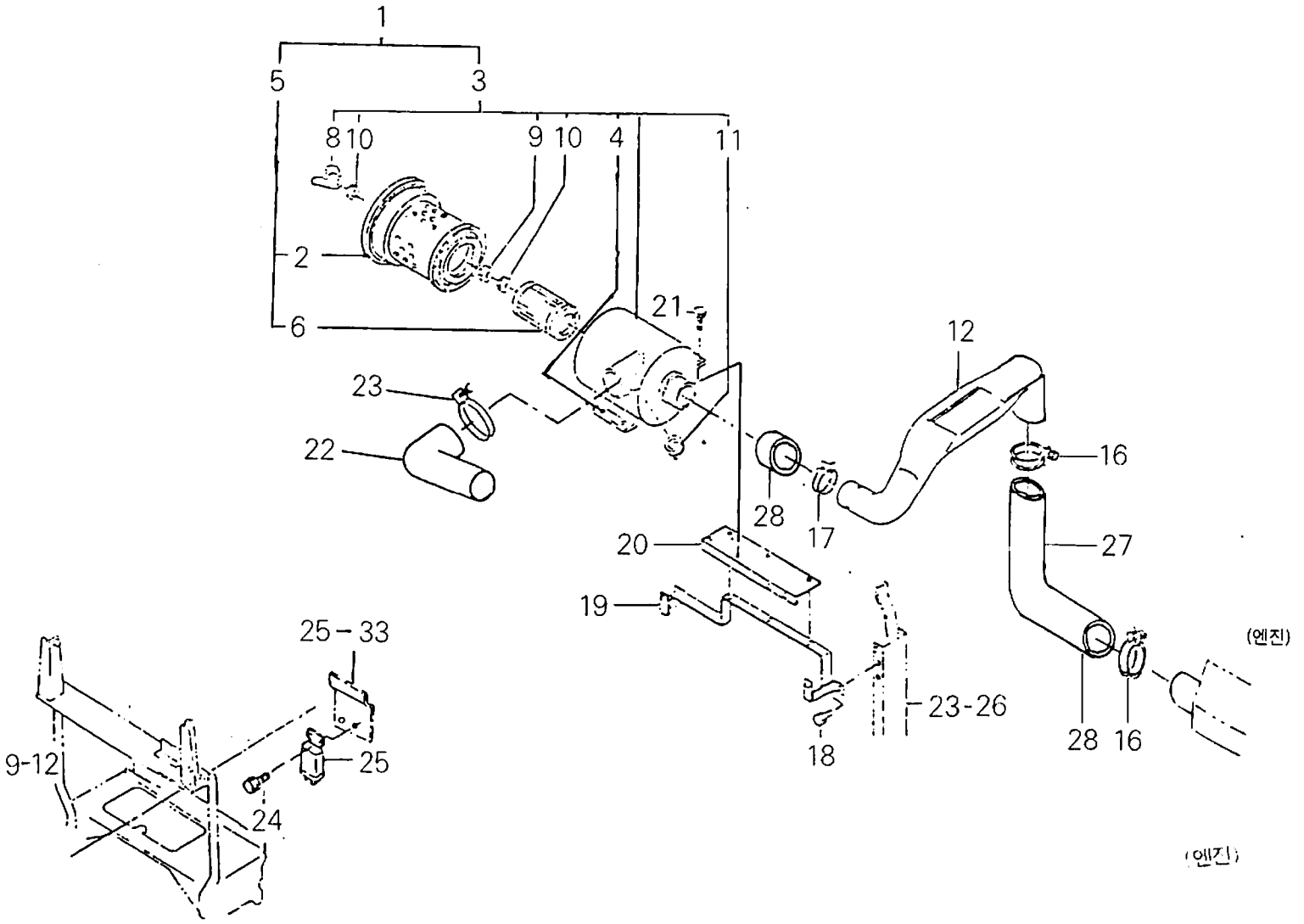

견출번호	부 품 번 호	품 명	수 량	규 격	비 고	메 모
22- 1	1644-103-200-00	크리니(에어) ASSY	1			
22- 2	1554-101-222-10	· 엘라멘트(외) ASSY	1			
22- 3	1524-102-222-00	· · 패킹(카바)	1			
22- 4	1524-102-232-00	· · 패킹(아우트엘라멘트)	1			
22- 5	1644-904-007-00	· · 라벨(주의)	1			
22- 6	1554-101-223-00	· 엘라멘트(내) ASSY	1			
22- 7	1524-102-242-00	· · 패킹(인너 엘라멘트)	1			
22- 8	1442-101-238-00	· 나비너트	1			
22- 9	1442-101-239-00	· 너트	1			
22-10	1416-101-011-00	· 패킹 ASSY	2			
22-11	1524-102-252-00	· 벨브	1			
22-12	1523-103-001-00	파이프(인레트)	1			
22-16	1432-101-862-00	클램프(75)	2			
22-17	1519-101-004-00	클램프(70)	1			
22-18	v136-160-801-60	소형육각볼트(S)	4	M8×16		
22-19	1599-103-210-10	스테이COMP	1			
22-20	1599-103-220-10	플레이트COMP	1			
22-21	v136-160-801-60	소형육각볼트(S)	5	M8×16		
22-22	1632-103-001-00	호스	1			
22-23	1440-101-014-00	클램프(82)	1			
22-24	v148-160-601-60	플랜지붙이육각볼트 1종	2	M6×16		
22-25	1523-101-500-00	릴레이 ASSY	1			
22-27	1523-103-300-00	호스(휴기)	1			
22-28	1523-103-301-00	호스	1			

FIG : 23. 라이에터 관계

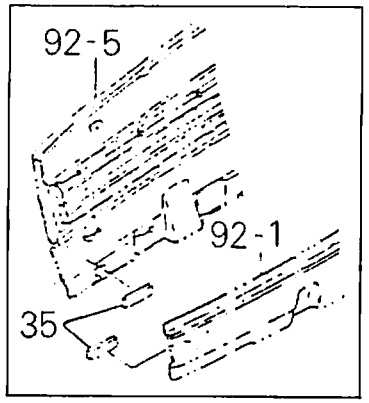

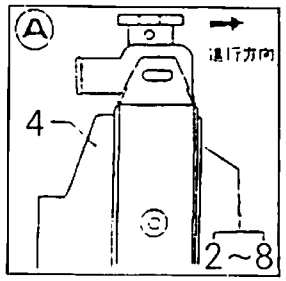

(엔진)
11
31
9
12
10
32
Ⓐ
3
2
15
(엔진)
7
8
5
29
32
33
27
30
28
1
6
2~8
34
33
26
30
25
22
23
14
13
18
17
25
16
21

견출번호	부 품 번 호	품 명	수 량	규 격	비 고	메 모
23- 1	1597-104-200-00	라디에타 ASSY	1			
23- 2	1421-101-313-00	· 캡	1			
23- 3	1513-102-205-00	· 호스	1	L=850		
23- 4	1523-104-220-00	· 슈라우드	1			
23- 5	v211-260-801-60	· 소형육각볼트(S)	2	M8×16		
23- 6	1564-104-203-30	· 넷트	2			
23- 7	v272-260-601-20	· 조인볼트	4	3종 M6×12		
23- 8	1560-104-206-40	· 와셔	4			
23- 9	1523-104-011-00	호스(라디에타/아웃레트)	1			
23-10	1523-104-001-00	호스(라디에타/아웃레트)	1			
23-11	1564-104-018-00	클램프(48)	1			
23-12	1564-104-018-00	클램프(48)	1			
23-13	1564-104-017-00	클립	1			
23-14	v136-160-801-60	소형육각볼트(S)	1	M=8×16		
23-15	1488-505-014-0A	클램프, 위엄(57)	2			
23-16	1523-104-010-00	콘넥타	1			
23-17	1424-101-203-00	플러그	1			
23-18	1424-101-204-00	패킹	1			
23-21	v138-160-802-00	플랜지붙이육각볼트 2종	1			
23-22	1564-104-015-00	호스(460)	1			
23-23	1508-102-007-00	콜게이트튜브(250)	1	M8×20		
23-25	1417-102-005-00	호스밴드	2			
23-26	1564-104-240-40	브라켓트(라디에터/LH) COMP	1			
23-27	1564-104-250-30	브라켓트(라디에터/RH) COMP	1	D=15		
23-28	v136-360-801-60	소형육각볼트(S)7	6			
23-29	v148-160-601-60	플랜지붙이육각볼트 1종	4			
23-30	v136-160-801-60	소형육각볼트(S)	4	M8×16		
23-31	1564-104-013-10	인슈레타	1	M6×16		
23-32	1564-104-005-20	인슈레타	2	M8×16		
23-33	1564-104-016-00	인슈레타	2			
23-34	1607-104-003-10	인슈레타	1			
23-35	1642-104-001-00	인슈레타	2			

FIG : 24. 소음기 관계

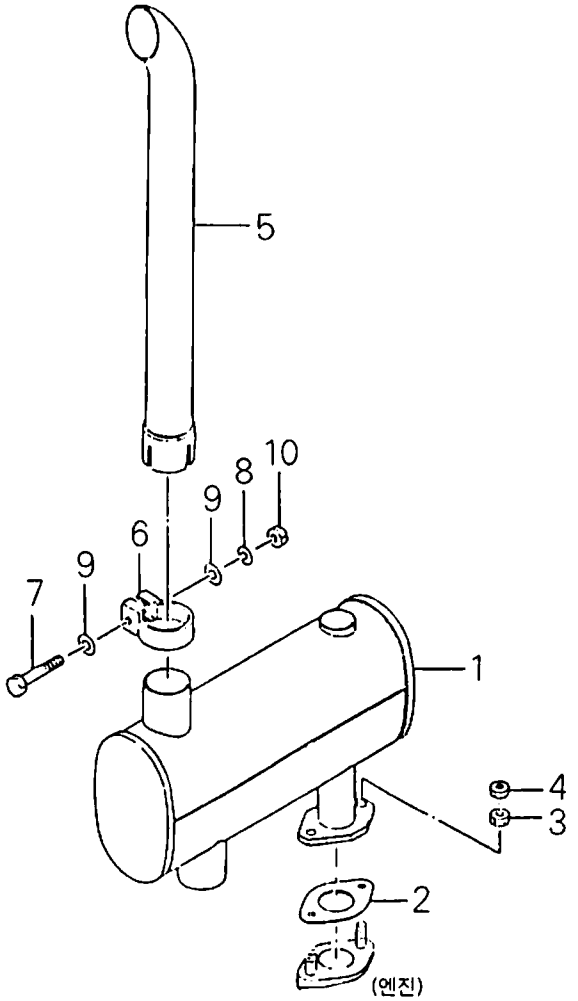

견출번호	부 품 번 호	품 명	수 량	규 격	비 고	메 모
24 - 1	1523－105－200－00	마후라 COMP	1			
24 - 2	1523－105－001－00	가스켓	1	T＝1.2		
24 - 3	v333－260－010－00	소형육각너트 1종	2	M10		
24 - 4	v335－260－010－00	소형육각너트 3종	2	M10		
24 - 5	1660－105－240－00	파이프(벨/이퍼) COMP	1			
24 - 6	1660－101－440－00	클램프	1			
24 - 7	v201－261－006－50	소형육각볼트	1	M10×65		
24 - 8	v401－160－010－00	스프링와셔 1호	1	M10		
24 - 9	v413－260－010－00	보통평와셔	2	M10		
24 - 10	v304－260－010－00	소형육각너트 2종	1	M10		

FIG : 25. 연료탱크 관계

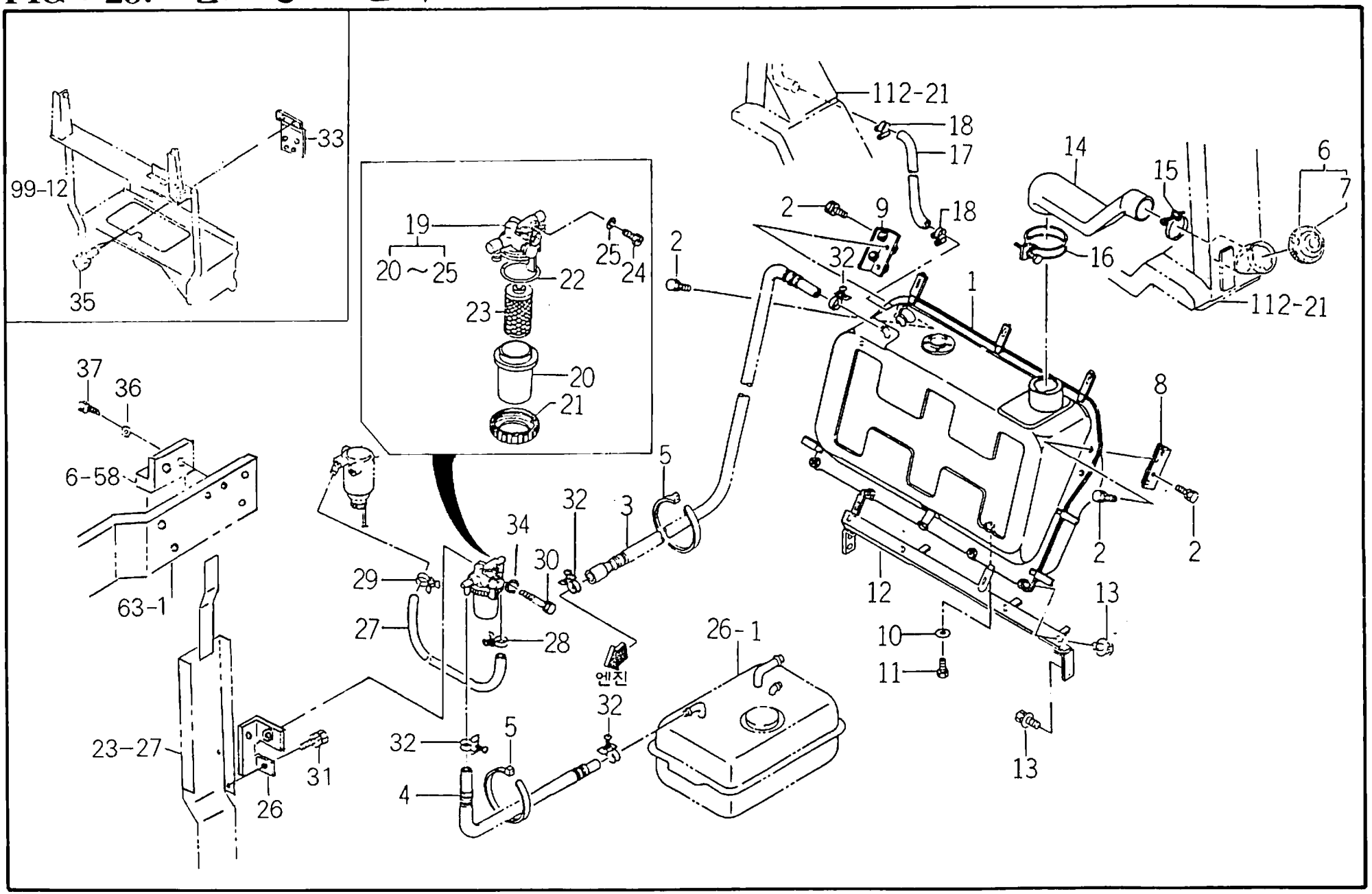

견출번호	부 품 번 호	품 명	수 량	규 격	비 고	메 모
25- 1	1660-111-200-00	탱크(연료/메인) COMP	1			
25- 2	v136-160-801-60	소형육각보울트(S)	8	M8×16		
25- 3	1523-111-220-00	호스(연료/2350) ASSY	1			
25- 4	1523-111-320-00	호스(연료/1950) ASSY	1			
25- 5	1342-402-006-00	와이어밴드 (250)	3			
25- 6	1660-111-210-00	캡(탱크) ASSY	1			
25- 7	1560-111-212-00	연료탱크 캡 패킹	1			
25- 8	1564-111-220-30	브라켓트(L) COMP	1			
25- 9	1564-111-230-30	브라켓트(R) COMP	1			
25-10	1407-111-001-00	와샤(8×12×2)	1	T=1.5		
25-11	v201-260-801-20	소형육각볼트	1	M8×12		
25-12	1566-111-500-10	스테이(탱크)COMP	1			
25-13	v138-160-801-60	와셔붙이 소형육각보울트(SP)	8	M8×16		
25-14	1566-111-101-00	호스(연료)	1			
25-15	3621-304-001-00	클램프(60)	1			
25-16	1440-101-014-00	클램프(82)	1			
25-17	1566-111-102-00	호스(400)	1			
25-18	3768-164-008-00	호스밴드(14)	2			
25-19	1572-102-210-00	휠타(연료) ASSY	1			
25-20	1440-103-201-00	· 컵	1			
25-21	1444-102-204-00	· 링너트	1			
25-22	v720-101-004-40	· O링(운동용)	1	P4		
25-23	1417-102-009-00	· 엘라멘트	1	M8×16		
25-24	1415-102-012-00	· 플러그	2			
25-25	1415-102-013-00	· 패킹	2			
25-26	1523-102-200-00	스테이(플레이트/휠타)COMP	1			
25-27	1523-102-002-00	호스(1100)	1			
25-31	v136-160-801-60	소형육각볼트(S)	1	M8×16		
25-32	3768-164-008-00	호스밴드(14)	4	M10		
25-33	1564-102-230-10	스테이(플레이트) COMP	1	M10×30		
25-35	v138-160-801-60	플렌지붙이육각볼트	2			
25-36	v401-160-010-00	스프링와셔	2			
25-37	v201-361-003-00	소형육각볼트	2			

FIG : 26. 서브 연료탱크 관계

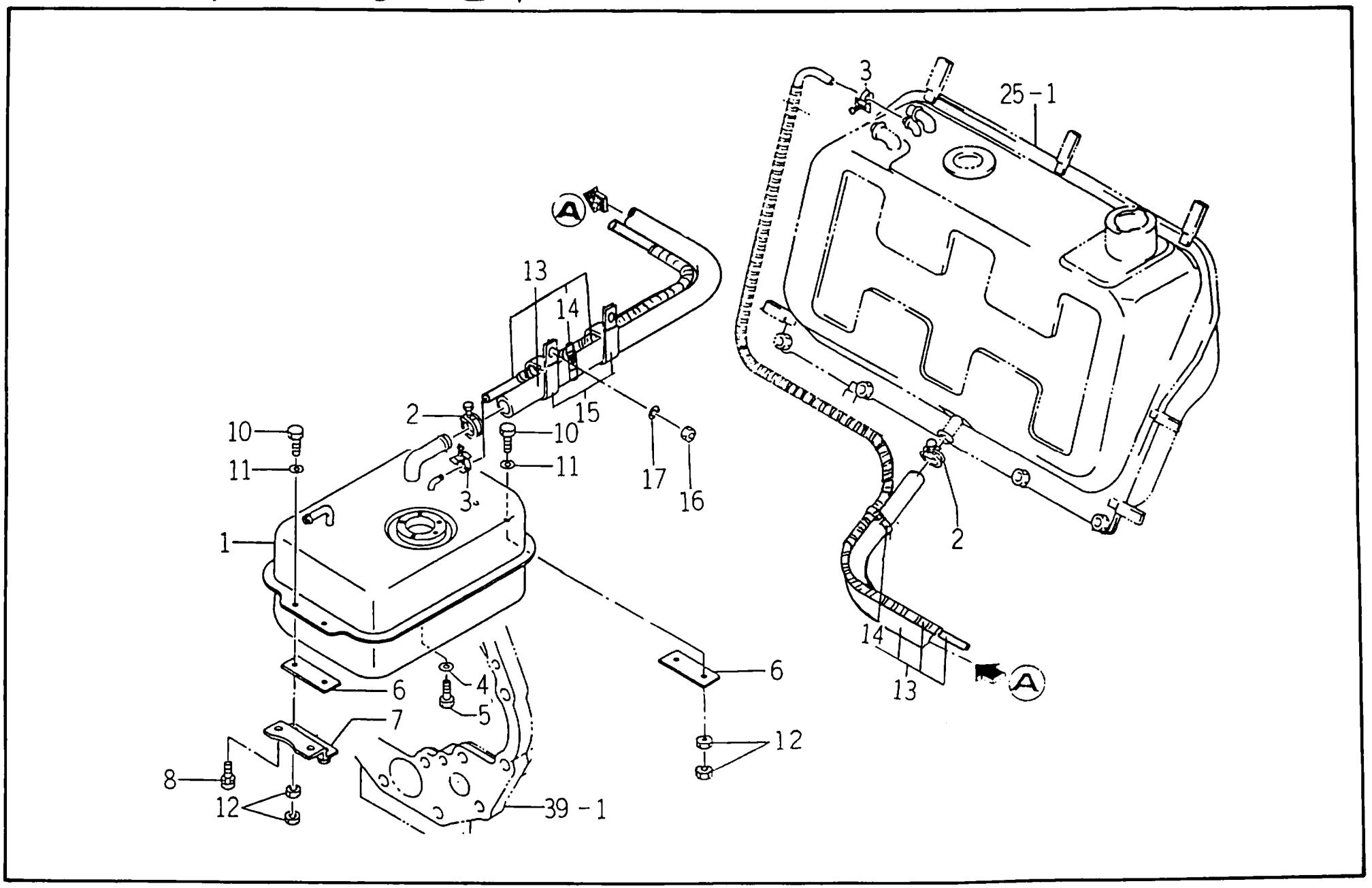

견출번호	부 품 번 호	품 명	수 량	규 격	비 고	메 모
26 1	1564 111 310 20	탱크(연료 서브) COMP	1			
26 2	1426 506 011 00	클립(26)	2	D=1.8		
26 3	3741 141 005 00	호스벤트(12) ASSY	2			
26 4	1407 111 001 00	와시(8×12×2)	1	T=1.5		
26 5	x201 260 801 20	소형육각볼트	1	M8×12		
26 6	1568 111 003 20	인슐레타	2			
26 7	1564 111 370 20	브라켓트(서브탱크/F) COMP	1			
26 8	x136 160 801 60	소형육각보울트(S)	2	M8×16		
26 10	x201 260 802 50	소형육각볼트	4	M8×25		
26 11	x413 260 008 00	보통평와셔	4	M8		
26 12	x304 260 008 00	소형육각너트 2종	8	M8		
26 13	1564 111 360 10	호스(연료) ASSY	1			
26 14	1376-402-003-00	와이어벤트(140)	2			
26 15	1525 102 004 00	라디에터 호스클램프	2			
26 16	x301 260 006 00	육각너트 2종	2	M6		
26 17	x401 160 006 00	스프링와시 1호	2	M6		

FIG : 27. 악셀 관계

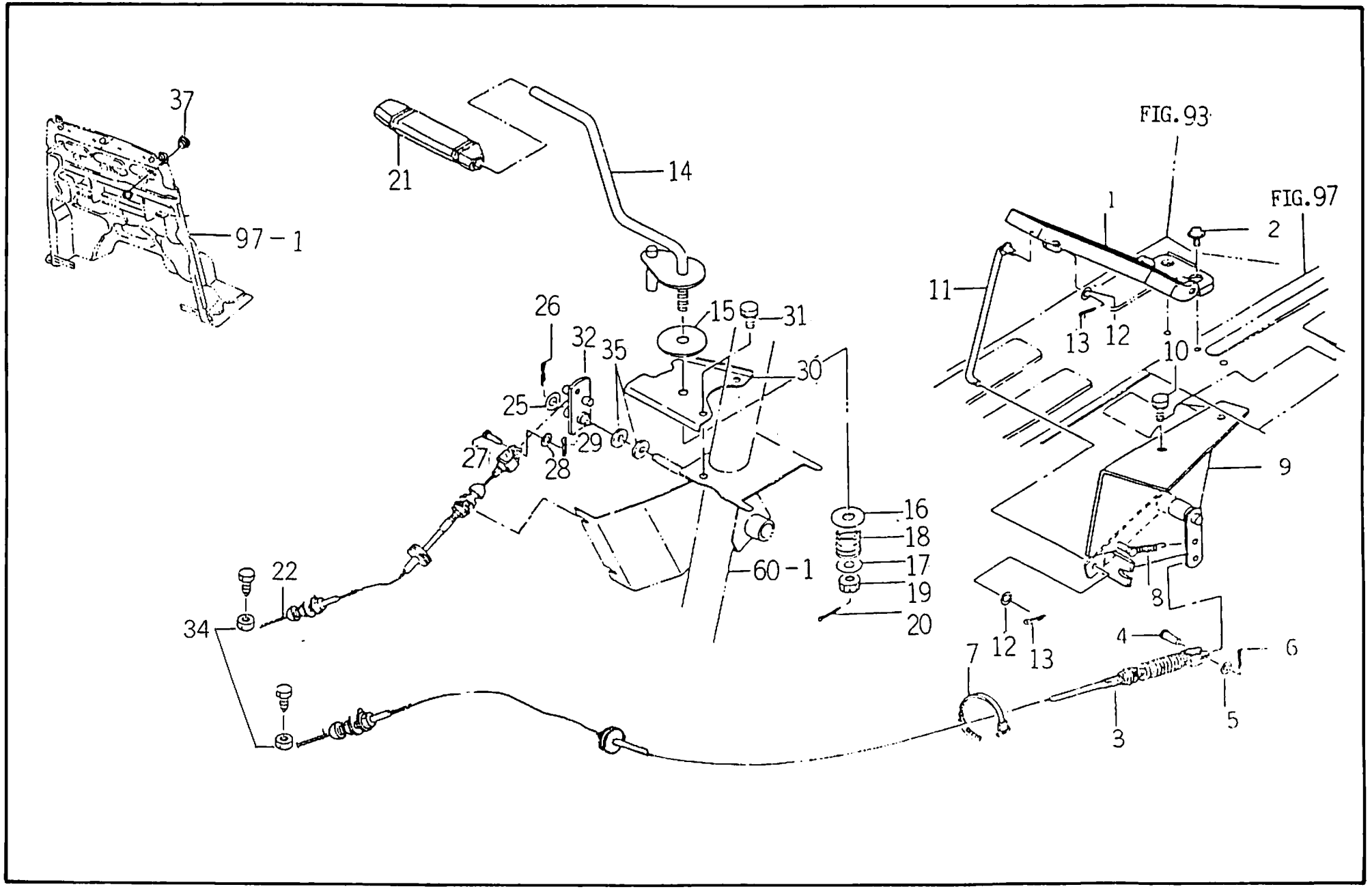
37
97-1
21
14
FIG.93
FIG.97
1
2
11
13
12
10
9
26
32
35
15
31
30
25
29
27
28
16
18
17
19
20
60-1
22
34
8
12
13
7
4
6
5
3

견출번호	부 품 번 호	품 명	수 량	규 격	비 고	메 모
27- 1	1568-116-210-00	페달 ASSY	1			
27- 2	w123-166-002-00	(+)남비머리나사 (SP)	2	M6×20		
27- 3	1523-116-210-00	케이블(악셀/1515) ASSY	1			
27- 4	1523-116-008-30	핀(06×16)	1	D=6		
27- 5	v413-260-006-00	보통평와서	1	M6		
27- 6	v500-162-002-00	분할핀	1	2×20		
27- 7	1342-402-006-00	와이어밴드(250)	1			
27- 8	1414-312-002-00	텐션스프링(53)	1	D=1.2		
27- 9	1566-116-200-30	브라켓트 COMP	1			
27-10	v136-160-802-00	소형육각보울트(S)	3	M8×20		
27-11	1560-116-330-30	로드 COMP	1			
27-12	v413-260-006-00	보통평와서	2	M6		
27-13	v500-162-002-00	분할핀	2	2×20		
27-14	1560-116-250-50	레바(바/10) COMP	1			
27-15	1600-505-007-00	라이닝(13×50×03)	1	T=3		
27-16	3610-440-018-00	소입 풀리핀 와서	1	T=1.0		
27-17	v413-260-010-00	보통 평와서	1	M10		
27-18	1404-117-008-00	압축스프링(22)	1	D=5		
27-19	v327-261-110-00	홈붙이너트	1	1종 M10×1.25		
27-20	v500-162-502-00	분할핀	1	2.5×20		
27-21	1544-117-005-10	그립(10×115)	1			
27-22	1523-116-230-00	케이블(스로틀) ASSY	1			
27-25	v411-260-010-00	광택평와서	1	M10		
27-26	v500-162-002-00	분할핀	1	2×20		
27-27	1560-116-008-30	핀(06×16)	1	D=6		
27-28	v411-260-006-00	광택평와서	1	M6		
27-29	v500-162-002-00	분할핀	1	2×20		
27-30	1564-116-001-30	가이드	1	T=3.2		
25-31	v211-260-801-60	소형육각볼트(S)	2	M8×16		
27-32	1560-116-230-50	암(플레이트, 25×59) COMP	1			
27-34	1564-101-310-00	홀다 ASSY	2			
27-35	1365-121-005-00	와셔(10×20×2)	2	T=2.3		
27-37	1432-651-021-00	고무캡(20)	1			

FIG : 29. 클러치 관계

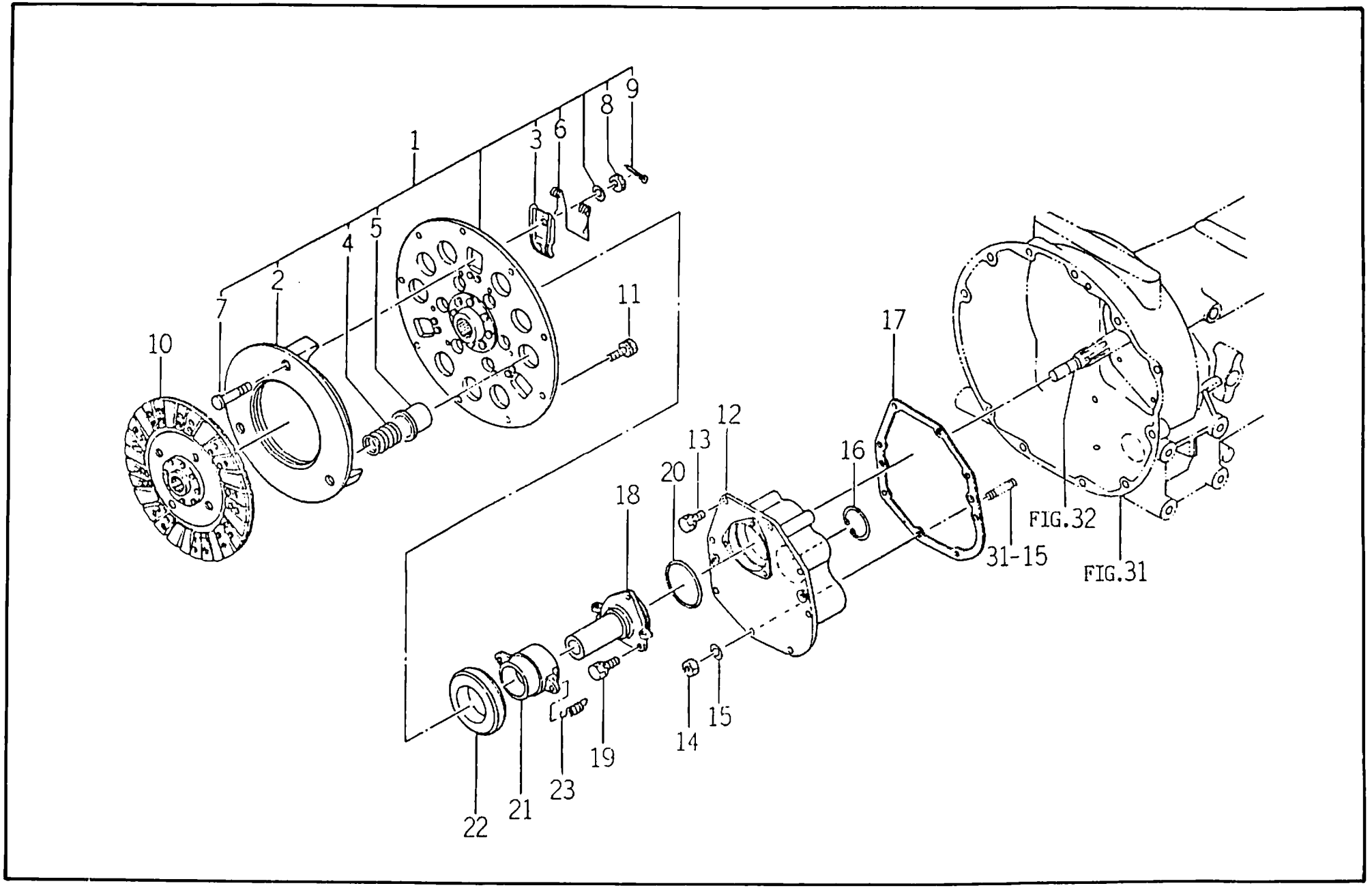
1
2
3
4
5
6
7
8
9
10
11
12
13
14
15
16
17
18
19
20
21
22
23
31-15
FIG.32
FIG.31

견출번호	부 품 번 호	품 명	수 량	규 격	비 고	메 모
29 1	1660 121 200 00	카바(클러치/260) ASSY	1			
29 2	1644 120 202 00	• 플레시플레이트	1			
29 3	1644 120 203 00	• 밸러스레버	3			
29 4	1644 120 204 00	• 압축스프링	9			
29 5	1432 120 214 00	• 스프링캡	9			
29 6	1644 120 205 00	• 리턴스프링	3			
29 7	1634 120 213 00	• 보울트(레버)	3			
29 8	1432 120 217 00	• 레버너트	3	M10		
29 9	v500 162 002 00	• 분할핀	3	2×20		
29 10	1644 120 210 00	디스크(클러치/260) COMP	1			
29 11	v136－160－802－00	소형육각보울트(S)	9	M8×20		
29 12	1660－121－001－10	메탈(인풋트)	1			
29 13	1660－461－002－00	와셔붙이 소형육각 볼트	7	M8×20		
29 14	v304－460－010－00	소형육각너트 2종	1	M10		
29 15	v401－160－010－00	스프링와셔 1호	1	M10		
29 16	v705 140 062 00	C형 멈춤링(구멍용)	1	62		
29 17	1660－120－003－00	기스켓	1	T=0.5		
29 18	1660－121－002－00	메탈(슬리브)	1			
29 19	1660－461－002－00	와셔붙이 소형육각 볼트	3	M8×20		
29 20	v721 103 107 00	O링(고정용)	1	G70		
29 21	1634 120 002 00	슬리브	1			
29 22	1415 120 004 00	클러치릴리 스베어링	1	CT55BL1		
29 23	1432 120 004 00	댐핑스프링(31)	2	D=1.2		

FIG : 30. 클러치 페달 관계

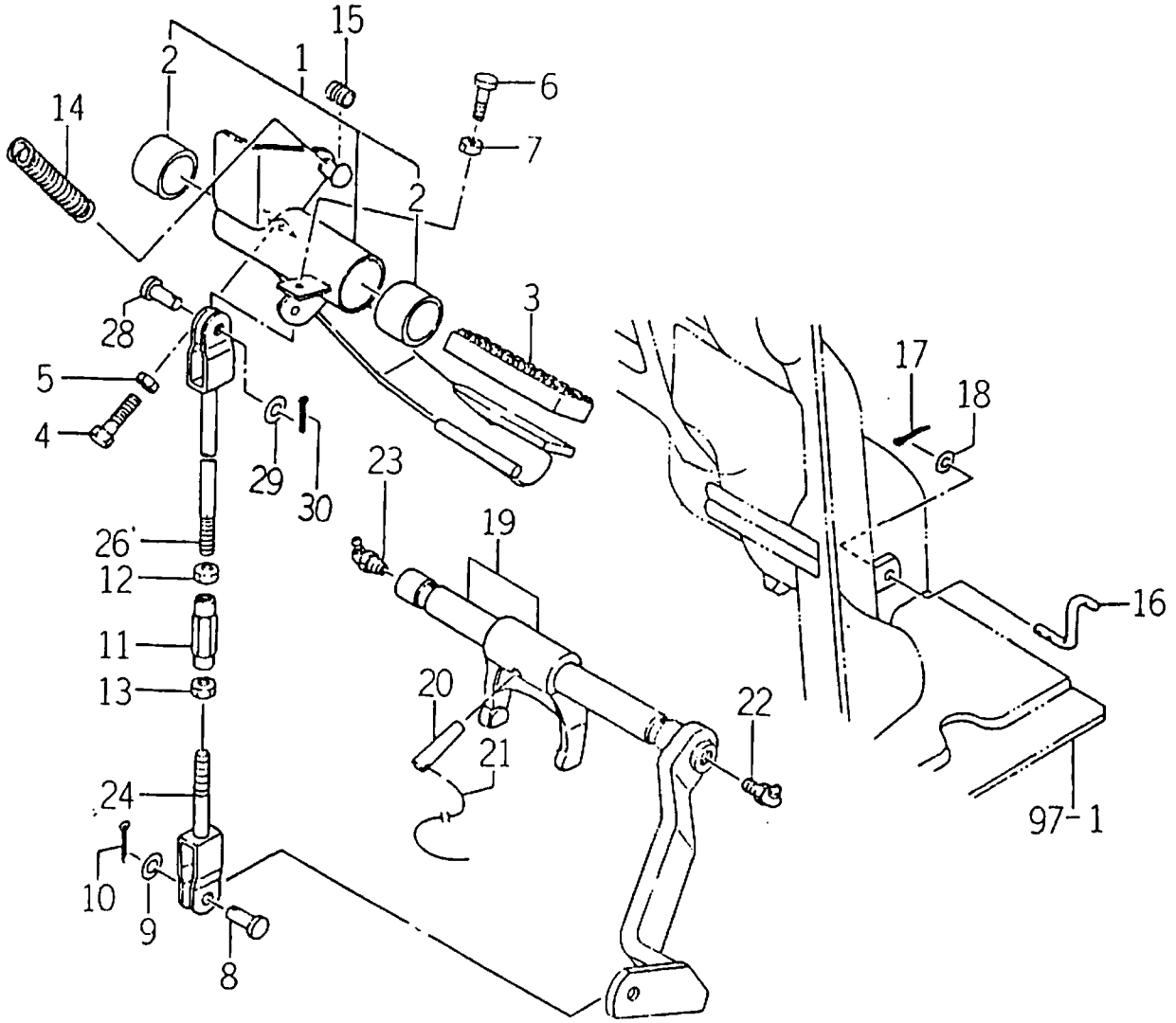

견출번호	부 품 번 호	품 명	수 량	규 격	비 고	메 모
30 1	1634 132 200 00	레버(클리치) ASSY	1			
30 2	1564 132 002 00	• 부시(30×34×20)	2			
30 3	1524 122 001 00	레버	1			
30 4	v201 260 803 00	소형육각볼트	1	M8×30		
30 5	v304 260 008 00	소형육각너트 2종	1	M8		
30 6	v201 260 802 00	소형육각볼트	1	M8×20		
30 7	v304 260 008 00	소형육각너트 2종	1	M8		
30 8	1432 242 001 00	핀	1	D=8		
30 9	v413-260-008-00	보통평와셔	1	M8		
30 10	v500 162 502 00	분할핀	1	2.5×20		
30 11	1444 122 002 00	더미버튼(M8)	1	13.8×2.3		
30 12	1560 132 007 30	육각너트(SM, LH, M8)	1	2종, M8		
30 13	v304 260 008 00	소형육각너트 2종	1	M8		
30 14	1404 120 008 00	클리치리턴스프링	1	D=2.3		
30 15	1560 132 001 10	튜브(쿨개이드015)	1	7		
30 16	1544 123 005 00	킷 오프로드	1	D=5.25, 5.3		
30 17	v500 162 002 00	분할핀	1	2×20		
30 18	v413-260-006-00	보통평와셔	1	M6		
30 19	1565 130 200 30	마 SET	1			
30 20	1560 130 001 00	핀(데이퍼, 08×40)	1			
30 21	v590 131 215 00	철선	1	1.2×150		
30 22	v763 150 000 00	그리스니플	1	B-PT1/8		
30 23	v764 150 000 00	그리스니플	1	C-PT1/8		
30 24	1568 132 200 00	로드 COMP	1			
30 26	1568 132 210 00	로드 COMP	1			
30 28	1432 242 001 00	핀	1	D=8		
30 29	v413-260-008-00	보통평와셔	1	M8		
30 30	v500 162 502 00	분할핀	1	2.5×20		

FIG : 31. 프론트 미션케이스 관계

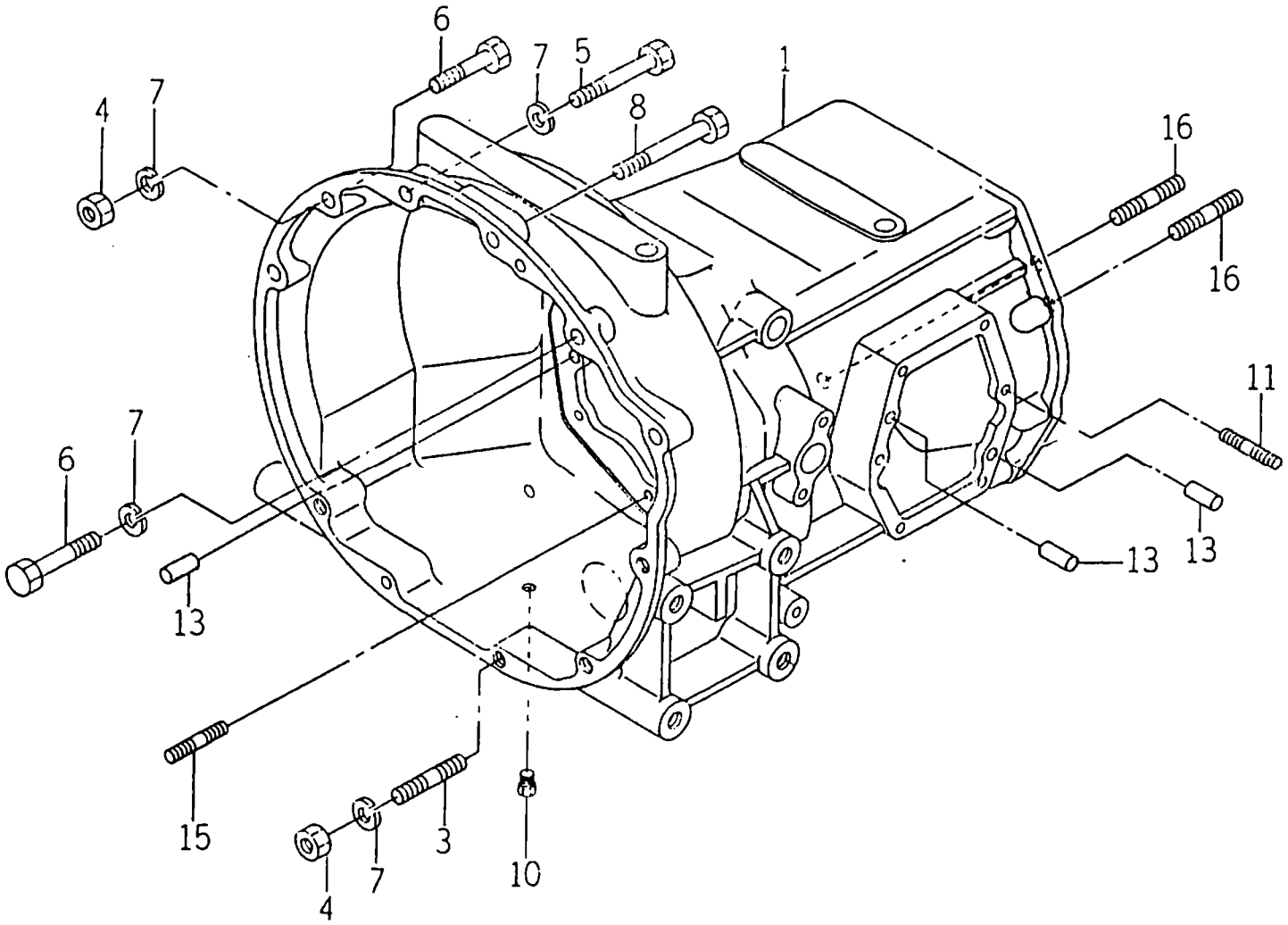

견출번호	부 품 번 호	품 명	수 량	규 격	비 고	메 모
31－ 1	1660－201－001－00	프론트 트랜스 밋션 케이스	1			
31－ 3	v251－341－203－50	심음보울트	1	2종 M12×35		
31－ 4	v304－460－012－00	소형육각너트	2	2종 M12		
31－ 5	v201－361－204－50	소형육각볼트	5	M12×45		
31－ 6	v201－361－203－50	소형육각볼트	2	M12×35		
31－ 7	v401－160－012－00	스프링와셔 1호	10	M12		
31－ 8	v201－361－203－50	소형육각보울트	1	M12×35		
31－10	1326－706－002－00	플러그(PT1/8)	1	육각 B＝12		
31－11	v251－260－802－00	심음보울트	2	2종 M8×20		
31－13	v520－101－002－20	평행핀(A)	6	10×22		
31－15	v251－441－002－50	심음보울트(씨일)	1	2종 M10×25		
31－16	v251－341－203－50	심음보울트	2	2종 M12×35		

FIG : 32. 인푸트 및 카운트 기어 관계

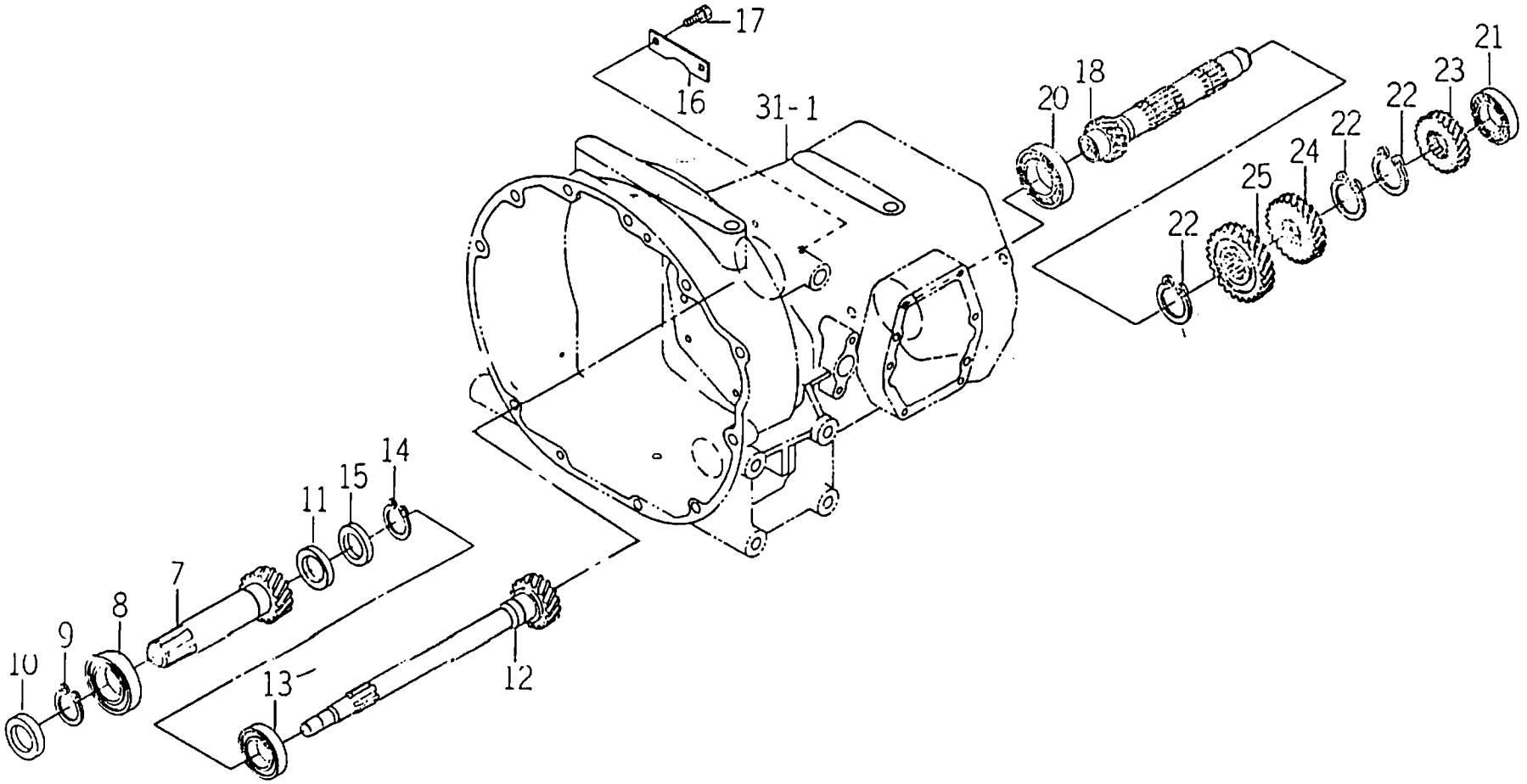

견출번호	부 품 번 호	품 명	수 량	규 격	비 고	메 모
32-7	1567-207-001-20	기어(헬리컬/21)	1			
32-8	1568-206-001-00	베어링(볼, 6207)	1	6207RSH2		
32-9	v704-140-035-00	C형 멈춤링(축용)	1	35		
32-10	v744-135-500-80	오일시일(D)	1	TC35508		
32-11	1561-207-004-10	씨일(오일)	1	35×50×08		
32-12	1523-207-002-00	기어(헬리컬/21)	1			
32-13	1560-206-003-00	베어링(볼)	1	#6206SH2		
32-14	v704-140-030-00	C형 멈춤링(축용)	1	30		
32-15	v744-130-450-80	오일시일(D)	1	TC30458		
32-16	1560-206-002-30	플레이트(1, 25×90)	1	25×3		
32-17	v136-360-801-60	와셔붙이 소형육각 볼트	2	M8×16		
32-18	1566-213-001-20	기어(헬리컬/19)	1			
32-20	v600-210-620-70	레이디얼볼베어링	1	6207		
32-21	1560-206-003-00	베어링(볼)	1	#6206SH2		
32-22	v704-140-035-00	C형 멈춤링(축용)	3	35		
32-23	1564-212-003-10	기어(헬리컬, 24)	1			
32-24	1566-213-002-10	기어(헬리컬, 28)	1			
32-25	1566-213-003-10	기어(헬리컬, 32)	1			

FIG : 33. 체인지 기어 관계

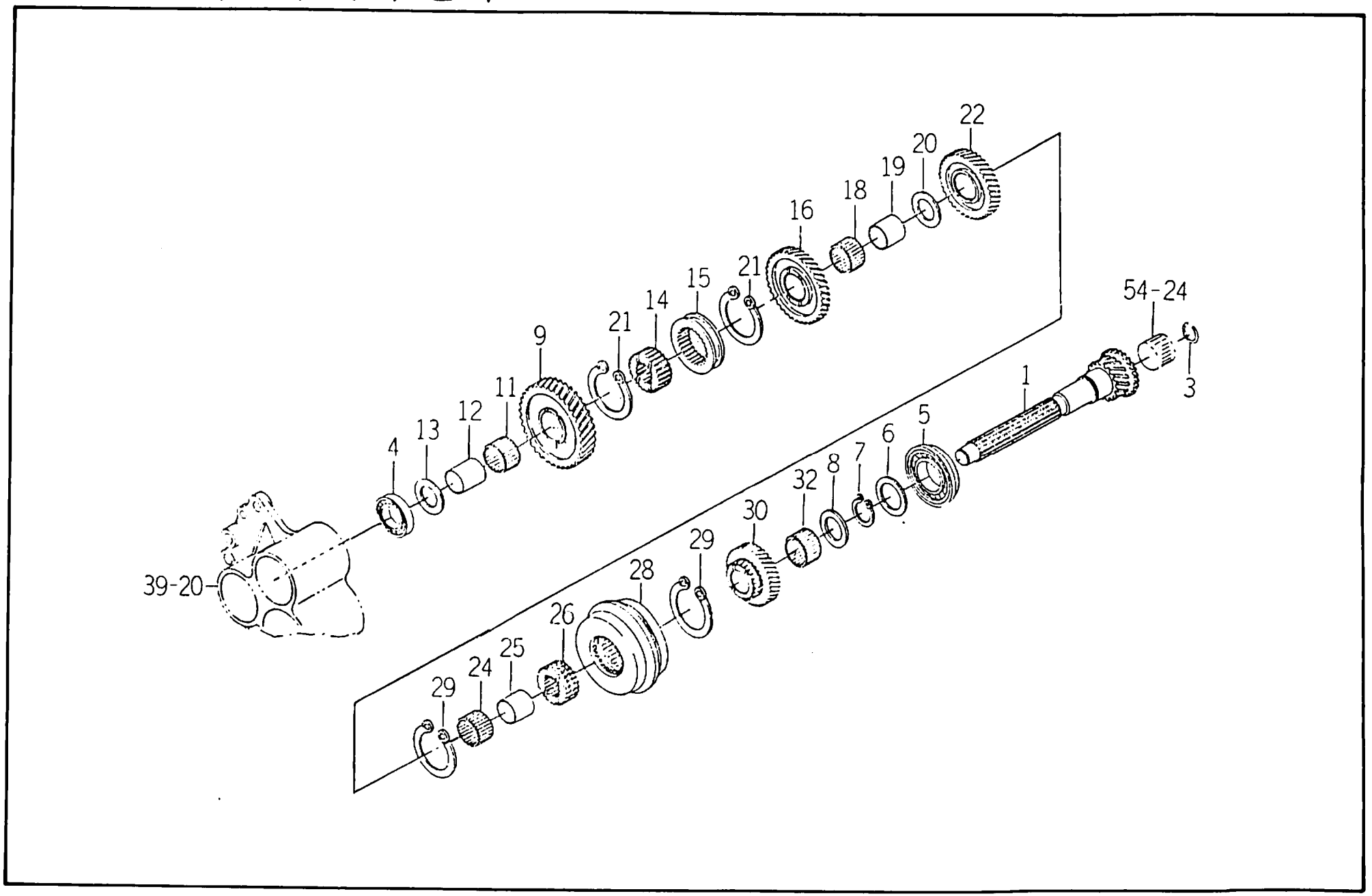

견출번호	부 품 번 호	품 명	수 량	규 격	비 고	메 모
33 1	1564 208 001 50	기어(헬리컬/14)	1			
33 3	1564 208 008 00	스냅링	1	AR32		
33 4	v600－210－630－50	레이디얼볼베어링	1	6305		
33 5	v607－210－630－70	레이디얼볼베어링	1	6307NR		
33 6	1444 314 004 10	칼라(35×50×2)	1	T=2		
33 7	v704 140 035 00	C형 멈춤링(축용)	1	35		
33 8	1564 216 004 10	와셔(30×46×03)	1			
33 9	1566 209－001 30	기어(헬리컬/40)	1			
33 11	v654 432 372 30	니어들(게이지)	1	KT323723		
33 12	1560 208 009 30	부시(28×32×31)	1			
33 13	1564－208－009 00	와셔(25×46×05)	1	D=46		
33 14	1568－209－002 00	허브(28×51×21)	1			
33 15	1560－208－022 40	커플링(51×72×18)	1			
33 16	1564－208－006 20	기어(헬리컬/36)	1			
33 18	v654 432 327 30	니어들(게이지)	1	KT323723		
33 19	1560 208 009 30	부시(28×32×31)	1			
33 20	1564－208－002 20	와셔(28×46×05)	1	D=46		
33 21	v704－140 050 00	C형 멈춤링(축용)	2	50		
33 22	1566 209 002 20	기어(헬리컬/31)	1			
33 24	v654 432 327 30	니어들(게이지)	1	KT323723		
33 25	1560 208－009 30	부시(28×32×31)	1			
33 26	1568 209－002 00	허브(28×51×21)	1			
33 28	1524 209 200 00	싱크로나이저 ASSY	1			
33 29	v704 140 050 00	C형 멈춤링(축용)	2	50		
33 30	1566－209 003 20	기어(헬리컬/27)	1			
33 32	v654－430－352 40	니어들(게이지)	1	KT303524		

FIG : 34. 리버스 체인지 기어 관계

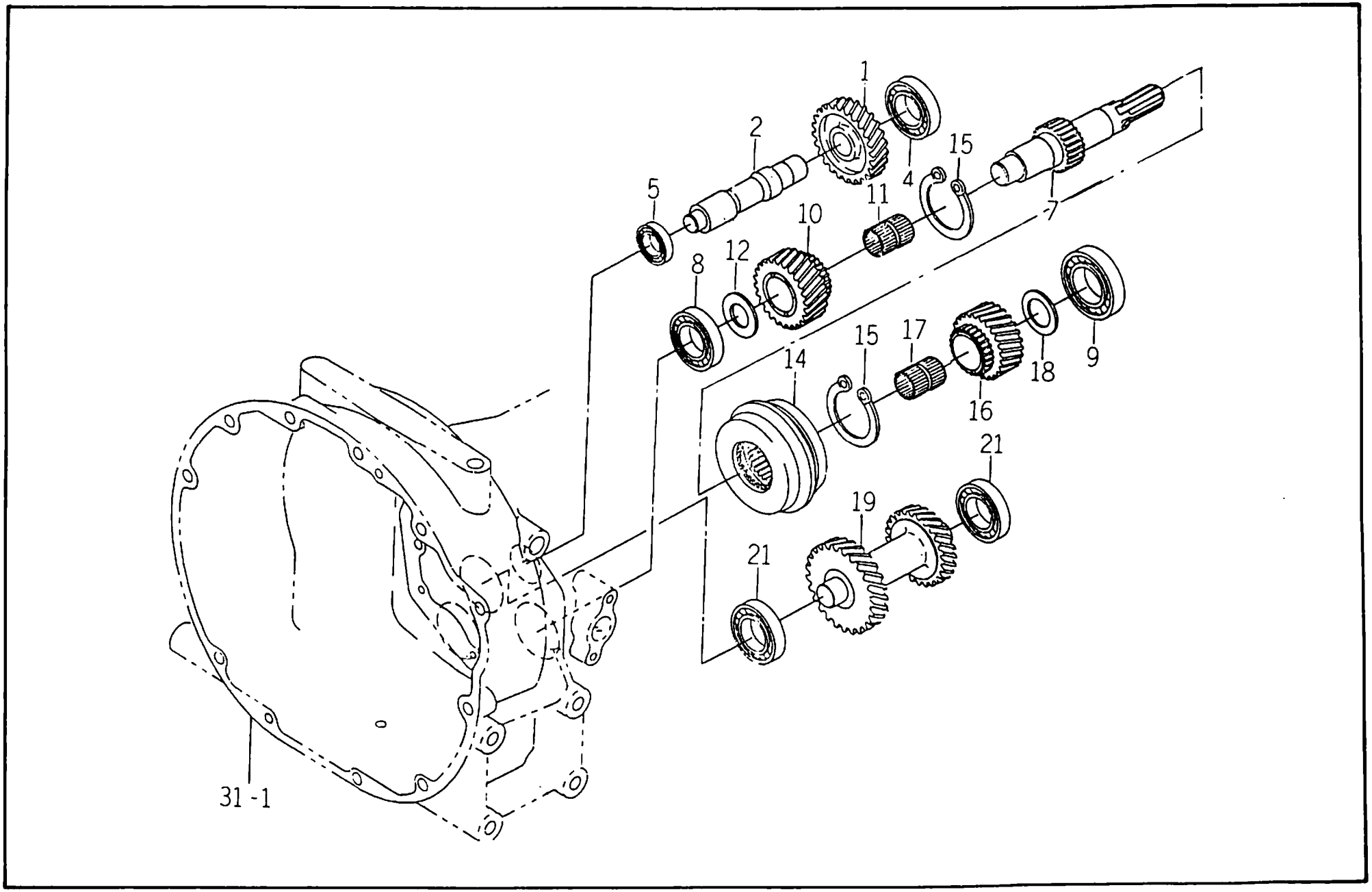

견출번호	부 품 번 호	품 명	수 량	규 격	비 고	메 모
34 1	1564 214 001 10	기어(헬리컬, 50)	1			
34 2	1564 214 002 30	샤프트	1	D=38		
34 4	v600-210-630-50	테이퍼롤베어링	1	6305		
34 5	v600-210-600-40	테이퍼롤베어링	1	6004		
34 7	1564 217 001 20	샤프트(리머스)	1			
34 8	v600-210-630-50	테이퍼롤베어링	1	6305		
34 9	v600-210-630-60	테이퍼롤베어링	1	6306		
34 10	1564-216-002 20	기어(헬리컬, 26)	1			
34 11	v654 432 371 70	니어들(게이지)	2	KT323717		
34 12	1560 216 008 30	와셔(25×46×03)	1	D=46		
34 14	1524 209 200 00	싱크로나이저 ASSY	1			
34 15	v704 140 050 00	C형 멈춤링(축용)	2	50		
34 16	1564 216 003 20	기어(헬리컬, 25)	1			
34 17	v654 432 371 70	니어들(게이지)	2	KT323717		
34 18	1564 216 004 10	와셔(30×46×03)	1			
34 19	1599 218 001 00	기어(헬리컬/33 29)	1			
34 21	1597 218 001 00	베어링(공)	2	6305R 6SH2 9T		

FIG : 36. P.T.O 드라이브 샤프트 관계

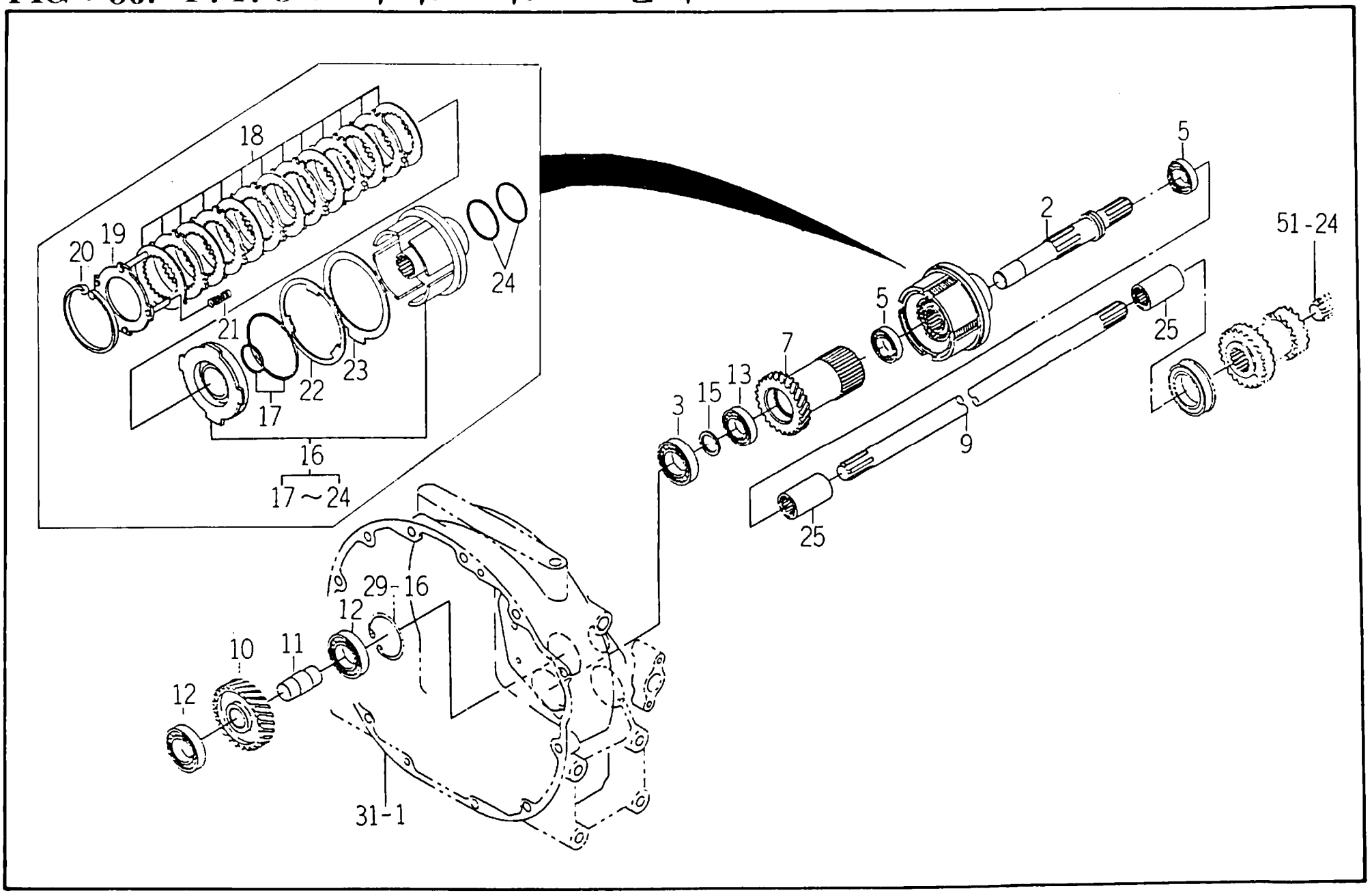

견출번호	부 품 번 호	품 명	수 량	규 격	비 고	메 모
36-2	1564-221-005-00	샤프트(PTO)	1	D=36		
36-3	v600-210-630-50	레이디얼볼베어링	1	6305		
36-5	v600-210-600-50	레이디얼볼베어링	2	6005		
36-7	1564-221-006-00	기어(헬리컬/31)	1			
36-9	1564-220-003-20	샤프트(PTO)	1	D=25		
36-10	1564-221-001-20	기어(헬리컬/33)	1			
36-11	1564-221-002-40	샤프트(아이들)	1			
36-12	1597-218-001-00	베어링(볼)	2	6305R 6SH2-9T		
36-13	v600-210-620-50	레이디얼볼베어링	1	6205		
36-15	1593-307-052-10	칼라(26×35×03)	1	T=3		
36-16	1564-221-200-30	클러치 ASSY	1			
36-17	1564-221-208-00	• 씰링(A)SET	1			
36-18	1564-221-205-00	• 디스크(플레이트) SET	1			
36-19	1564-221-203-00	• 플레이트 ASSY	1			
36-20	v705-140-095-00	• C형 멈춤링(구멍용)	1	95		
36-21	1564-221-204-00	• 스프링	4			
36-22	1564-221-206-00	• 플레이트	1			
36-23	1564-221-207-00	• 디스크(브레이크)	1			
36-24	1446-216-218-00	• 씰링(B)SET	1			
36-25	1414-120-006-00	커플링(36×62)	2	D=36		

FIG : 37. 메인 체인지 관계

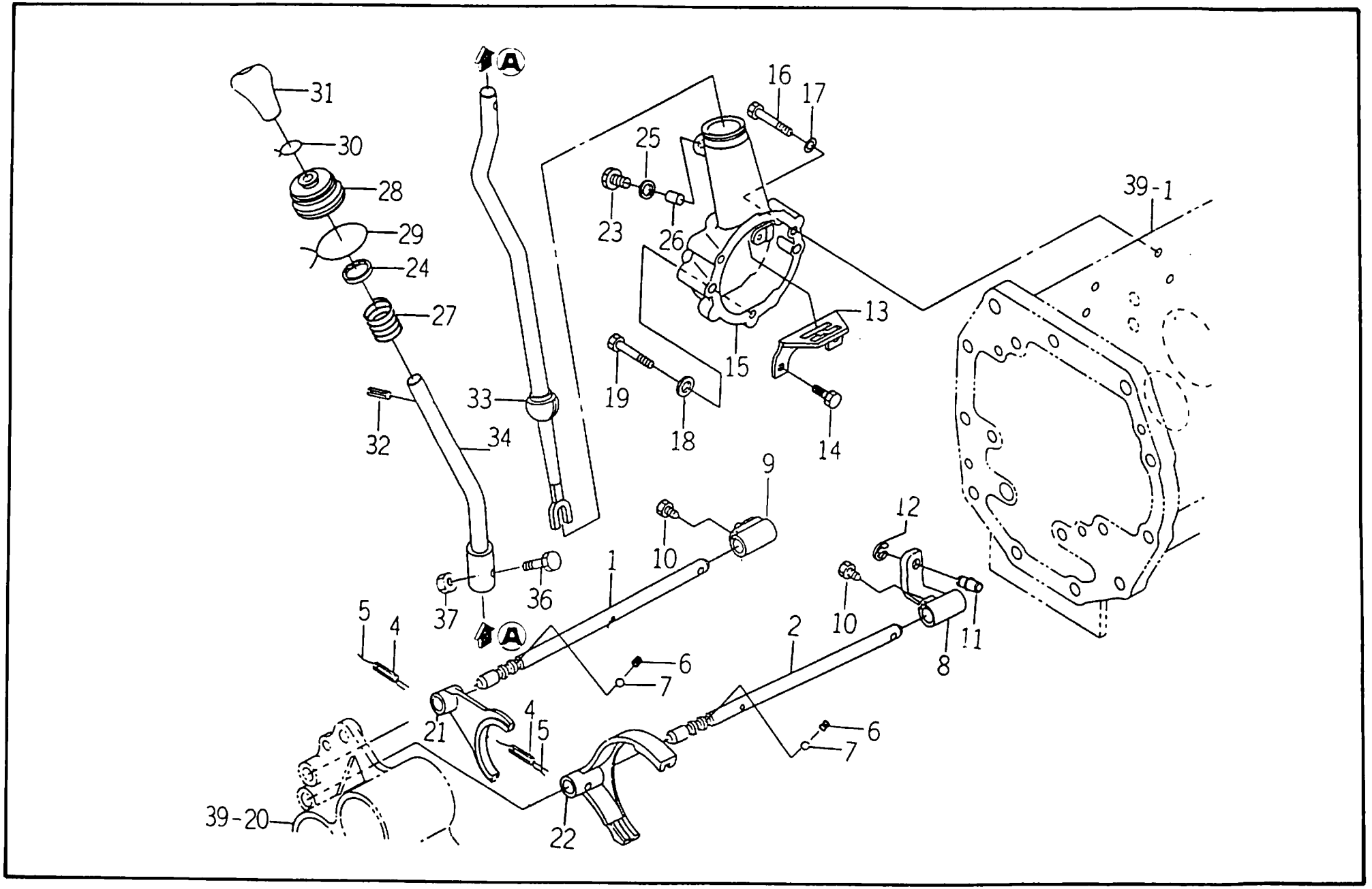

견출번호	부 품 번 호	품 명	수 량	규 격	비 고	메 모
37-1	1564-223-005-00	스테이(시프터/1ST)	1	D=14		
37-2	1564-223-006-00	스테이(시프터/3RD)	1	D=14		
37-4	v580-140-602-50	스프링핀(W)	2	6×25		
37-5	v590-131-015-00	칠선	2	1×150		
37-6	1302-225-003-00	시프터스프링	2	D=1.4		
37-7	v680-200-001-00	스틸볼	2	5/16		
37-8	1564-223-003-30	링크	1			
37-9	1564-223-004-30	링크	1			
37-10	1560-223-016-00	보울트(셋트/M08×16)	2			
37-11	1560-223-012-40	핀(10×28)	1	D=13		
37-12	v700-140-007-00	E형 멈춤링	1	7		
37-13	1560-223-007-40	기어스	1	T=3.5		
37-14	v136-360-801-60	와셔붙이 소형육각 볼트	2	M8×16		
37-15	1561-223-002-50	메탈(메인)	1			
37-16	v201-360-805-00	소형육각보울트	2	M8×50		
37-17	v401-160-008-00	스프링와셔 1호	2	M8		
37-18	1560-223-008-50	씨일	1			
37-19	v201-360-805-00	소형육각보울트	1	M8×50		
37-21	1560-223-001-80	후크(시프터/메인)	1			
37-22	1560-223-002-60	후크(시프터/메인)	1			
37-23	v201-260-801-20	소형육각볼트	1	M8×12		
37-24	v705-140-032-00	C형 멈춤링(구멍용)	1	.32		
37-25	1560-223-008-50	씨일	1			
37-26	v520-100-601-60	평행핀(A)	1	6×1.6		
37-27	1560-290-006-30	스프링(C020)	1	D=2.6		
37-28	1444-218-009-00	변속레바부츠	1			
37-29	v590-131-018-00	칠선	1	1×180		
37-30	v590-131-007-00	칠선	1	1×70		
37-31	1560-281-007-40	그립(14×82)	1			
37-32	v580-140-602-00	스프링핀(W)	1	6×20		
37-33	1566-291-200-00	레바(바/16) COMP	1			
37-34	1566-291-210-00	레바(바/16) COMP	1			
37-36	v201-360-803-50	소형육각볼트	1	M8×35		
37-37	v304-260-008-00	소형육각너트 2종	1	M8		

FIG : 38. 리버스 체인지 관계

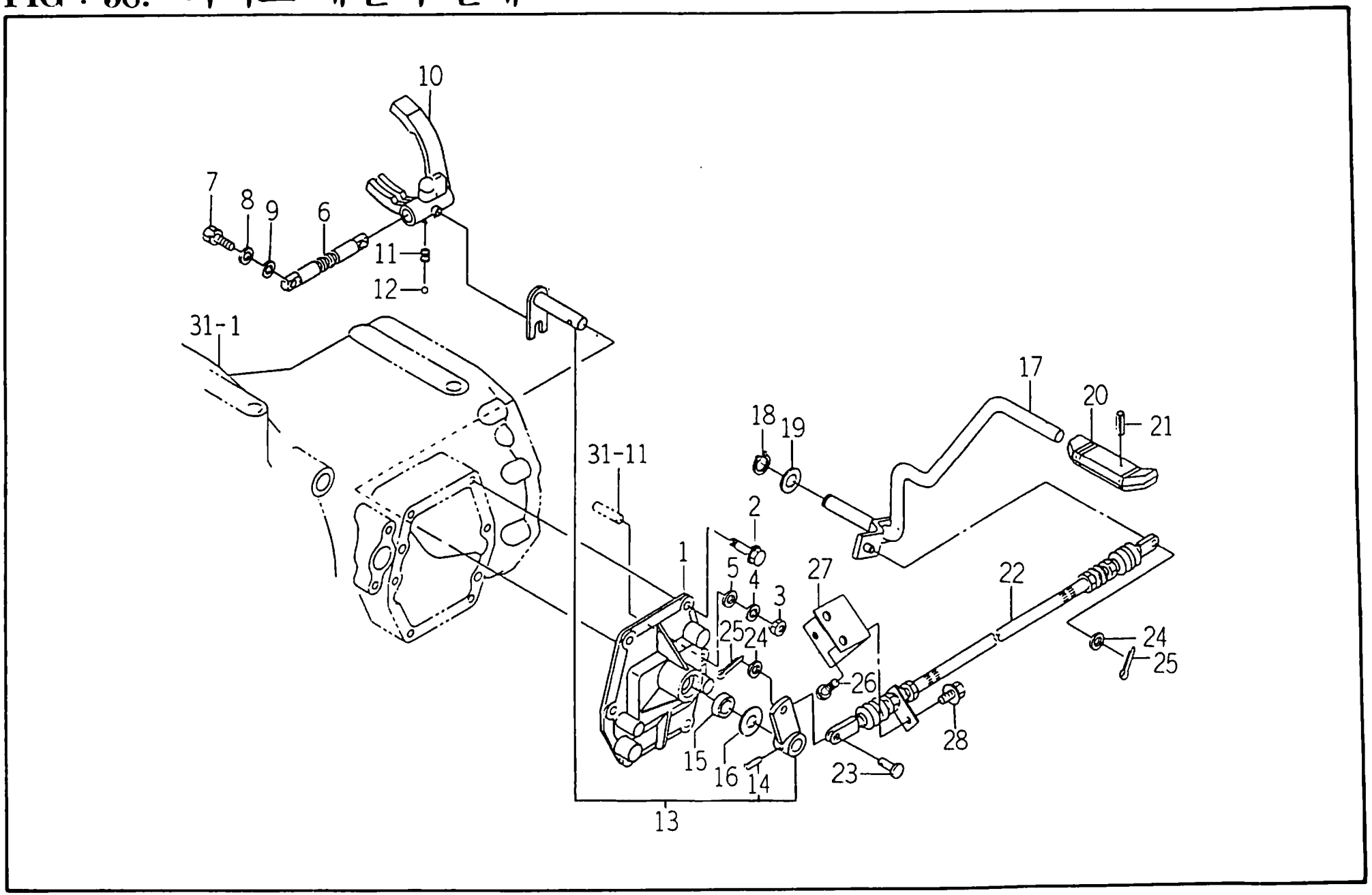

견출번호	부 품 번 호	품 명	수 량	규 격	비 고	메 모
38 - 1	1560 225 001 50	베럴(시프트, 리버스)	1			
38 2	v138 - 160 - 802 - 00	와셔붙이 소형육각 볼트	4	M8 × 20		
38 3	v304 260 008 00	소형육각너트 2종	2	M8		
38 4	v401 160 008 00	스프링와셔 1호	2	M8		
38 5	v413 - 260 - 008 - 00	보통평와셔	2	M8		
38 6	1560 225 002 40	스테이(시프트, 리버스)	1			
38 - 7	1415 121 009 00	리어미볼트(M8 × 25)	2	육각 B = 12		
38 8	v401 160 008 00	스프링와셔 1호	2	M8		
38 9	v413 - 260 - 008 - 00	보통평와셔	2	M8		
38 10	1564 226 001 30	후크(시프트, 리버스)	1			
38 11	1302 225 003 00	시프트스프링	1	D = 1.4		
38 - 12	v680 200 001 00	스틸볼	1	5/16		
38 13	1560 - 225 220 - 00	암(리버스) SET	1			
38 14	v511 100 603 60	• 테이퍼핀	1	6 × 36		
38 15	v744 114 250 70	오일시일(D)	1	TC14257		
38 16	1366 701 202 00	와셔(14 × 32 × 2)	1	T = 2.3		
38 17	1566 283 200 30	레버(마/14) COMP	1			
38 18	v704 140 014 00	C형 멈춤링(축용)	1	14		
38 19	1427 601 003 00	와셔(15 × 24 × 2)	2	T = 1.6		
38 20	1544 117 005 10	고무(10 × 115)	1			
38 21	v580 140 301 60	스프링핀(W)	1	3 × 16		
38 22	1566 284 200 30	제어봉(리버스) ASSY	1			
38 - 23	1432 242 001 00	핀	1	D = 8		
38 - 24	v413 260 008 00	보통평와셔	2	M8		
38 - 25	v500 162 002 00	분할핀	2	2 × 20		
38 - 26	v136 - 360 801 60	소형육각볼트(S) 7	1	M8 × 16		
38 - 27	1566 - 284 001 40	플레이트	1	50 × 6		
38 28	v138 360 801 60	소형육각볼트(SP) 7	2	M8 × 16		

FIG : 39. 스페이스 미션케이스 관계

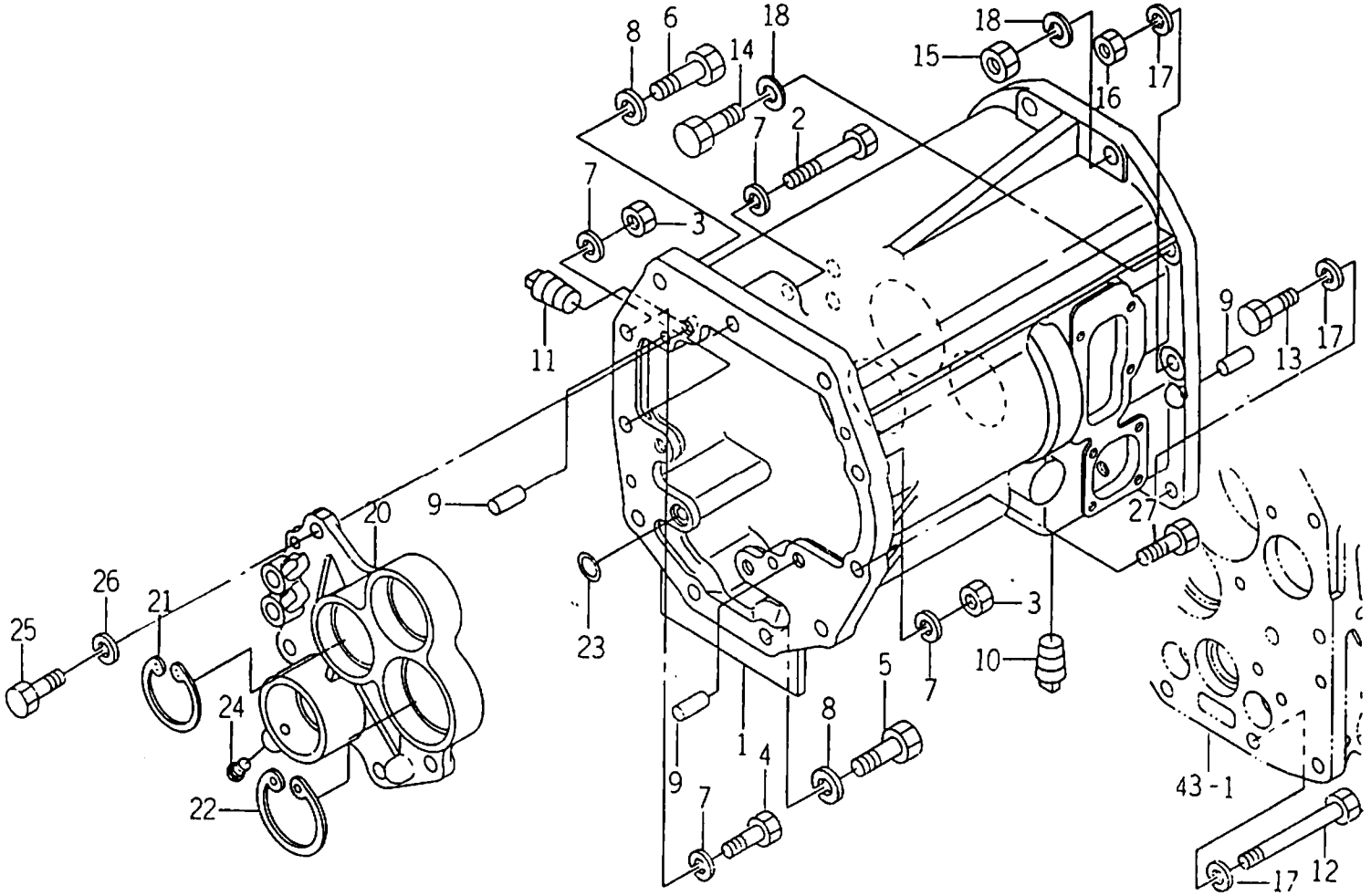

견출번호	부 품 번 호	품 명	수 량	규 격	비 고	메 모
39-1	1564 230 001 70	스페이스 트랜스 밋션 케이스	1			
39-2	v201-361 208 00	소형 육각 너트	1	M12×80		
39-3	v304-460 012 00	소형육각너트	2	2종 M12		
39-4	v201-361 204 00	소형육각볼트	1	M12×40		
39-5	v201-361 404 00	소형육각보울트	5	M14×40		
39-6	v201-361 405 00	소형육각보울트	1	M14×50		
39-7	v401-160 012 00	스프링와서 1호	5	M12		
39-8	v401-160 014 00	스프링와서 1호	6	M14		
39-9	v520 101 002 20	평행핀(A)	4	10×22		
39-10	v781 100 000 80	드레인플러그	1	PT1/2		
39-11	v781 160 000 80	드레인 플러그	1	PT 1/2		
39-12	v201-361 210 00	소형육각보울트	2	M12×100		
39-13	v201-361-203 50	소형육각볼트	2	M12×35		
39-14	v201-361-404 00	소형육각보울트	2	M14×40		
39-15	v304-460 014 00	소형육각너트	2	2종 M14		
39-16	v304-460 012 00	소형 육각 너트	2	2종 M12		
39-17	v401-160 012 00	스프링와서 1호	6	M12		
39-18	v401-160 014 00	스프링와서 1호	4	M14		
39-20	1660-233-201-10	메탈(리미스)	1			
39-21	v705-140 062 00	C형 멈춤링(구멍용)	1	62		
39-22	v705-140 072 00	C형 멈춤링(구멍용)	1	72		
39-23	v720-112 401 40	O링(운동용)	1	.P14		
39-24	1326-706-002-00	플러그(PT 1/8)	1	육각 B=12		
39-25	v201-261 203 00	소형육각볼트	4	M12×30		
39-26	v401-160 012 00	스프링와서 1호	4	M12		
39-27	v201-361 205 00	소형육각보울트	1	M12×50		

FIG : 43. 리어 미션케이스 관계

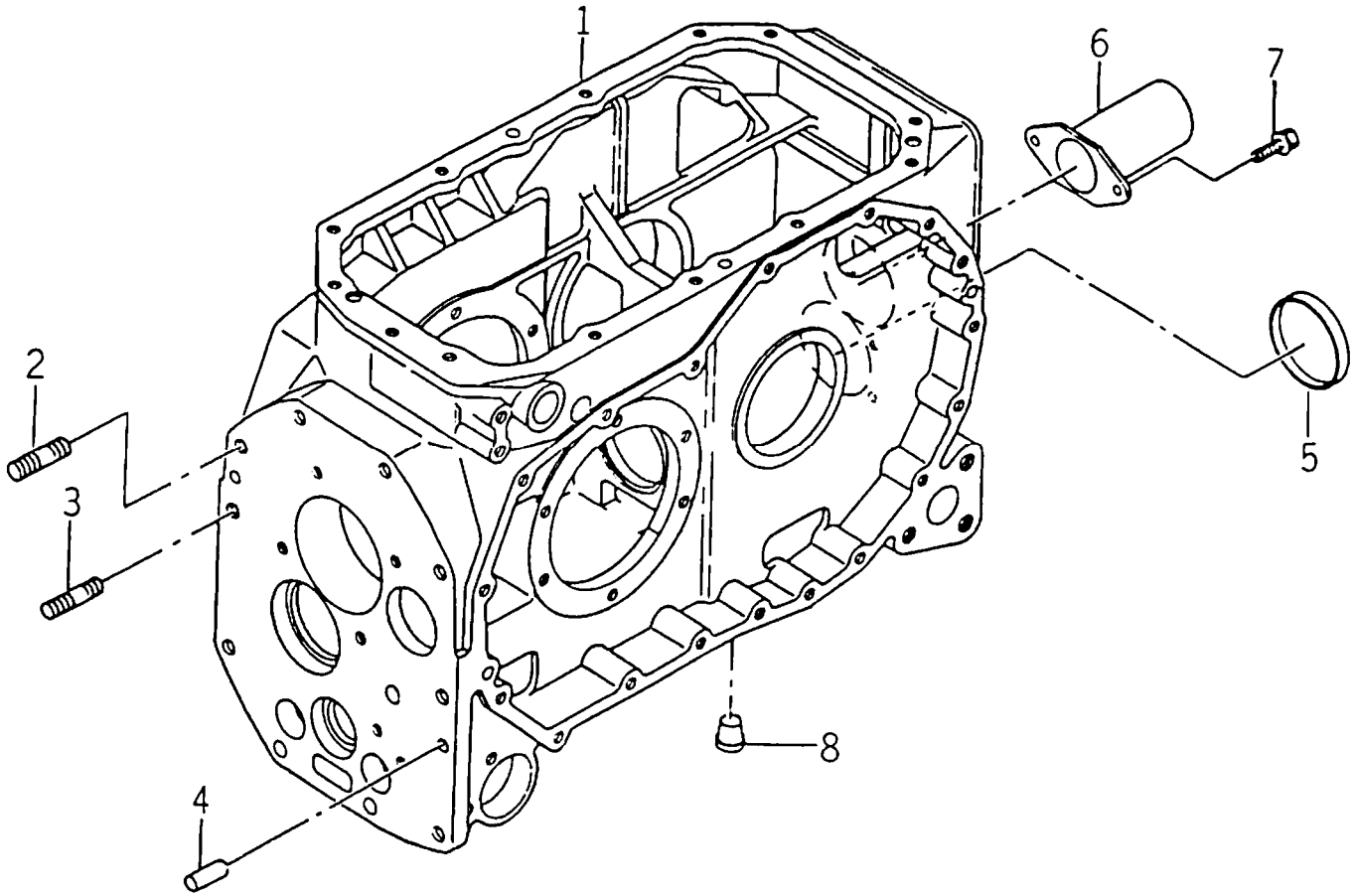

견출번호	부 품 번 호	품 명	수 량	규 격	비 고	메 모
43－ 1	1564－240－001－60	라이트렌스 및션 케이스	1			
43－ 2	v251－341－403－20	심음보울트	2	2종 M14×32		
43－ 3	v251－341－203－20	심음보울트	2	2종 M12×32		
43－ 4	v520－101－002－20	평핼핀(A)	8	10×22		
43－ 5	1425－433－018－00	마개	1			
43－ 6	1444－314－009－10	PTO축 캡	1			
43－ 7	v138－160－801－60	플랜지붙이육각볼트 2종	2	M8×16		
43－ 8	1427－317－004－00	캡(M14)	4			

FIG : 44. 서브 체인지 기어 관계

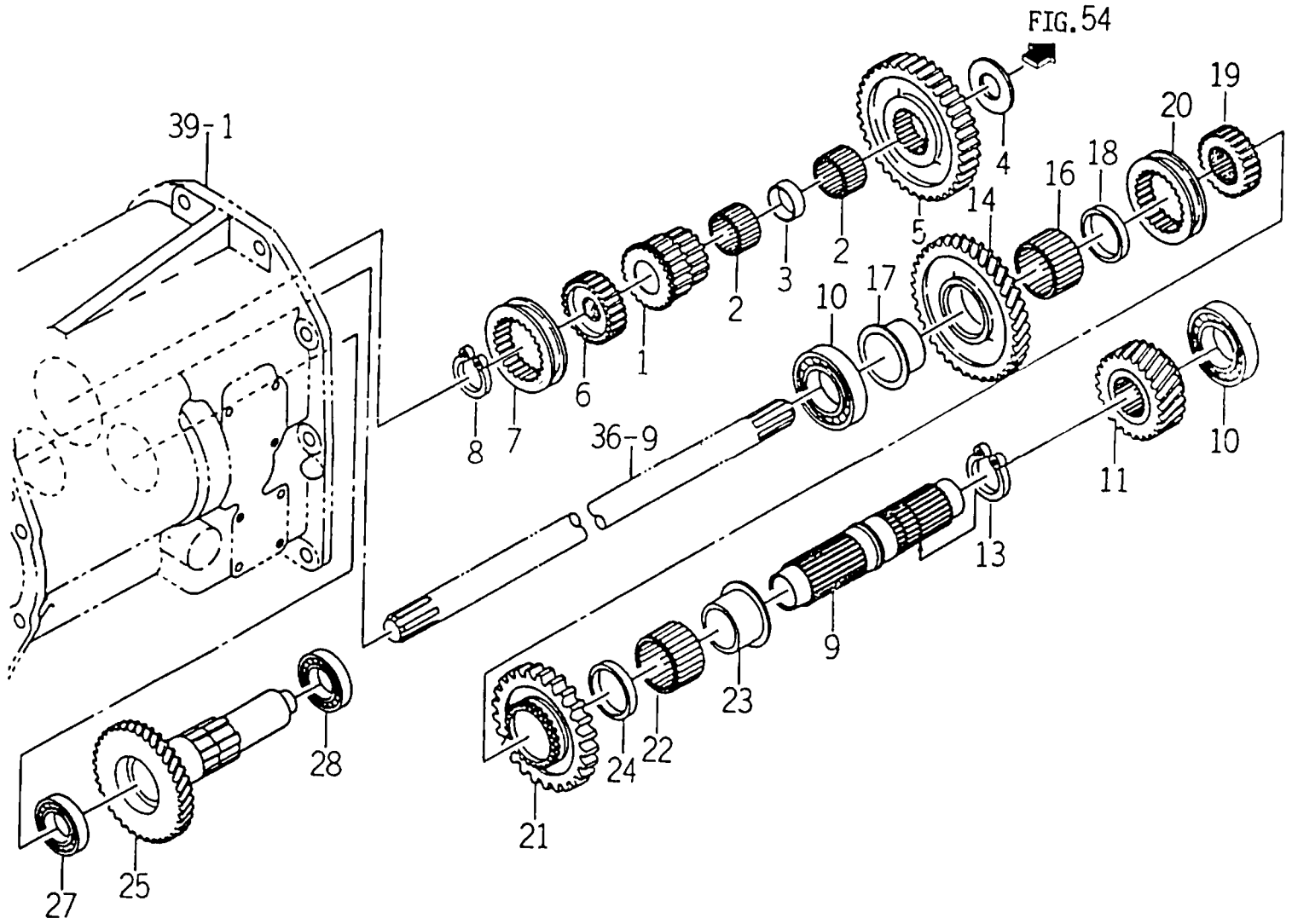

견출번호	부 품 번 호	품 명	수 량	규 격	비 고	메 모
44-1	1564 243 001 30	기어(스퍼/16)	1			
44-2	v654 430 351 70	니어플(게이지)	2	KT303517		
44-3	1564 243 002 10	칼라(30×34×10)	1			
44-4	1564 243 003 20	와셔(30×50×04)	1	T=4		
44-5	1564 243 004 20	기어(스퍼/41)	1			
44-6	1564 243 011 00	허브(30×62×19)	1			
44-7	1524 236 005 00	슬라이드키플링	1			
44-8	v704 140 030 00	C형 멈춤링(축용)	1	30		
44-9	1564 243 005 30	시프트	1			
44-10	v600 110 620 70	레이디얼볼베어링	2	6207		
44-11	1564 243 006 20	기어(헬리컬, 24)	1			
44-13	v704 140 040 00	C형 멈춤링(축용)	1	40		
44-14	1564 243 007 30	기어(헬리컬/39)	1			
44-16	v654 445 501 70	니어플(게이지)	1	KT455017		
44-17	1560 243 013 40	부시(40×58×29)	1			
44-18	1560 243 015 40	칼라(46×50×08)	1			
44-19	1560 243 017 30	허브(40×62×20)	1			
44-20	1524 236 005 00	슬라이드키플링	1			
44-21	1564 243 008 20	기어(스퍼/40)	1			
44-22	v654 445 501 70	니어플(게이지)	1	KT455017		
44-23	1560 240 013 40	부시(40×58×29)	1			
44-24	1560 243 015 40	칼라(46×50×08)	1			
44-25	1564 250 001 20	기어(35-11)	1			
44-27	v600-210-620-50	레이디얼볼베어링	1	6205		
44-28	v600-210-630-40	레이디얼볼베어링	1	6304		

FIG : 45. 서브 체인지 시프터 관계

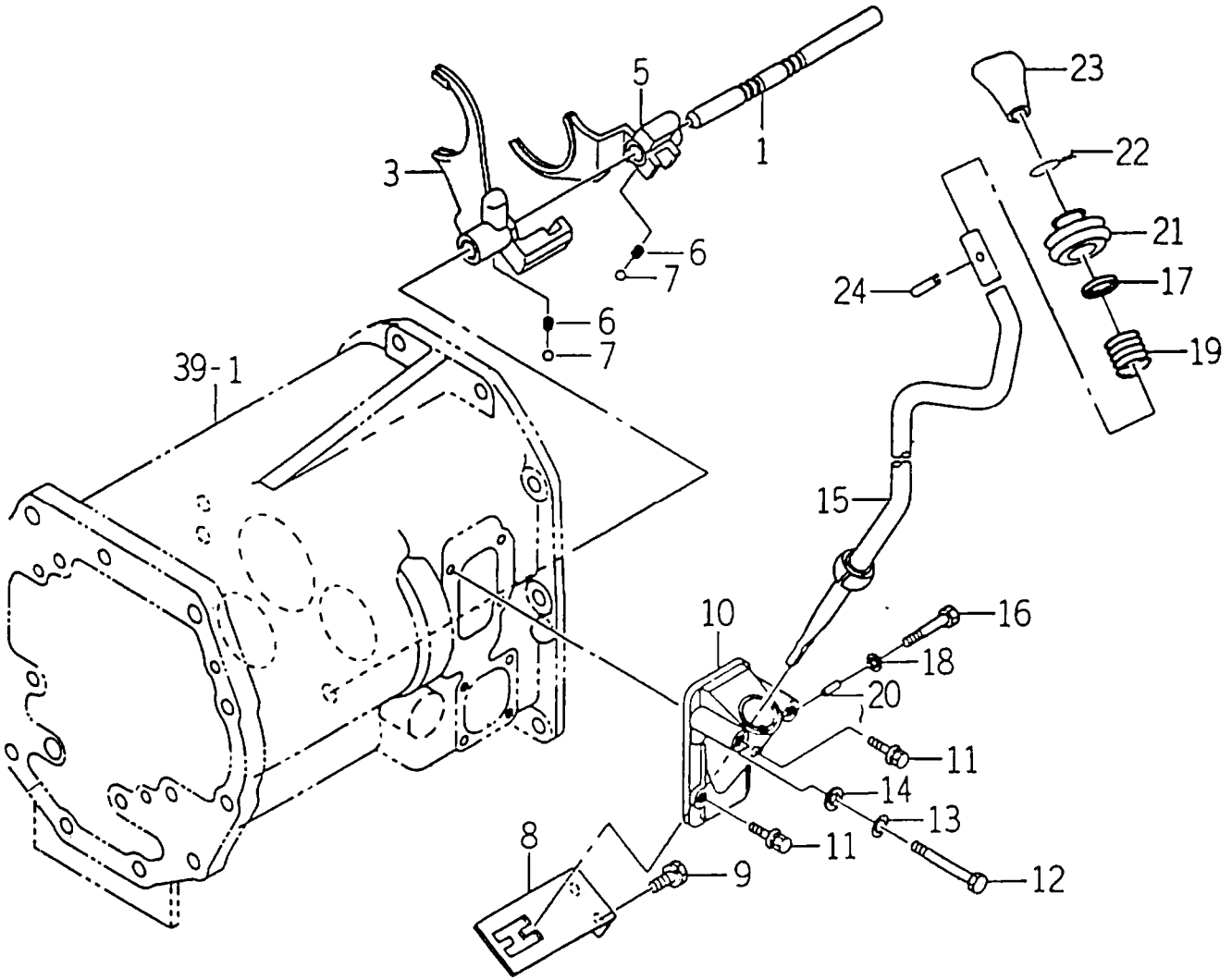

견출번호	부 품 번 호	품 명	수 량	규 격	비 고	메 모
45-1	1564-259-001-30	스테이(시프터, 서브)	1			
45-3	1564-259-002-40	후크(시프터, 서브)	1			
45-5	1564-259-003-40	후크(시프터, 서브)	1			
45-6	1302-225-003-00	시프터 스프링	2	D=1.4		
45-7	v680-200-001-00	스틸볼	2	5/16		
45-8	1560-259-012-30	기어드	1	T=4.5		
45-9	v136-161-002-00	와셔붙이 소형육각 볼트	2	M10×20		
45-10	1560-259-001-40	베탄(서브)	1			
45-11	v138-360-802-50	와셔붙이 소형육각 볼트	2	M8×25		
45-12	v201-360-806-50	소형육각보울트	2	M8×65		
45-13	v401-160-008-00	스프링와셔 1호	2	M8		
45-14	v413-260-008-00	보통평와셔	2	M8		
45-15	1565-281-001-50	레버(바, 16)	1			
45-16	v201-260-801-20	소형육각볼트	1	M8×12		
45-17	v705-140-032-00	C형 멈춤링(구멍용)	1	32		
45-18	1560-223-008-50	씨일	1			
45-19	1560-290-006-30	스프링(C020)	1	D=2.6		
45-20	v520-100-601-60	평행핀(A)	1	6×1.6		
45-21	1560-280-004-40	부츠	1			
45-22	v590-131-007-00	실신	1	1×70		
45-23	1560-281-007-40	그립(14×82)	1			
45-24	v580-140-602-00	스프링핀(W)	1	6×20		

FIG : 47. 드라이브 기어 관계

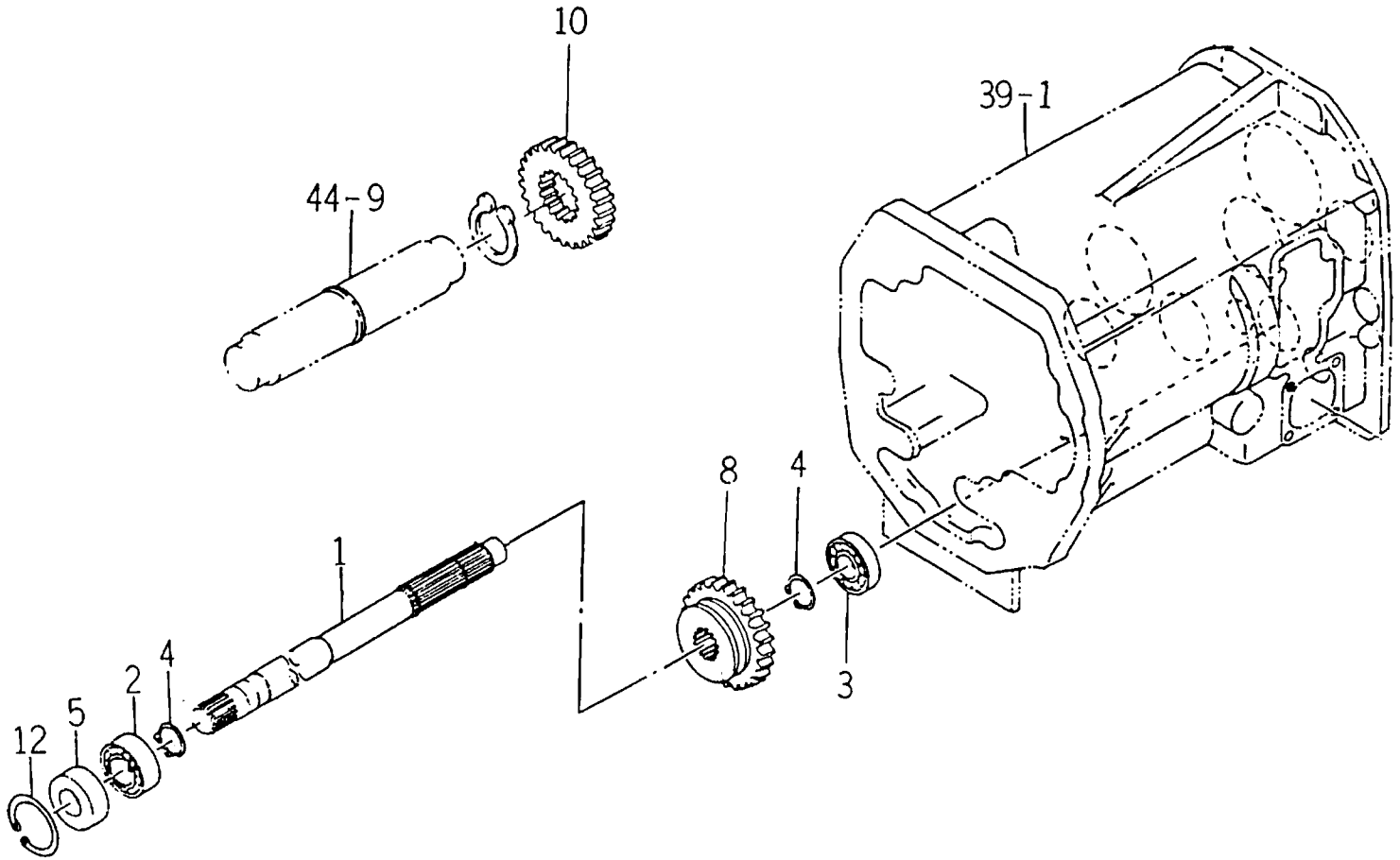

견출번호	부 품 번 호	품 명	수 량	규 격	비 고	메 모
47 1	1564-261-004-00	샤프트	1	D=26		
47 2	v600-110-600-50	레이디얼볼베어링	1	6005		
47 3	1564-263-002-00	볼베어링(6204 HL)	1	6204HL		
47-4	v704-140-025-00	C형 멈춤링(축용)	2	25		
47-5	v744-125-470-80	오일시일(D)	1	TC25478		
47-8	1635-262-001-00	기어(스퍼/26)	1			
47-10	1566-262-005-00	기어(스퍼/25)	1			
47-12	v705-140-047-00	C형 멈춤링(구멍용)	1	47		

FIG : 50. 체인지 관계

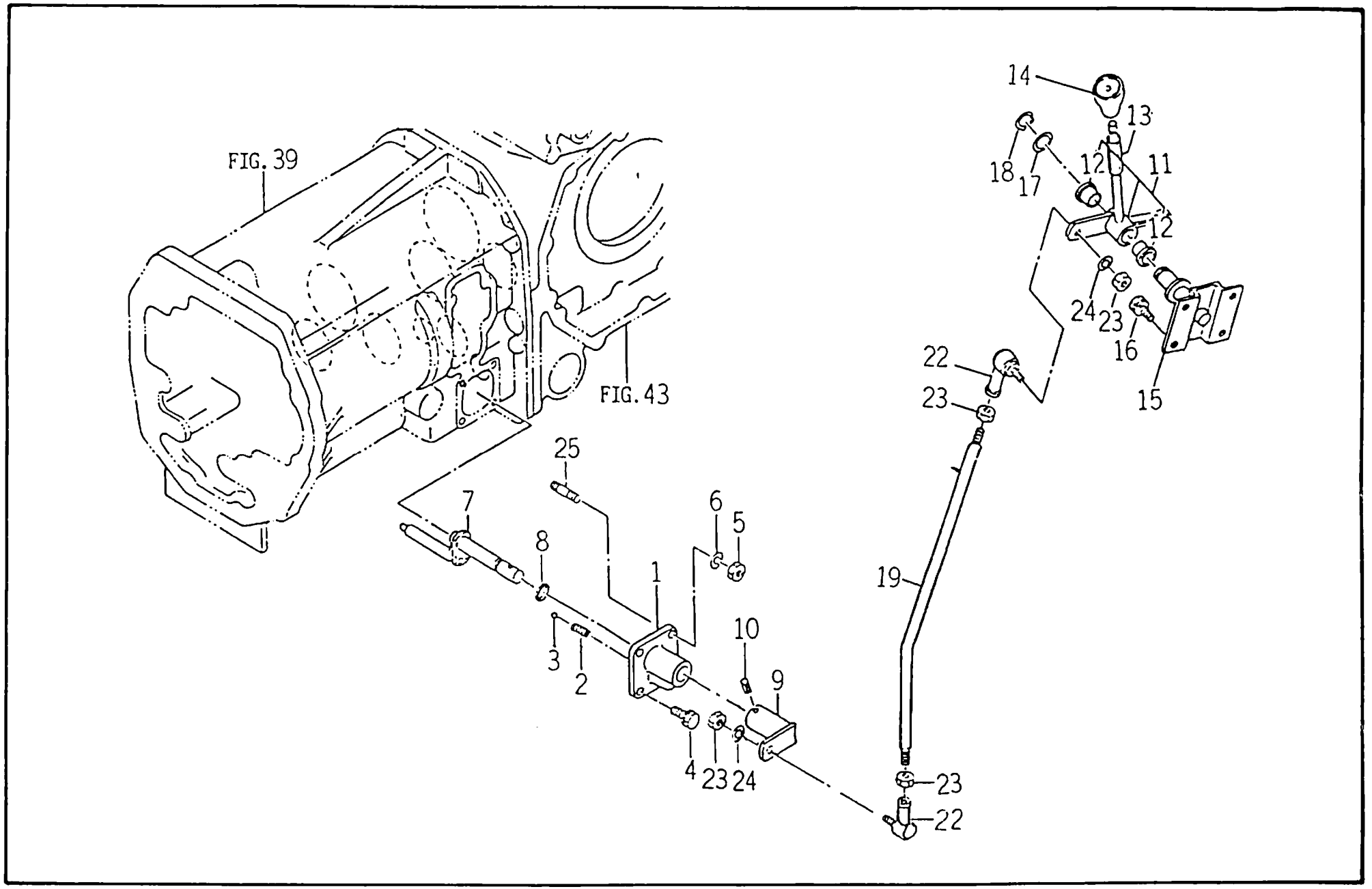
FIG. 39
FIG. 43
14
13
18
17
12
11
12
24
23
16
15
22
23
25
7
6
5
8
1
19
10
3
2
9
4
23
24
23
22

견출번호	부 품 번 호	품 명	수 량	규 격	비 고	메 모
50-1	1560-265-002-10	메탈(시프터)	1			
50-2	1302-225-003-00	시프터 스프링	1	D=1.4		
50-3	v680-200-001-00	스틸볼	1	5/16		
50-4	v136-160-802-00	와셔붙이 소형육각 볼트	2	M8×20		
50-5	v304-260-008-00	소형육각너트 2종	2	M8		
50-6	v401-160-008-00	스프링와셔 1호	2	M8		
50-7	1560-265-220-20	암 COMP	1			
50-8	v720-102-401-40	O링(운동용)	1	P14		
50-9	1632-265-200-00	암(플레이트) COMP	1			
50-10	v580-140-602-50	스프링핀(W)	1	6×25		
50-11	1564-287-220-40	레바(바/12) ASSY	1			
50-12	1560-287-002-30	• 부시(16×24×15)	2			
50-13	1544-218-005-00	튜브(60)	1	12×15×60		
50-14	1544-219-006-00	노브(12)	1			
50-15	1564-287-200-20	브라켓트 COMP	1			
50-16	v136-160-801-60	소형육각보울트(S)	4	M8×16		
50-17	3621-211-003-00	덴신 입 와셔	1	T=1.6		
50-18	v704-140-016-00	C형 멈춤링(축용)	1	16		
50-19	1632-288-002-00	로드	1	D=10		
50-22	3460-220-004-00	엘보(R)	2			
50-23	v304-260-008-00	소형육각너트 2종	4	M8		
50-24	v401-160-008-00	스프링와셔 1호	2	M8		
50-25	v251-260-802-00	심음보울트	2	2종 M8×20		

FIG : 51. P.T.O 체인지 기어 관계

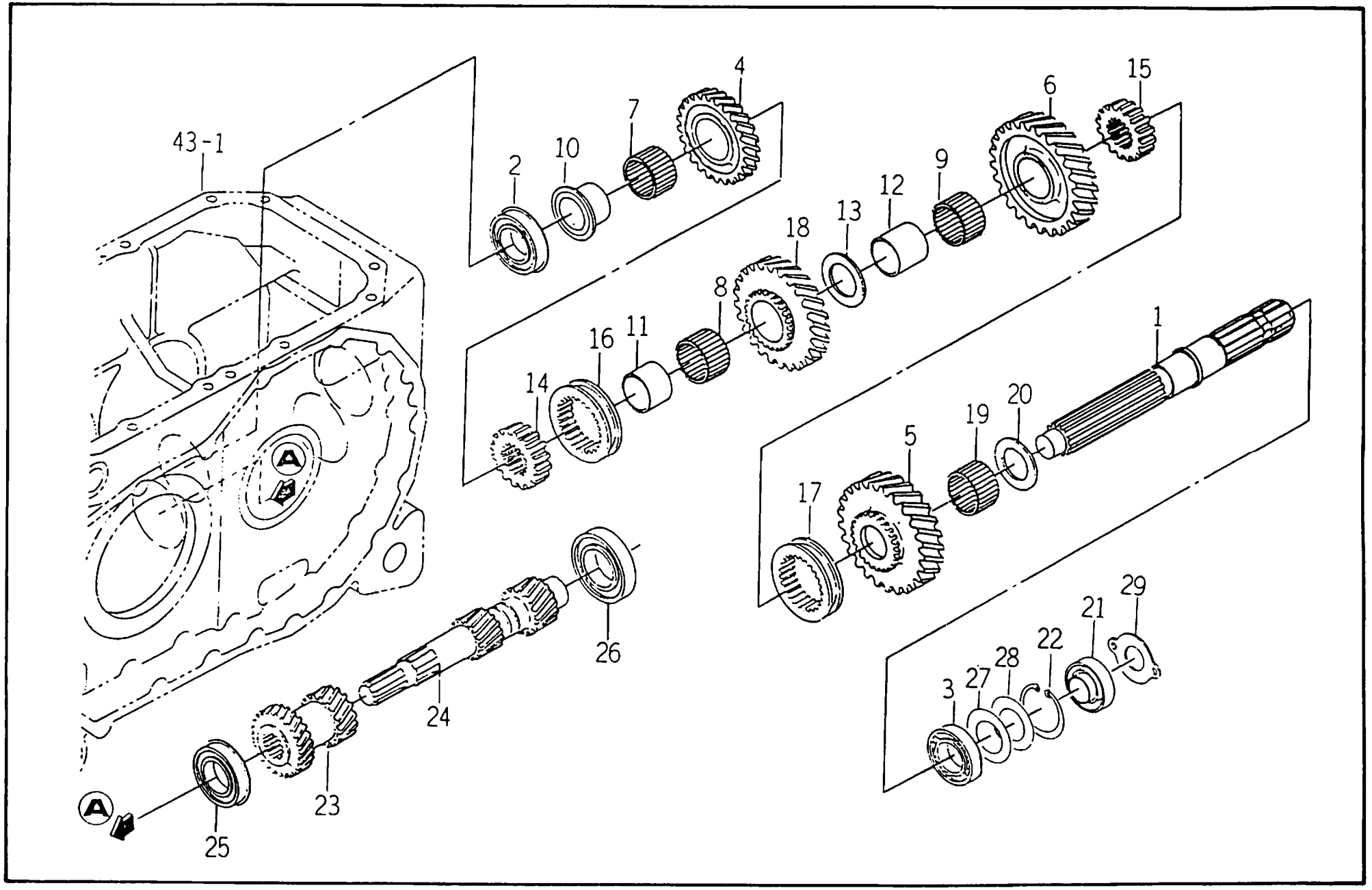

견출번호	부 품 번 호	품 명	수 량	규 격	비 고	메 모
51 1	1564 273 001 50	샤프트(PTO)	1			
51 2	1568 270 001 00	베어링(스냅링)	1	6305R NRSH2		
51 3	3653 108 007 00	보옥베어링	1	BL207		
51 4	1566 273 001 20	기어(헬리컬/28)	1			
51 5	1566 273 002 30	기어(헬리컬/35)	1			
51 6	1566-273-003 20	기어(헬리컬/36)	1			
51 7	1654-440-452 70	니이들(게이지)	1	KT404527		
51 8	1654-440 452 70	니이들(게이지)	1	KT404527		
51 9	1654 440 452 70	니이들(게이지)	1	KT404527		
51 10	1564 273 003 20	부시(35×56×30)	1			
51 11	1564 273 004 20	부시(35×40×29)	1			
51 12	1564 273 007 20	부시(35×40×37)	1			
51 13	1564 273 008 20	와시(35×55×03)	1			
51 14	1564 273 005 20	허브(35×62×20)	1			
51 15	1564 273 005 20	허브(35×62×20)	1			
51 16	1524 236 005 00	슬라이드커플링	1			
51 17	1524 236 005 00	슬라이드커플링	1			
51 18	1566 273 005 00	기어(헬리컬/30)	1			
51 19	1654 435 402 60	니이들(게이지)	1	KT354026		
51 20	1564 273 008 20	와시(35×55×03)	1			
51 21	1632 273 200 00	씨일(오일) ASSY	1			
51 22	1705-140-072 00	C형 멈춘링(구멍용)	1	72		
51 23	1566 270 003 00	기어(헬리컬/21-18)	1			
51 24	1566-270-002 20	기어(헬리컬, 12-14)	1			
51 25	1568-270-001 00	베어링(스냅링)	1	6305R-NRSH2		
51 26	1568-270-002-00	베어링(볼, 6306)	1	6306RSH2		
51 27	7964-201-008-00	심(B)	1	T=0.2		
51 28	1632-273-003 00	심(0.5)	1	T=0.5		
51 29	1632-273-004-00	카바(플레이트)	1	T=1.6		

FIG : 52. P. T. O 체인지 시프터 관계

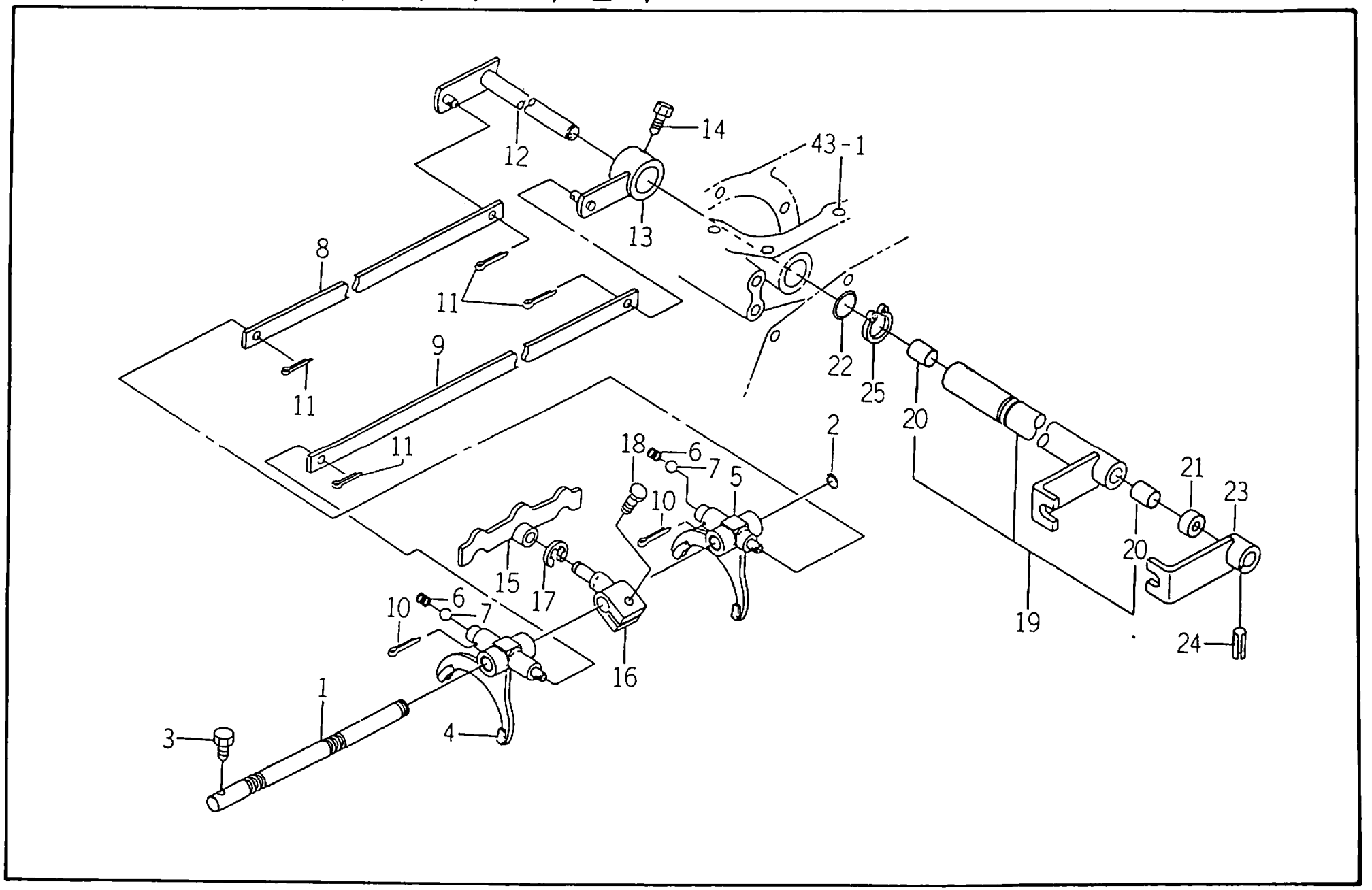

견출번호	부 품 번 호	품 명	수 량	규 격	비 고	메 모
52 1	1564-275-001-40	스테이(시프터, PTO)	1			
52 2	v700-140-008-00	O링(운동용)	1	P10		
52 3	1560 223 016 00	보울트(셋트/M08×16)	1			
52 4	1564 275 002 30	후크(시프터, PTO)	1			
52 5	1564-275 003 30	후크(시프터, PTO)	1			
52 6	1302-225-003 00	시프터스프링	2	D=1.4		
52 7	v680 200-001 00	스냅볼	2	5/16		
52 8	1564-275-004 20	플레이트 (L19×305)	1			
52 9	1564 275-005 20	플레이트 (L19×396)	1			
52 10	v500 163 002 50	분할핀	2	3×25		
52 11	v500 162 502 00	분할핀	4	2.5×20		
52 12	1564-275 200 20	암 COMP	1			
52 13	1564-275-210-30	암 COMP	1			
52 14	1560 223 016 00	보울트(셋트/M08×16)	1			
52 15	1564-275 220-10	링크 COMP	1			
52 16	1564 275 006 30	핀(10)	1			
52 17	v700 140 008 00	E형 멈춤링	1	8		
52 18	v201 360 802 50	소형육각볼트	1	M8×25		
52 19	1564 275 260 30	암 ASSY	1			
52 20	3646-102-011-10	• 부시(14×16×20)	2			
52 21	1444 307-011 00	오일씨일	1			
52 22	v720 102-402 10	O링(운동용)	1	P21		
52 23	1564 275 240 50	암 COMP	1			
52 24	v580 140-602 80	스프링핀(W)	1	6×28		
52 25	v704 140-025 00	C형 멈춤링(축용)	1	25		

FIG : 53. P.T.O 레바 관계

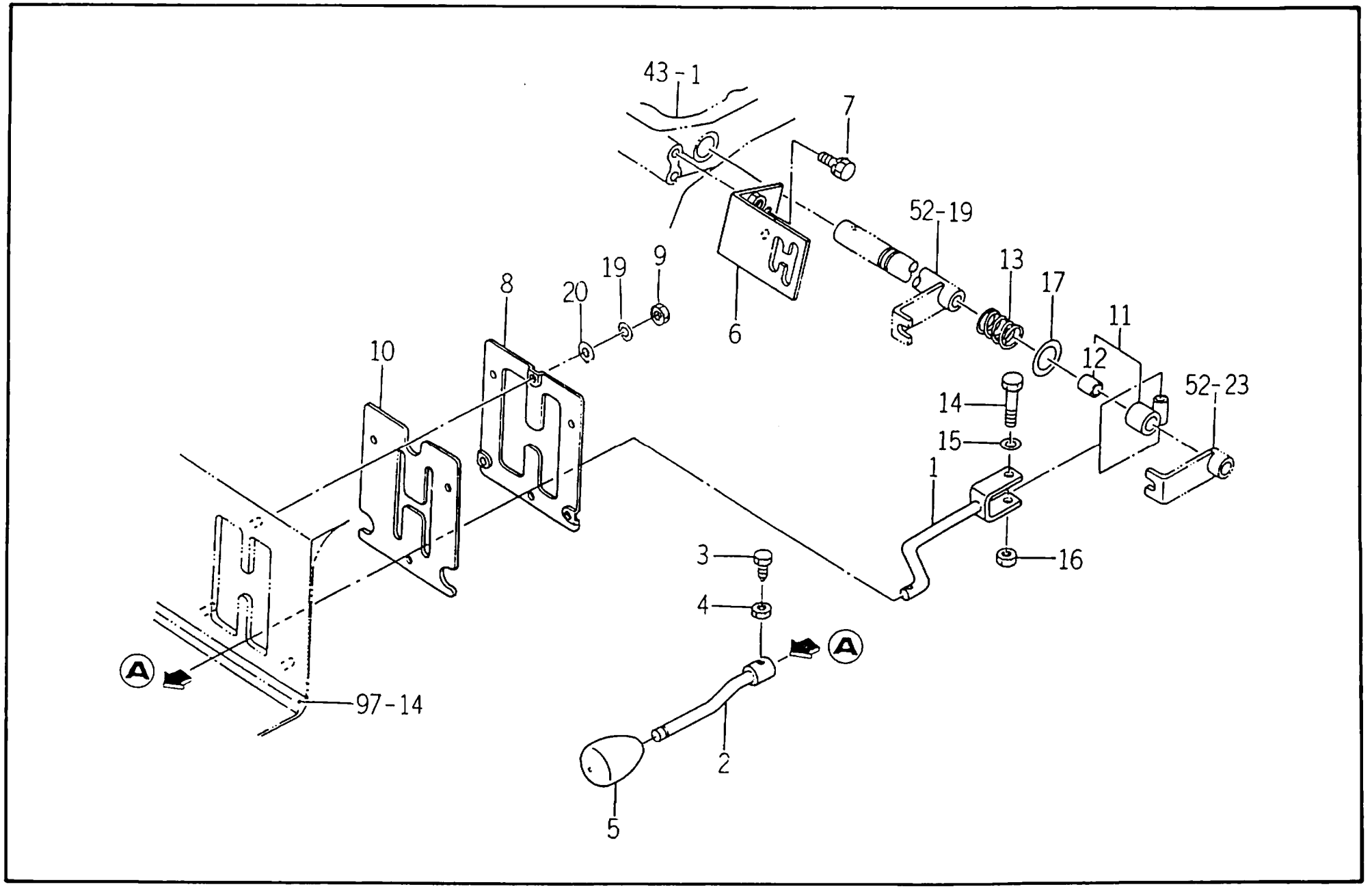

견출번호	부 품 번 호	품 명	수 량	규 격	비 고	메 모
53 1	1564 285 200 50	레버(미 12) COMP	1			
53 2	1565 285 210 20	레버(미 12) COMP	1			
53 3	1560 225 016 00	보울트(셋트 M08×16)	1			
53 4	v304 260 008 00	소형육각너트 2종	1	M8		
53 5	1544 219 005 00	레버스프링(12)	1			
53 6	1565 285 220 00	가이드 COMP	1			
53 7	v136-161-002-00	와셔붙이 소형육각 볼트	2	M10×20		
53 8	1564 285 002 30	가이드	1			
53 9	v300 260 006 00	육각너트	3	1종 M6		
53 10	1565 285 002 30	업슬레버	1			
53 11	1564-275 270 30	링크 ASSY	1			
53 12	3646-102 011 10	• 부시(14×16×20)	1			
53 13	1560-285-008 40	스프링(11C042)	1	D=2.3		
53 14	v201 261-005 00	소형육각볼트	1	M10×50		
53 15	v413-260-010-00	보통평와셔	2	M10		
53 16	v305 260 010 00	소형육각너트 3종	2	M10		
53 17	1564 275 007 00	와셔(27×40×02)	1	T=2.3		
53 19	v401 160 006 00	스프링와셔 1호	3	M6		
53 20	v413 260 006 00	보통평와셔	3	M6		

FIG : 54. 디프케이스 관계

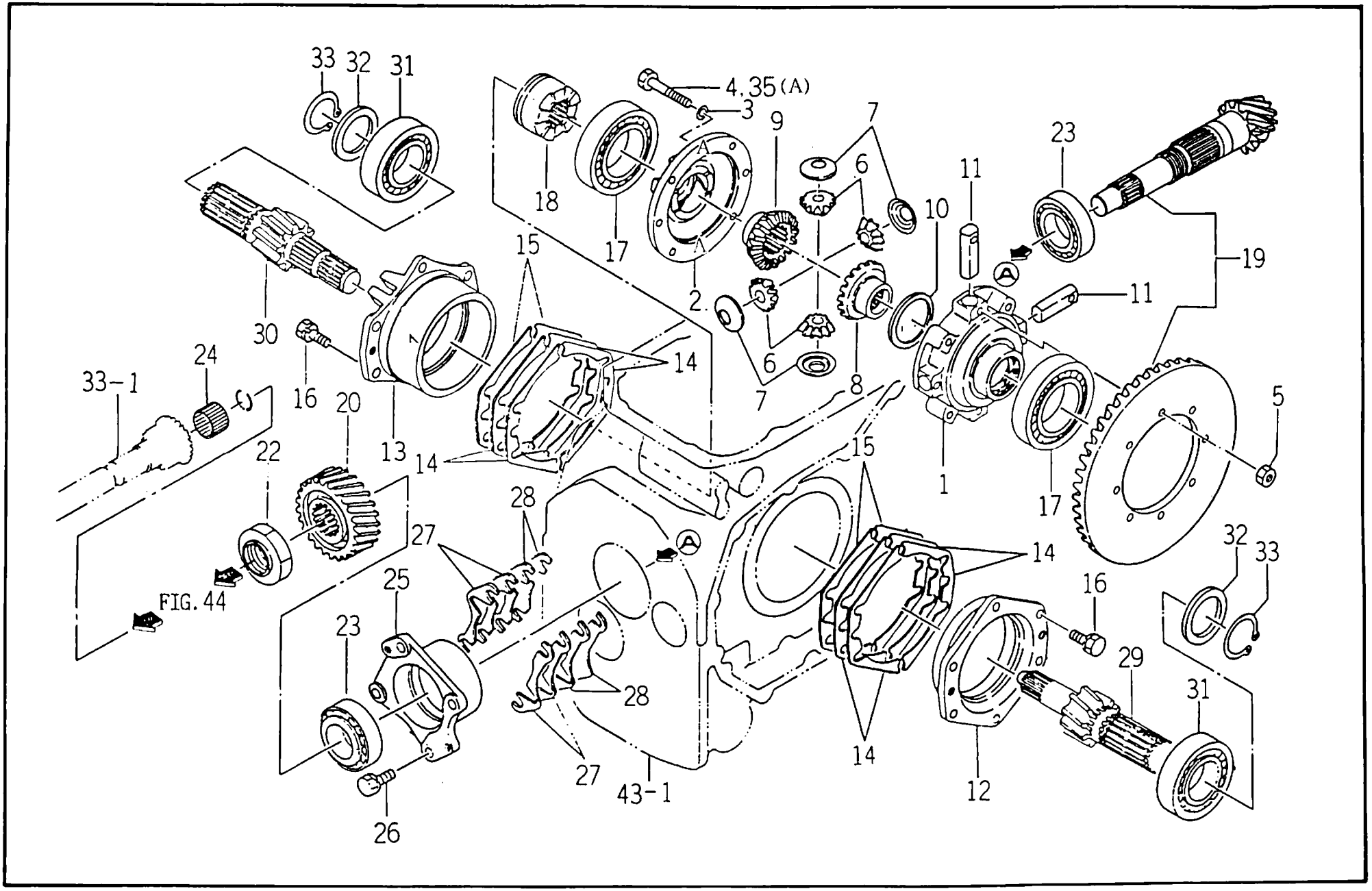

견출번호	부 품 번 호	품 명	수 량	규 격	비 고	메 모
54 1	1488 301 001 10	디프케이스(L)	1			
54 2	1503 301 001 00	디프케이스(R)	1			
54 3	v401 160 010 00	스프링와시 1호	8	M10		
54 4	1635 303 001 10	보울트(SM/M10×65)	6	육각 B=14		
54 5	1635-303-005-00	너트(SM/M10×1.25)	8	10T		
54 6	1431 301 009 00	디프랜섬피니언(12)	4			
54 7	1564-303-004-00	칼라 (피니온)	4	T=1.0		
54 8	1431 301 006 00	디프랜섬사이드기어(20)(A)	1			
54 9	1564 303 003 00	기어(베벨, 20)	1			
54 10	1431 301 005 00	스러스트칼라(45×66×1)	1	T=1.0		
54 11	1488 301 005 10	디프피니언샤프트	4			
54 12	1488 301 006 00	디프케이스메탈(L)	1			
54 13	1564 303 001 30	메탈(디프, R)	1			
54 14	1488 301 008 00	심(A)	8	T=0.2		
54 15	1488 301 009 00	심(B)	4	T=0.1		
54 16	v136-361-002-50	와셔붙이 소형육각 볼트	12	M10×25		
54 17	v600-210-621-20	레이디얼 볼 베어링	2	6212		
54 18	1564 303 002 20	클러치	1			
54 19	1566 302 200 30	기어(11×48) SET	1			
54 20	1564 301 001 20	기어 (베벨, 29)	1			
54 22	1564 301 002 10	너트(M36×1.5)	1	육각 B=55		
54 23	1564 301 003 10	베어링(데이퍼 풀리)	2	32208CR		
54 24	1568 302 001 00	베어링(니어풀)	1	KT253224E02C3		
54 25	1564 301 004 30	메탈(피니언)	1			
54 26	v136-361-002-50	와셔붙이 소형육각 볼트	4	M10×25		
54 27	1564 301 002 20	심(0.2)	4	T=0.2		
54 28	1564-301-006 20	심(0.1)	4	T=0.1		
54 29	1635 306 001 00	피니언(헬리컬/10/LH)	1			
54 30	1635 306 002 00	피니언(헬리컬/10/RH)	1			
54 31	v600-200-630-90	레이디얼 볼 베어링	2	6309		
54 32	1513-306-003 00	스러스트칼라(45×68×4)	2			
54 33	v704-140-045 00	C형 멈춤링(축용)	2	45		
54-35	1635-303-002-00	볼트(리머/M10×1.25×65)	2	"A"부		

FIG : 55. 리어 액슬하우징 관계

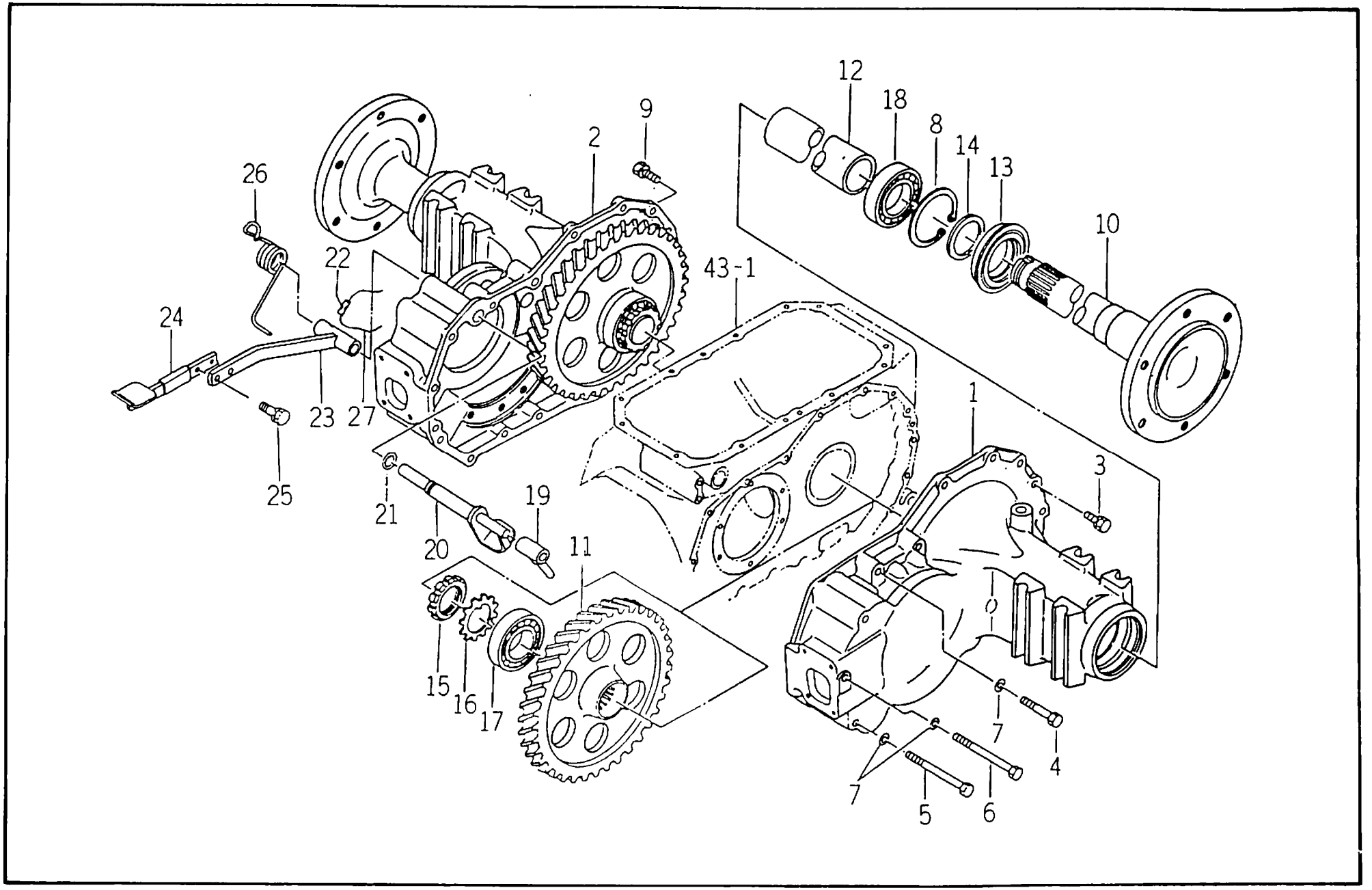

견출번호	부 품 번 호	품 명	수 량	규 격	비 고	메 모
55 1	1564 304 001 20	하우징(엑슬, L)	1			
55 2	1564 304 002 20	하우징(엑슬/RH)	1			
55 3	v136－361－003－00	와셔붙이 소형육각 볼트	23	M10×30		
55 4	v201－361－006－00	소형육각보울트	6	M10×60		
55 5	v201－361－012－00	소형육각보울트	4	M10×120		
55 6	v201－361－013－00	소형육각보울트	2	M10×130		
55 7	v401－160－010－00	스프링와셔 1호	12	M10		
55 8	v705－140－100－00	C형 멈춤링(구멍용)	2	100		
55 9	v136－361－003－00	와셔붙이 소형육각 볼트	1	M10×30		
55 10	1635 307 001 10	시프트(휠)	2			
55 11	1635 307 002 10	기어(핸디캡/55)	2			
55 12	1564－307－003－20	칼라(57×65×267)	2	65×4		
55 13	1564－307－200－10	씨얼(오일) ASSY	2	60×100×26		
55 14	1415－307－002－00	칼라(55×70×4)	2	D=70		
55 15	v670－200－010－00	구름베어링용너트	2	AN10		
55 16	v671－400－010－00	구름베어링용허금한와셔	2	AW10		
55 17	v626－110－021－00	원통로울러베어링	2	NUP 210		
55 18	v600－210－621－10	레이디얼 볼 베어링	2	6211		
55 19	1488 302 002 10	디프록시프터	1			
55 20	1564 303 200 10	캠 COMP	1			
55 21	v720－102－401－60	O링(운동용)	1	P16		
55 22	v580－140－602－60	스프링 핀 (W)	1	·6×26		
55 23	1565－316－200－40	페달 COMP	1			
55－24	1560－316－210－00	페달(디프록) COMP	1			
55－25	v136－161－002－50	소형육각보울트(S)	2	M10×25		
55－26	1564－316－002－00	스프링(HT034)	1	D=5.5		
55－27	v590－131－010－00	철선	1	1×100		

FIG : 56. 브레이크 관계

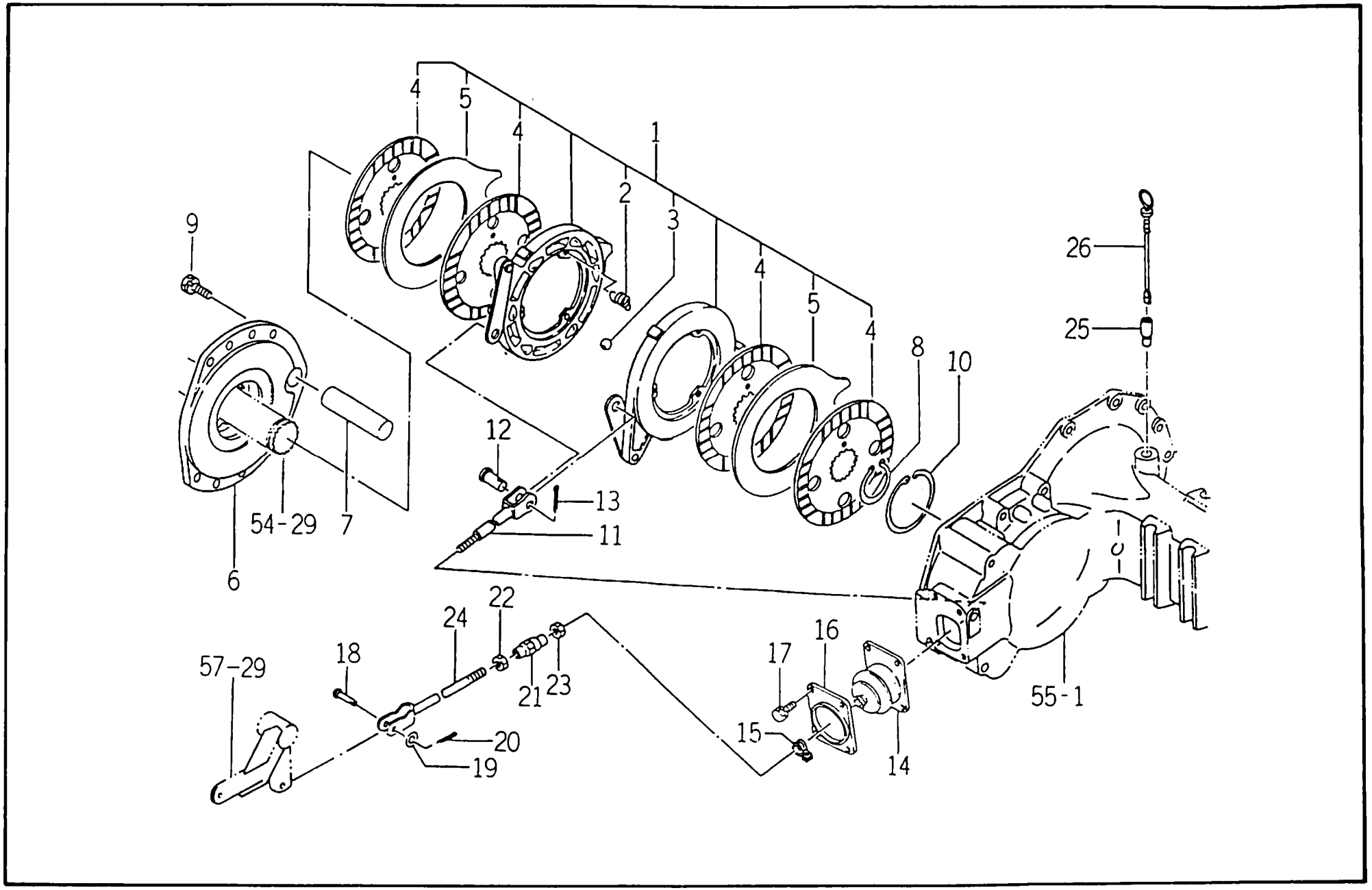

견출번호	부 품 번 호	품 명	수 량	규 격	비 고	메 모
56-1	1564-310-260-20	브레이크 ASSY	2			
56-2	1444-327-203-00	• 리턴스프링	3			
56-3	v680-200-001-90	• 스틸볼	6	19/32		
56-4	1564-310-261-10	• 디스크(브레이크) COMP	4			
56-5	1513-310-202-00	• 플레이트(세퍼레이터)	2			
56-6	1514-310-001-00	브레이크메탈	2			
56-7	1488-310-002-00	로오크핀	2	D=25		
56-8	v704-140-045-00	C형 멈춤링(축용)	2	45		
56-9	v136-361-002-50	와셔붙이 소형육각 볼트	16	M10×25		
56-10	v705-140-100-00	C형 멈춤링(구멍용)	2	100		
56-11	1488-310-220-00	브레이크 로드 COMP	2			
56-12	1444-327-003-00	핀(15×30)	2	D=15		
56-13	v500-163-002-00	분할핀	2	3×20		
56-14	1560-310-003-40	부츠	2			
56-15	1417-102-005-00	호스엔드	2			
56-16	1560-310-004-40	플레이트	2	T=1.6		
56-17	v136-160-801-60	와셔붙이 소형육각볼트	8	M8×16		
56-18	1404-312-006-00	로오크핀(A)	2	D=8		
56-19	v413-260-008-00	보통평와셔	2	M8		
56-20	v500-162-002-00	분할핀	2	2×20		
56-21	1444-122-002-00	테일미들(M8)	2	13.8×2.3		
56-22	v304-260-008-00	소형육각너트 2종	2	M8		
56-23	1560-132-007-30	육각너트(SM, LH, M8)	2	2종, M8		
56-24	1565-310-210-40	로드(후크) COMP	2			
56-25	1632-304-001-00	가이드(게이지)	1	13.8×4, 2호		
56-26	1632-304-002-00	게이지(오일)	1			

FIG : 57. 브레이크 페달 관계

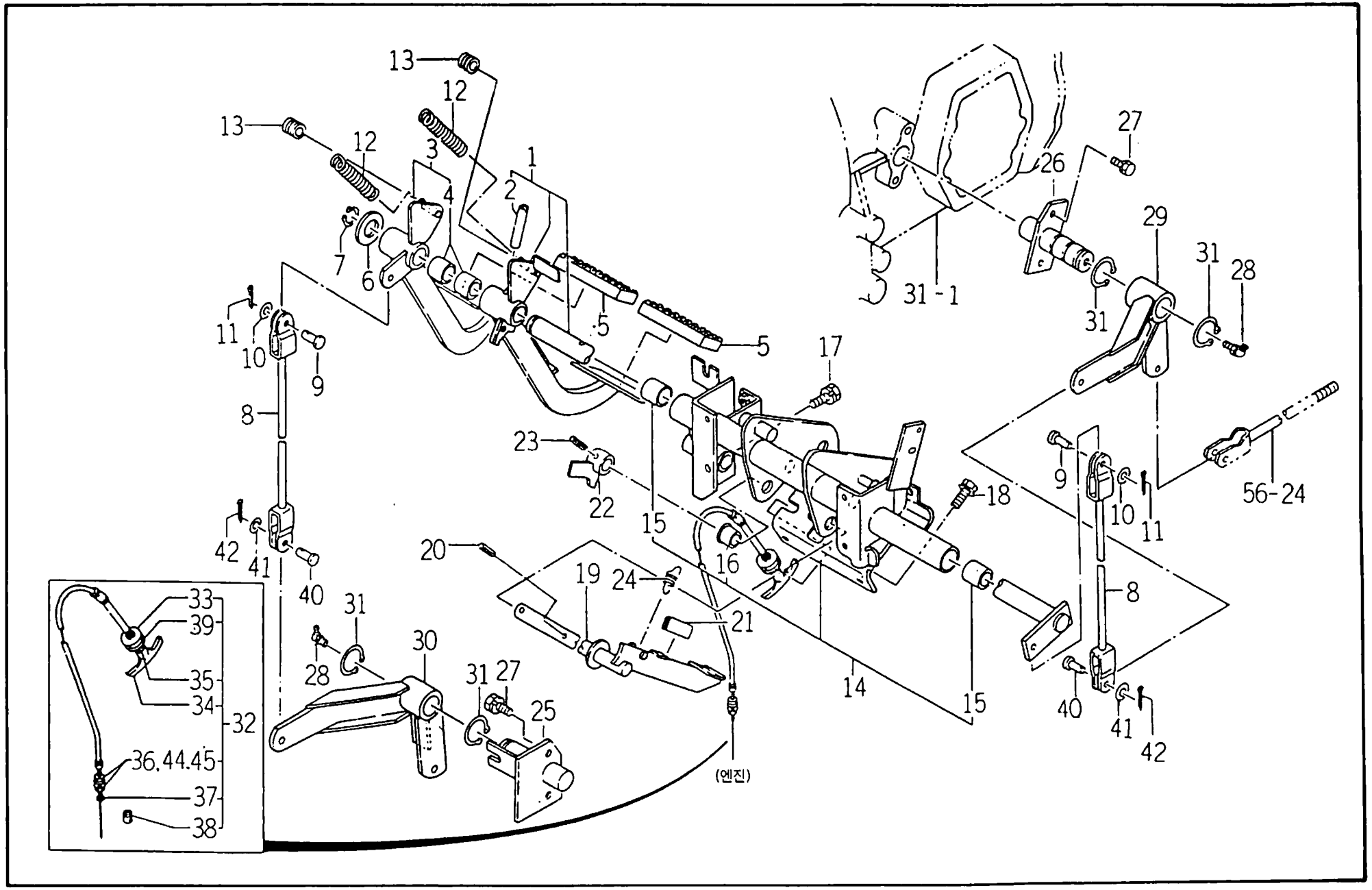

견출번호	부 품 번 호	품 명	수 량	규 격	비 고	메 모
57 - 1	1566 - 314 - 240 - 10	페달(LH) SET	1			
57 - 2	v511 - 100 - 805 - 00	• 테이프 핀	1	8 × 50		
57 - 3	1564 - 314 - 240 20	페달(R) ASSY	1			
57 - 4	3670 703 008 00	• 부시(20 × 23 × 20)	2			
57 - 5	1524 - 122 - 001 00	패드	2			
57 - 6	v413 - 260 - 020 - 00	보통평와셔	1	M20		
57 - 7	v704 - 140 - 020 - 00	C형 멈춤링(축용)	1	20		
57 - 8	1560 - 314 - 250 - 30	로드(후크) COMP	2			
57 - 9	1432 - 242 - 001 - 00	핀	2	D = 8		
57 10	v413 - 260 - 008 - 00	보통평와셔	2	M8		
57 - 11	v500 - 162 - 502 00	분할핀	2	2.5 × 20		
57 - 12	1404 - 120 - 008 - 00	블리치리턴스프링	2	D = 2.3		
57 - 13	1560 - 132 - 001 - 10	튜브(콜게이트/015)	2			
57 - 14	1523 - 314 - 300 - 00	프레임 ASSY	1			
57 - 15	3670 - 703 - 008 00	• 부시(20 × 23 × 20)	2			
57 16	1560 - 314 - 291 00	• 부시(16 × 18 × 15)	1			
57 - 17	v136 - 160 - 801 - 60	와셔붙이 소형육각 볼트	4	M8 × 16		
57 - 18	v138 - 160 - 801 - 60	와셔붙이 소형육각 볼트	2	M8 × 16		
57 19	1564 314 - 320 20	페달(파킹) COMP	1			
57 20	v580 140 - 402 50	스프링핀(W)	1	4 × 25		
57 - 21	1560 - 314 - 001 - 00	인슈레타	1			
57 - 22	1560 - 314 - 360 20	암(파킹)	1			
57 - 23	v580 - 140 - 602 50	스프링핀(W)	1	6 × 25		
57 - 24	1432 - 120 - 004 00	텐션스프링(31)	1	D = 1.2		
57 - 25	1564 - 310 - 210 30	핀 COMP	1			
57 - 26	1560 - 310 - 210 - 40	핀 COMP	1			
57 - 27	v136 - 160 - 802 - 00	와셔붙이 소형육각 볼트	4	M8 × 20		
57 - 28	v763 - 150 - 000 - 00	그리스니플	2	B - PT1/8		
57 - 29	1564 - 310 - 220 - 20	암(L) COMP	1			
57 - 30	1564 - 310 - 230 - 20	암(R) COMP	1			
57 - 31	v704 - 140 - 025 - 00	C형 멈춤링(축용)	4	25		
57 - 32	1523 - 101 - 310 - 00	케이블 ASSY	1	1.5 × 5 × 955		
57 - 33	1421 - 621 - 007 - 00	• 너트(M14)	1			
57 - 34	1421 - 621 - 008 10	• 노브	1			
57 - 35	v300 - 260 - 005 - 00	• 육각너트 1종	1	M5		
57 - 36	v300 - 260 - 006 - 00	• 육각너트	2	1종 M6		
57 - 37	1564 - 101 - 303 00	• 카바(더스트)	1			
57 - 38	1564 - 101 - 310 - 00	• 홀더 ASSY	1			

FIG : 57. 브레이크 페달 관계

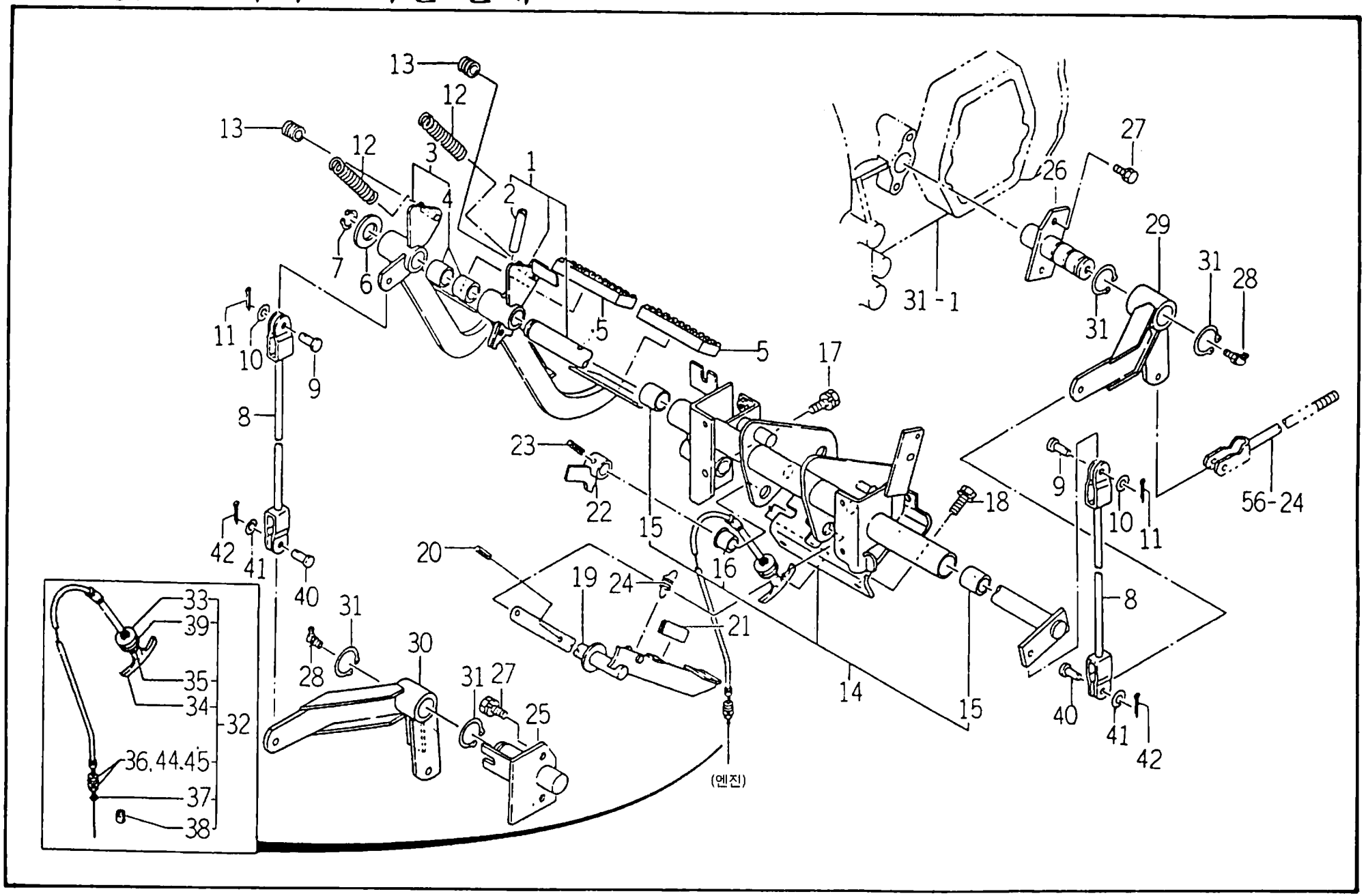

견출번호	부 품 번 호	품 명	수 량	규 격	비 고	메 모
57 38	1564-101 310 00	• 홀더 ASSY	1			
57 39	v420-160 014 00	• 이붙이와셔(내)	1	M14		
57 40	1432 242 001 00	핀	2	D=8		
57 41	v413 260 008 00	보통평와셔	2	M8		
57 42	v500 162 502 00	분할핀	2	2.5×20		
57 44	v401 160 006 00	• 스프링와셔 1호	2	M6		
57 45	v413-260 006 00	• 보통평와셔	2	M6		

FIG : 58. 리어휠 관계

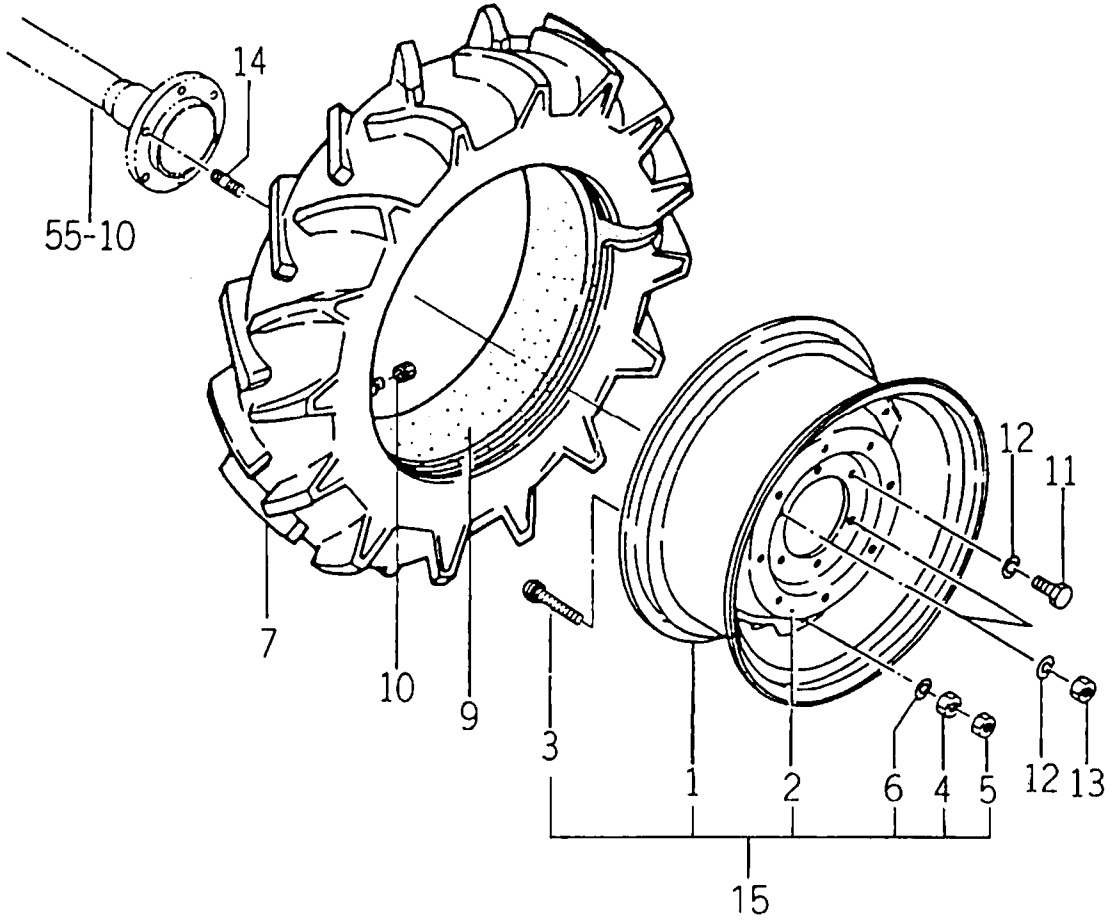

견출번호	부 품 번 호	품 명	수 량	규 격	비 고	메 모
58 0	1635 320 200 00	타이어(13.6 28 6) SET	1			
58 1	1506 317 220 20	휠(w11 28) COMP	2			
58 2	1489 318 211 10	리어휠디스크	2	T=8		
58 3	v240 461 608 50	둥근머리사각목보울트	12	M16×85		
58 4	v300 460 016 00	너트	12	M16		
58 5	v302 460 016 00	너트	12	3종 M16		
58 6	v401 160 016 00	스프링 와셔	12	M16		
58 7	1506 317 211 00	타이어	2	13.6 28 6PR		
58 9	1506 317 212 00	튜브	2	13.6 28		
58 10	v999 300 001 00	타이어밸브캡	2	A형		
58 11	v201 361 603 00	소형육각 볼트	8	M16×30		
58 12	v401 160 016 00	스프링 와셔	12	M16		
58 13	v304 460 016 00	소형육각너트	4	2종 M16		
58 14	1560 320 001 00	보울트(스타트, M16×30)	4	D=16		
58-15	1660-320-200-00	휠(w11-28)ASSY	2			

FIG : 59. 스테어링 휠 관계

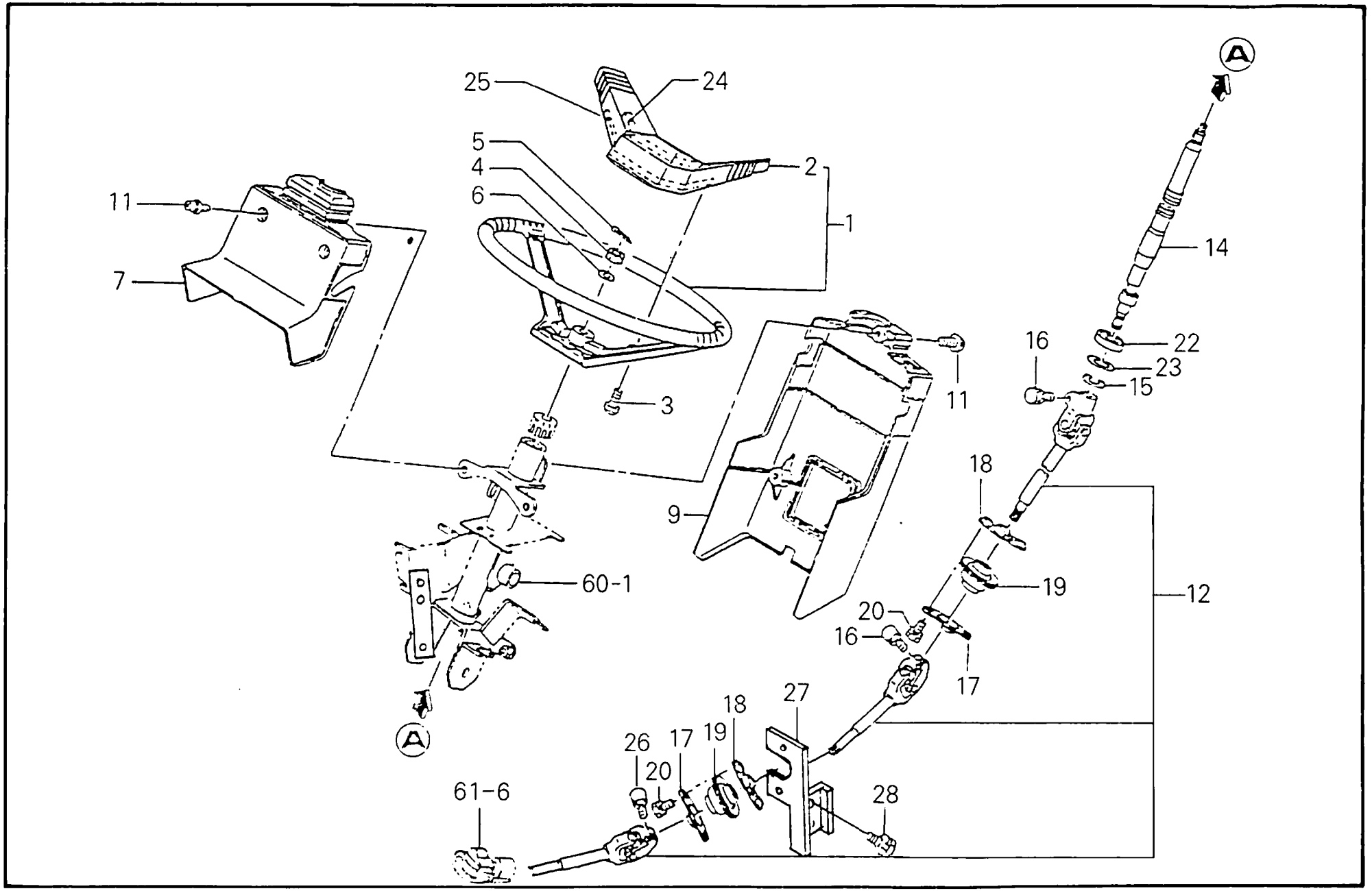

견출번호	부 품 번 호	품 명	수 량	규 격	비 고	메 모
59- 1	1560-401-200-30	휠(스테어링)ASSY	1			
59- 2	1560-401-202-30	· 카바(스테어링)	1			
59- 3	1560-401-004-40	스크류(태핑; M05×16)	2			
59- 4	v327-262-110-00	소형흠붙이너트(서)	1	1종 M10×1.25		
59- 5	v500-152-002-50	분할핀	1	2×25		
59- 6	v413-260-010-00	보통평와서	1	M10		
59- 7	1560-401-002-50	카바(컬럼, F)	1			
59- 9	1560-401-006-00	카바(컬럼/리어)	1			
59-11	w123-168-002-00	(+)납머리나사(SP)	5	M8×20		
59-12	1523-402-210-00	샤프트(스테어링) ASSY	1			
59-14	1564-402-203-40	샤프트(스테어링) COMP	1			
59-15	v704-140-017-00	C형 멈춤링(축용)	1	17		
59-16	v211-560-803-00	소형육각보울트(S)7	2	M8×30		
59-17	1560-402-210-30	홀다 COMP	2			
59-18	1560-402-220-30	홀다 COMP	2			
59-19	1560-402-001-00	볼	2			
59-20	v211-260-802-00	소형육각보울트(S)	4	M8×20		
59-22	v600-130-600-30	R. B. B	1	6003ZZ		
59-23	v705-140-035-00	C형 멈춤링(구멍용)	1	35		
59-26	v136-360-803-00	와셔붙이소형육각볼트(S)	1	M8×30		
59-27	1523-402-300-00	브라켓트	1			
59-28	v136-160-801-60	소형육각보울트(S)	2	·M8×16		

FIG : 60. 틸트 핸들 관계

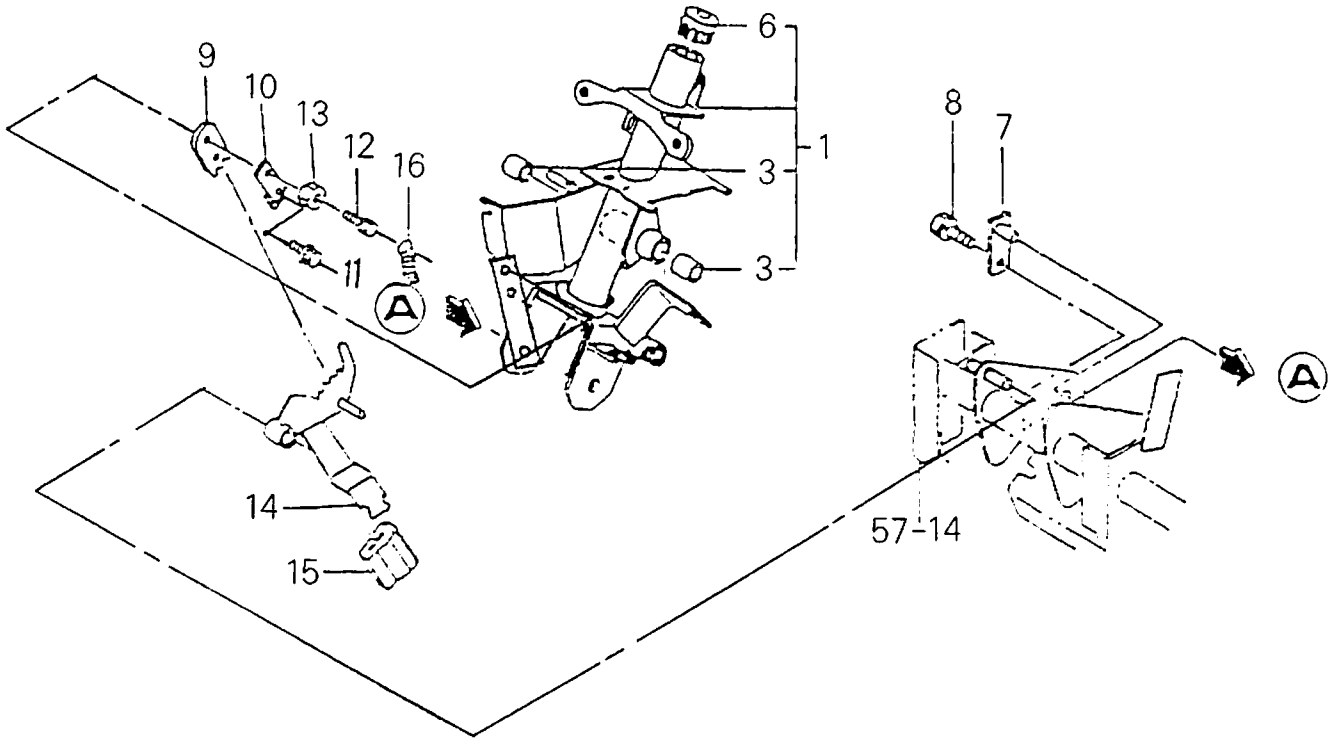

견출번호	부 품 번 호	품 명	수 량	규 격	비 고	메 모
60－ 1	1523－404－320－00	전륜 ASSY	1			
60－ 3	3646－102－011－10	・부시(14×16×20)	2			
60－ 6	1432－406－007－00	・스페어링부시	1			
60－ 7	1560－404－210－10	핀(16×25) COMP	2			
60－ 8	v136－160－801－60	와셔붙이 소형육각 볼트	2	M8×16		
60－ 9	1560－404－001－00	플레이트	1	T=4.5		
60－10	1518－406－008－00	가이드플레이트	1	19×3		
60－11	v136－360－802－50	와셔붙이 소형육각 볼트	1	M8×25		
60－12	v201－360－804－00	소형육각볼트	1	M8×40		
60－13	v304－260－008－00	소형육각너트 2종	1	M8		
60－14	1523－404－220－00	페달 COMP	1			
60－15	1518－406－006－00	페달카바	1			
60－16	1560－404－002－30	스프링(HE072)	1	D=2.9		
60－17	3746－172－013－00	밴드 (하니스)	1	140		

FIG : 61. 파워 스테어링 관계

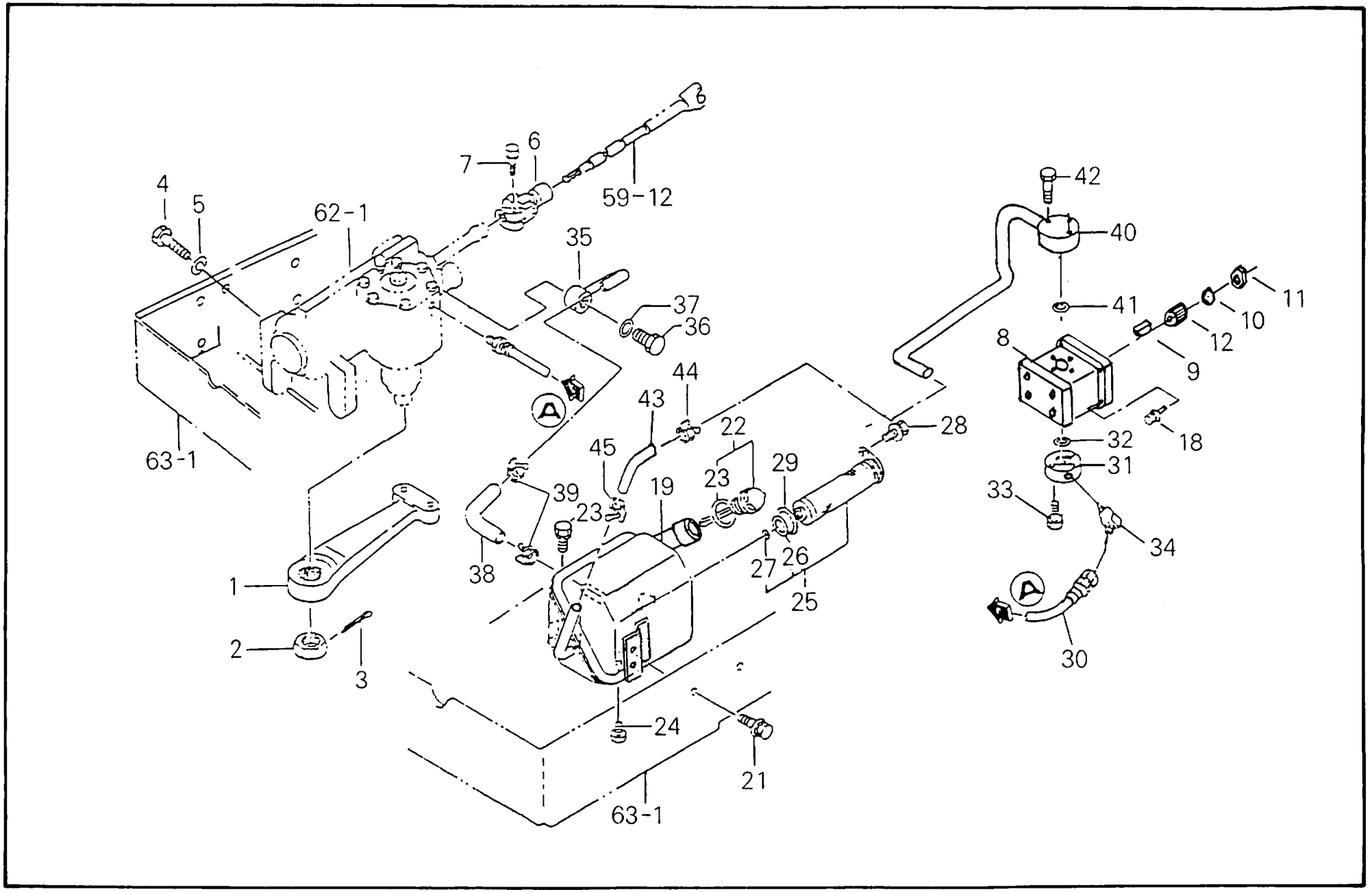

견출번호	부 품 번 호	품 명	수 량	규 격	비 고	메 모
61- 1	1564-407-311-10	암(피트만)	1			
61- 2	1444-408-202-00	흡붙이너트(저)	1	2종 M27×1.5		
61- 3	v500-105-005-00	분할핀	1	5×50		
61- 4	v203-341-604-00	소형육각보울트(세륙)	6	16×40		
61- 5	v401-140-016-00	스프링와셔	6	M16		
61- 6	1560-406-001-00	죠인트(유니버설)	1			
61- 7	v136-360-803-00	소형육각보울트(S) 7	1	M8×30		
61- 8	1523-018-000-00	기어펌프 ASSY	1	2TK8S		
61- 9	1523-510-011-00	반달키이	1			
61-10	1523-510-012-00	와셔	1			
61-11	1523-510-013-00	너트	1	M12×1.25		
61-12	1523-510-010-00	스플라인칼라	1			
61-18	v136-360-803-00	소형육각볼트(S)	4	M8×30		
61-19	1523-407-280-00	탱크(오일) COMP	1			
61-20	v136-160-801-60	소형육각보울트(S)	1	M8×16		
61-21	v138-160-803-00	와셔붙이 소형육각볼트(SP)	2	M8×30		
61-22	1518-407-240-00	오일캡(B) ASSY	1			
61-23	1518-306-203-00	패킹	1	B2710		
61-24	1326-706-002-00	드레인플러그	1	육각 B=12		
61-25	1564-407-220-00	휠타(섹션) ASSY	1			
61-26	v720-103-503-10	0링	1	1A, P31		
61-27	v720-102-401-20	0링(운동용)	1	P12		
61-28	v148-160-601-60	와셔붙이 육각 볼트(SP)	1	M6×16		
61-29	1488-408-002-00	0링	1			
61-30	1523-407-290-00	호스(500) ASSY	1			
61-31	1523-407-001-00	콘넥타	1	D=48		
61-32	v720-112-401-60	0링(운동용)	1	P16		
61-33	v146-160-603-00	보울트(S)	3	M6×30		
61-34	3631-350-201-10	어댑터(45도)	1	PF1/4, PT1/4		
61-35	1523-407-300-00	파이프(오일) COMP	1			
61-36	1415-505-014-00	콘넥터볼트	1	육각 B=27		
61-37	v720-112-401-80	0링(운동용)	2	P18, 1B		
61-38	1560-407-003-00	호스	1			
61-39	3748-185-016-00	조임 밴드(22)	2			
61-40	1523-407-320-00	파이프(오일) COMP	1			
61-41	v720-112-401-60	0링(운동용)	1	P16		
61-42	v146-160-603-00	와셔붙이 육각 볼트(S)	3	M6×30		

FIG : 61. 파워 스테어링 관계

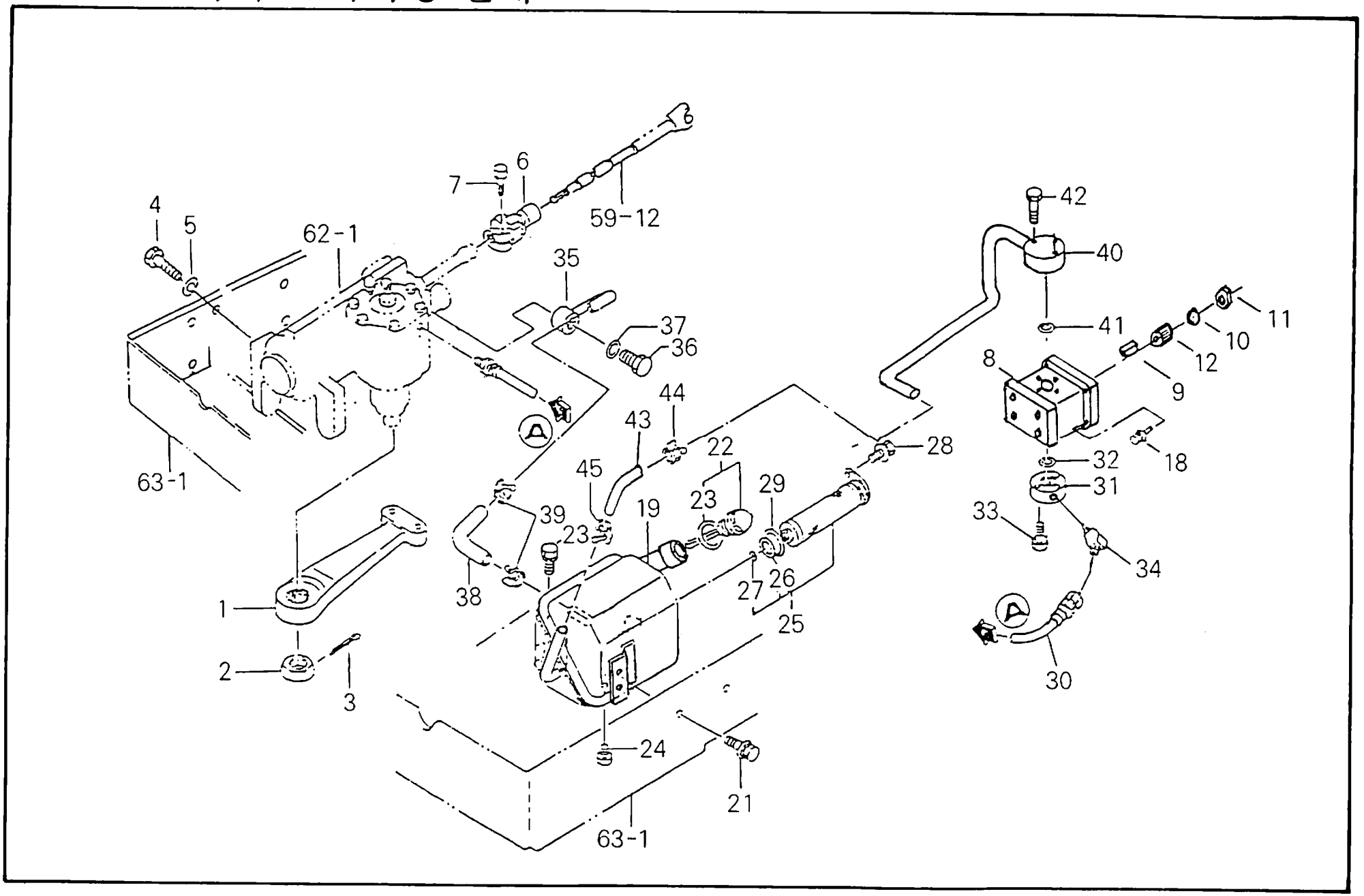

견출번호	부 품 번 호	품 명	수 량	규 격	비 고	메 모
61-43	1513-408-002-00	오일호스	1			
61-44	3748-185-003-00	호스밴드(18.5)	1			
61-45	3768-164-008-00	호스 밴드(18.5)	1			

FIG : 62. 스테어링(파워) ASSY

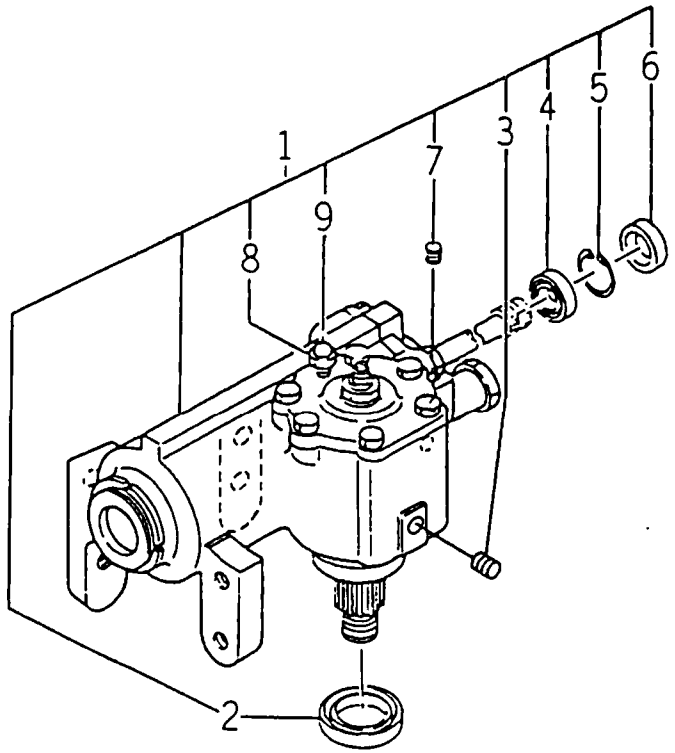

견출번호	부 품 번 호	품 명	수 량	규 격	비 고	메 모
62 1	1523-407-310-00	스테어링(파워) ASSY	1			
62 2	1444 408 318 00	• 오일씨일	1	PTL/4		
62 3	1444 408 332 00	• 플레그	1			
62 4	1560 407 292 40	• 씨일(오일)	1	32		
62 5	1705 140 032 00	• C형 멈춤링(구멍용)	1			
62 6	1444 408 308 00	• 오일씨일	1	PTL/8		
62 7	1550 408 321 00	• 플레그	1			
62 8	1568 407 302 00	• 브리자	1			
62 9	1568 407 303 00	• 셀	1			

FIG : 63. 액슬 브라켓트 관계

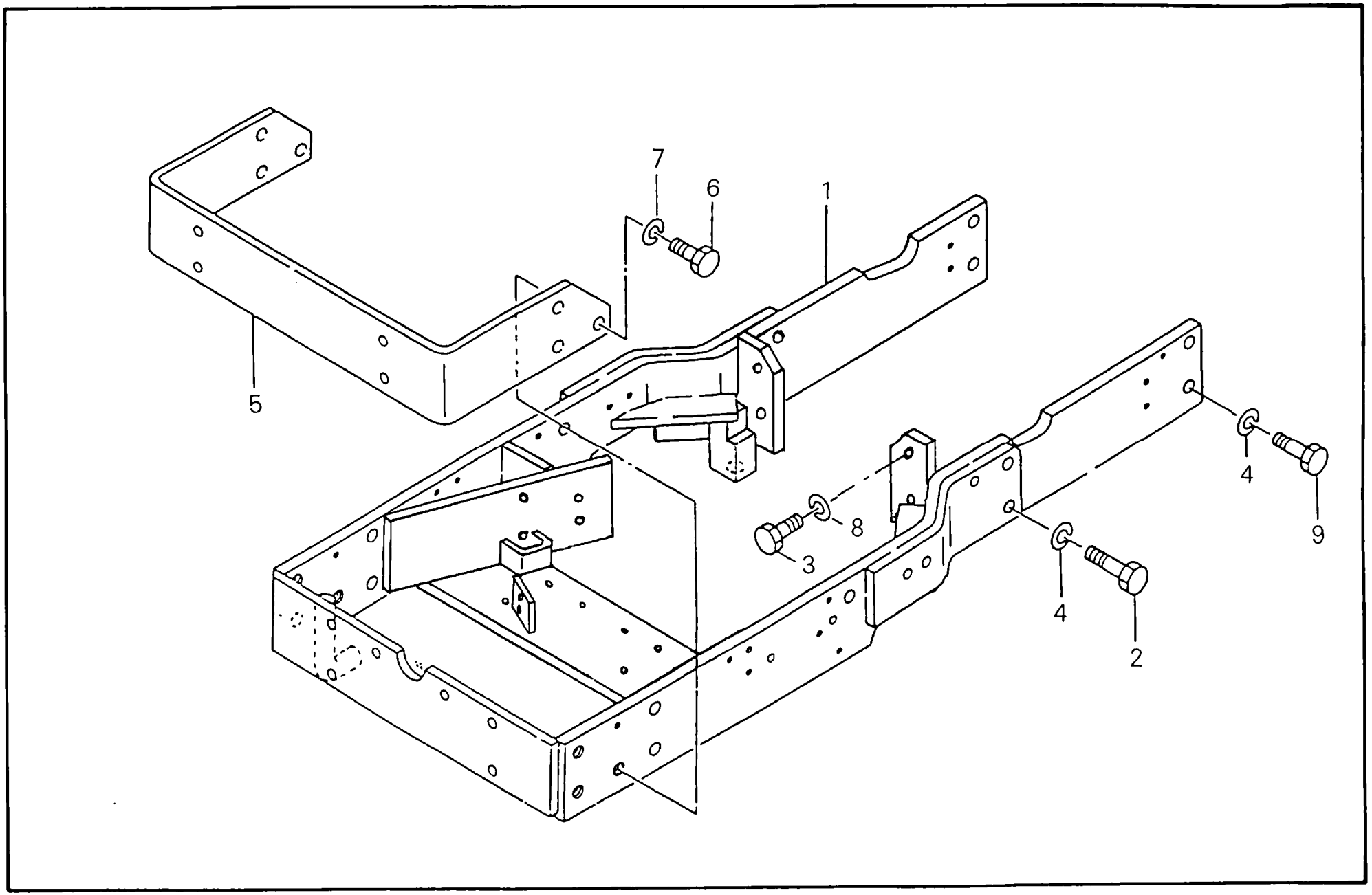

견출번호	부 품 번 호	품 명	수 량	규 격	비 고	메 모
63- 1	1523-401-220-00	브라켓트(액슬) COMP	1			
63- 2	v201-361-205-00	소형육각볼트	4	M12×50		
63- 3	v203-361-603-50	소형육각 볼트	4	M16×1.5×35		
63- 4	v401-160-012-00	와셔(스프링/12)	8			
63- 5	1564-410-002-00	브라켓트	1			
63- 6	v201-341-403-00	소형육각볼트	6	M14×30		
63- 7	1560-406-003-00	와셔(스프링/14)	6			
63- 8	v401-160-016-00	와셔(스프링/16)	4			
63- 9	v201-361-203-50	소형육각볼트	4	M12×35		

FIG : 64. 프론트 드라이브 샤프트 관계

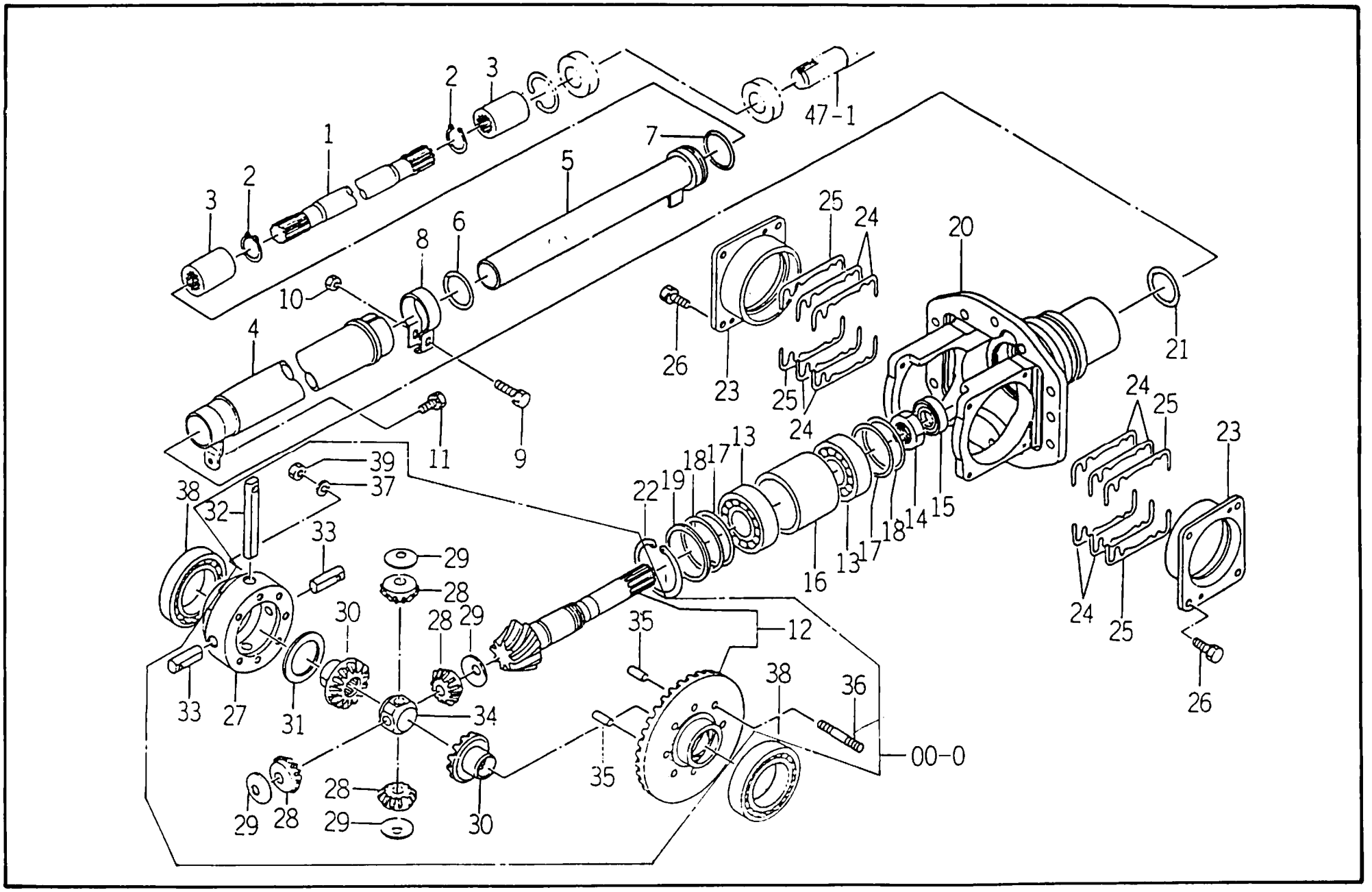

견출번호	부 품 번 호	품 명	수 량	규 격	비 고	메 모
00－ 0	1660－432－010－00	프론트 디프 기어 SET	1			
64－ 0	1564－400－100－00	프론트 액슬 ASSY	1			
64－ 1	1566－431－001－00	샤프트	1	D＝25		
64－ 2	v704－140－025－00	C형 멈춤링(축용)	2	25		
64－ 3	1425－132－015－00	커플링	2	D＝32		
64－ 4	1566－431－200－00	튜브 COMP	1			
64－ 5	1564－431－200－30	튜브 COMP	1			
64－ 6	v720－103－503－80	O링	1	1A, P38		
64－ 7	v720－103－504－10	O링	1	1A, P41		
64－ 8	1488－410－003－00	클램프	1	19×3		
64－ 9	v136－160－803－00	소형육각볼트(S)	1	M8×30		
64－10	v304－260－008－00	소형육각너트	1	2종 M8		
64－11	v136－160－801－60	소형육각볼트(S)	1	M8×16		
64－12	1488－411－200－30	드라이브피니언 SET	1			
64－13	1502－432－002－00	원추로울러베어링(광폭)	2			
64－14	1488－411－009－00	너트(M30)	1	육각 B＝41		
64－15	v744－125－400－80	오일시일	1	TC25408		
64－16	1488－411－011－00	칼라(55×60×16)	1	60.5×2.6		
64－17	1425－431－008－00	심(A)	4	T＝0.2		
64－18	1415－205－016－00	심(B)	2	T＝0.1		
64－19	1425－431－009－00	칼라(B)	1	63.5×2.9		
64－20	1564－432－001－40	케이스	1			
64－21	v720－103－504－00	O링	1	1A, P40		
64－22	v705－140－062－00	C형 멈춤링(구멍용)	1	62		
64－23	1488－411－003－00	디프메탈	2			
64－24	1488－411－004－00	심(A)	8	T＝0.2		
64－25	1488－411－005－00	심(B)	4	T＝0.1		
64－26	v136－160－802－00	소형육각볼트(S)	8	M8×20		
64－27	1488－411－015－10	케이스(디프)	1			
64－28	1425－431－015－00	디프피니언(11)	4			
64－29	1427－301－005－00	피니언스러스트칼라	4	T＝1.0		
64－30	1425－431－016－00	베벨기어(20)	2			
64－31	1421－301－012－00	스러스트칼라(45×58×1)	1	T＝1.0		
64－32	1488－411－006－00	디프피니언샤프트(A)	1			
64－33	1488－411－007－00	디프피니언샤프트(B)	2			
64－34	1425－431－021－00	디프피니언홀더	1			
64－35	v520－100－802－00	평행핀(A)	3	8×20		
64－36	1488－411－013－00	보울트(스럿트, M10×45)	4			
64－37	v401－160－010－00	스프링와셔	4	M10		

FIG : 64. 프론트 드라이브 샤프트 관계

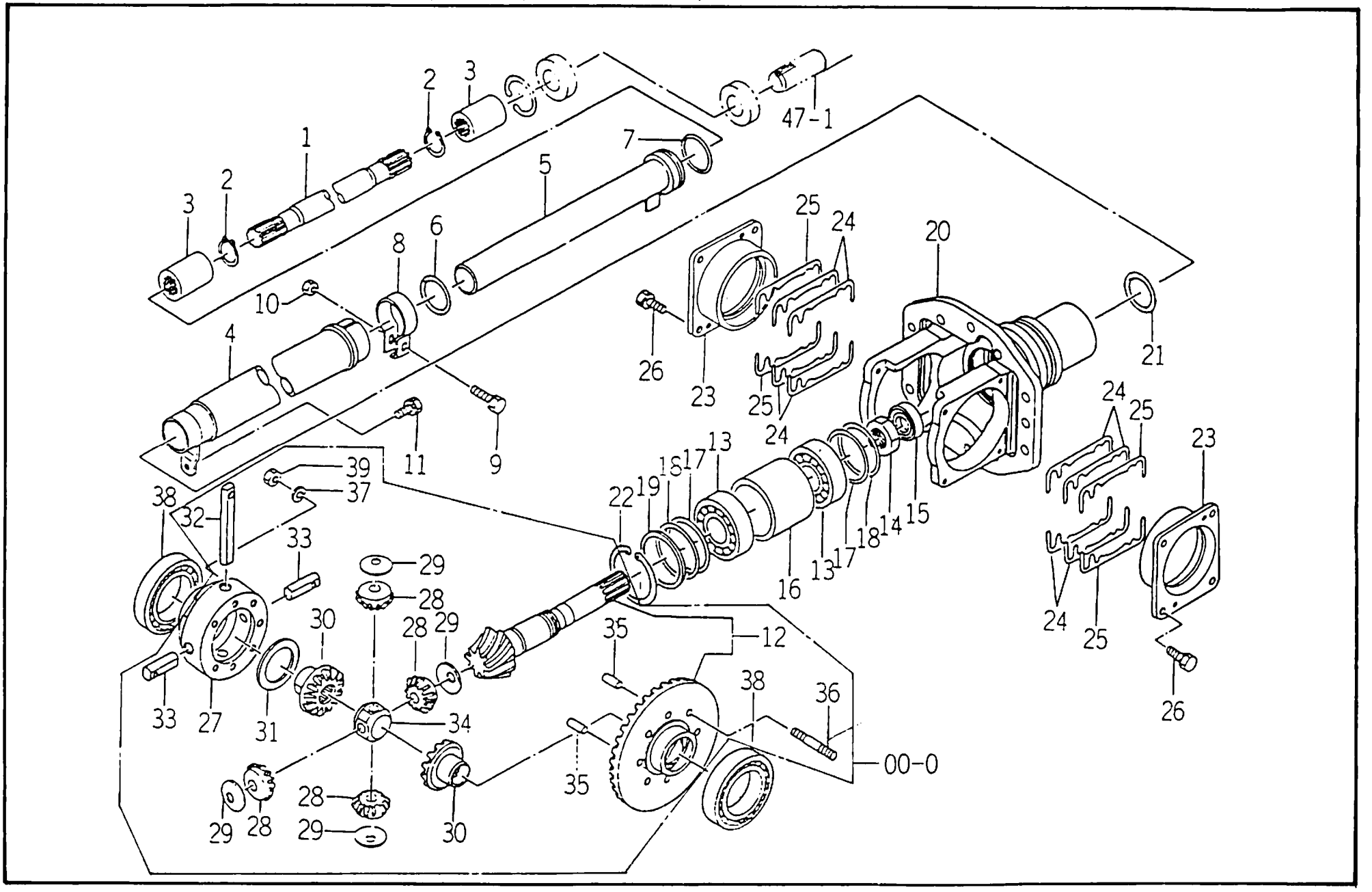

견출번호	부 품 번 호	품 명	수 량	규 격	비 고	메 모
64-38	v600-210-601-10	R.B.B	2	6011		
64-39	v304-460-010-00	소형육각너트	4	2종 M10		

FIG : 65. 액슬 하우징 관계

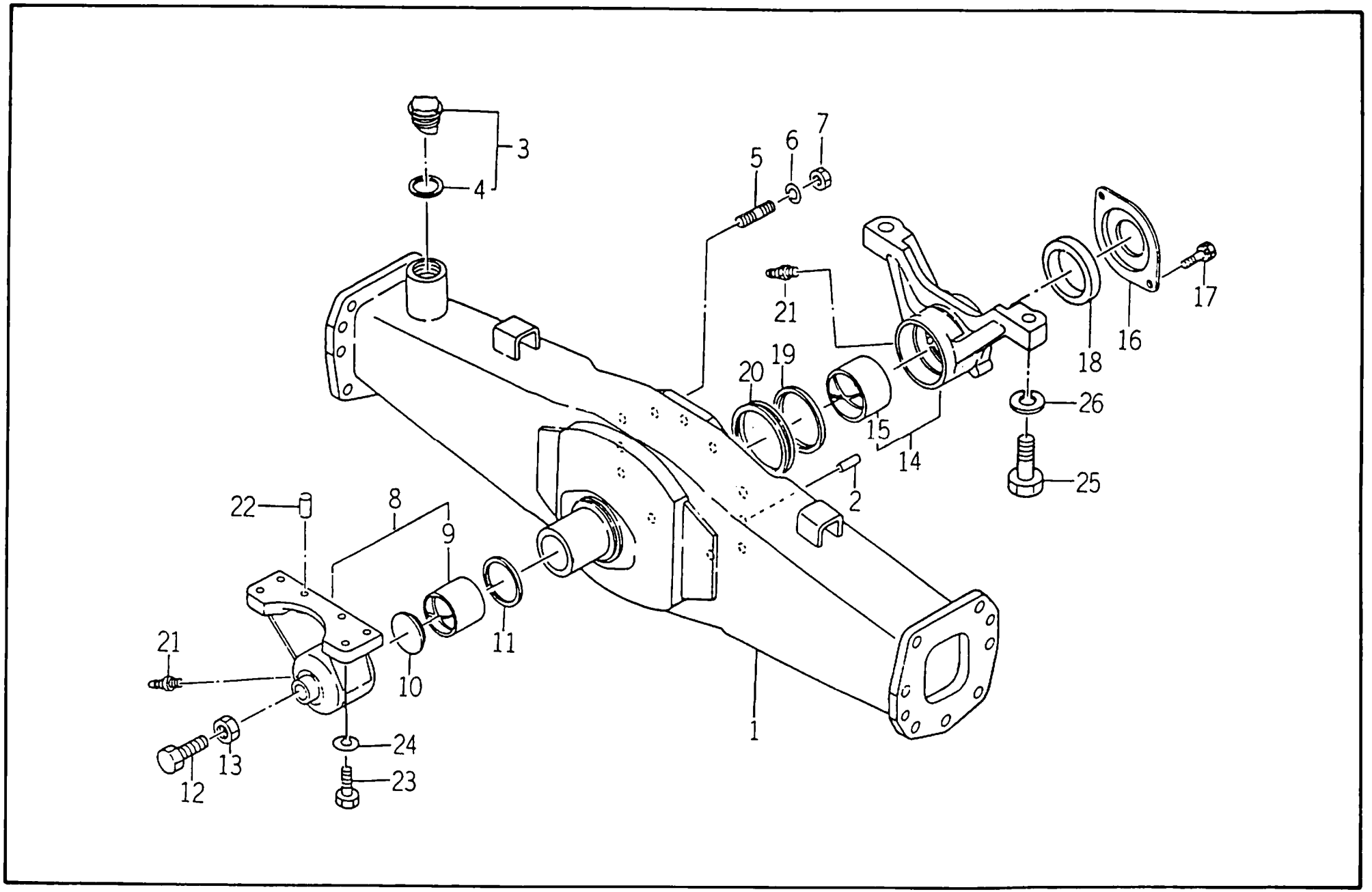

견출번호	부 품 번 호	품 명	수 량	규 격	비 고	메 모
65-1	1564-433-230-10	히우징(액슬) COMP	1			
65-2	v521-101-002-00	평행핀(B)	2	10×20		
65-3	1518-306-200-00	오일캡(A) ASSY	1			
65-4	1518-306-203-00	• 페킹	1	B2710		
65-5	v251-341-002-50	심플볼트(시일)	10	2종 M10×25		
65-6	v401-160-010-00	스프링와서	10	M10		
65-7	v304-460-010-00	소형육각너트	10	2종 M10		
65-8	1564-433-210-20	메탈(피봇트) ASSY	1			
65-9	1564-433-212-10	• 부시(55×60×50)	1			
65-10	1513-402-002-00	스페이스	1			
65-11	v742-155-700-60	오일씨일	1	VC55706		
65-12	1513-402-001-00	로크볼트	1			
65-13	v304-260-020-00	소형육각너트	1	2종 M20		
65-14	1564-433-240-00	메탈(피봇트/리어) ASSY	1			
65-15	1564-433-222-10	• 부시(65×70×44)	1			
65-16	1564-433-001-00	카바	1	T=1		
65-17	v136-160-801-60	소형육각볼트(S)	2	M8×16		
65-18	v742-165-850-90	오일씨일	1	VC65859		
65-19	1488-411-002-00	스러스트칼라	1	88.9×13		
65-20	1488-412-006-00	X-링	1			
65-21	v761-400-000-00	그리스니플	2	A-PT1/8		
65-22	v520-101-002-20	평행핀(A)	2	10×22		
65-23	v201-261-204-00	소형육각볼트	4	M12×40		
65-24	v401-160-012-00	스프링와서	4	M12		
65-25	v203-361-805-50	소형육각보울트(세폭)	2	M18×1.5×55		
65-26	v401-160-018-00	스프링와서	2	M18		

FIG : 66. 프론트 기어 케이스 관계 (1)

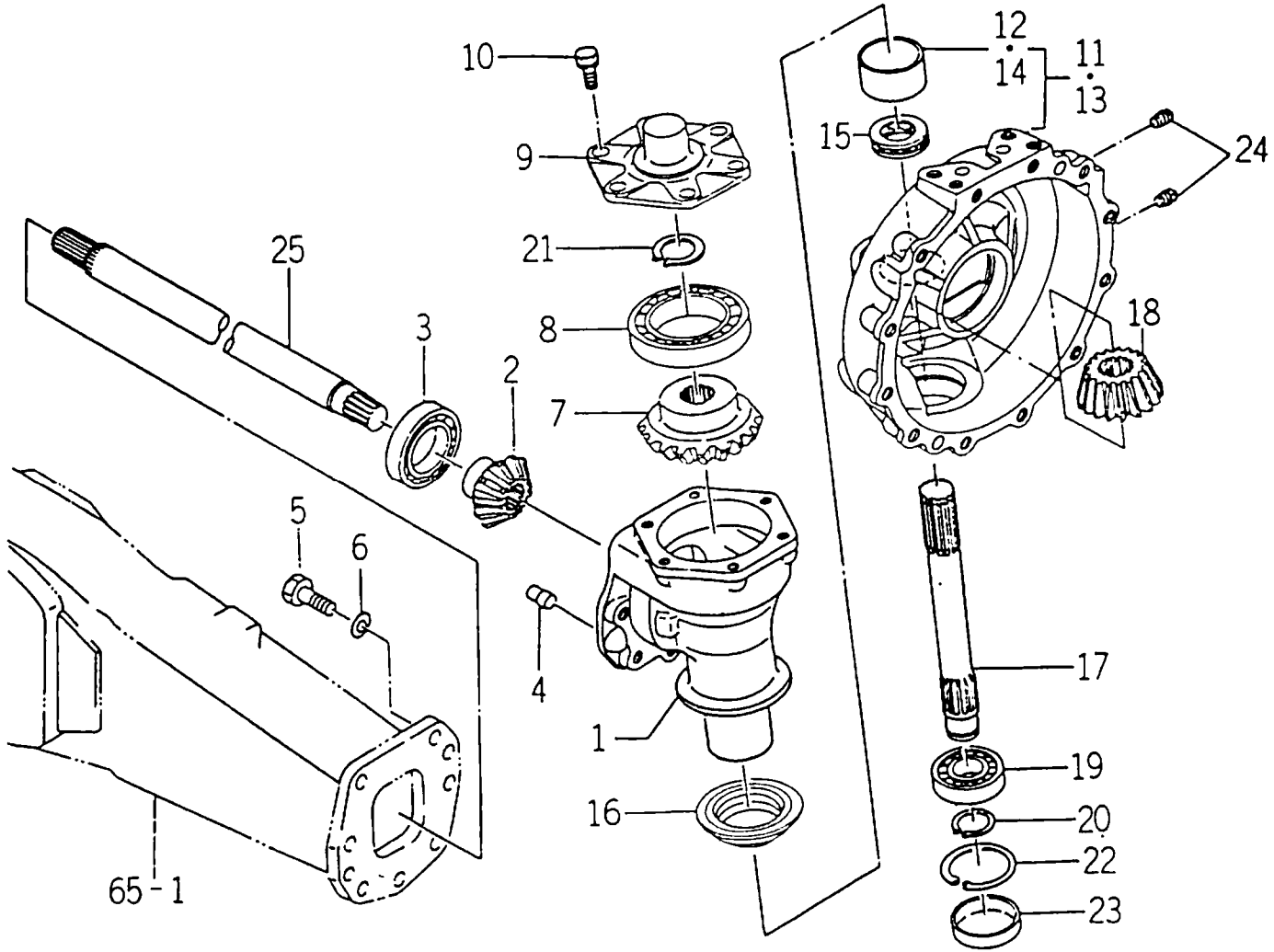

견출번호	부 품 번 호	품 명	수 량	규 격	비 고	메 모
66 1	1564-434 001-20	케이스	2			
66 2	1564-434-002 20	기어(베벨, 13)	2			
66 3	1488 413 024 00	R.B.B	2	6208		
66 4	7963-201-003 00	노크핀	4			
66 5	v201 361 203 00	소형육각볼트	14	M12×30		
66 6	v401 160 012 00	스프링 와셔	14	M12		
66 7	1564 434 003-20	기어(베벨, 17)	2			
66 8	v600-210 601-30	R.B.B	2	6013		
66 9	1425-433-008 10	베어링카버	2			
66 10	v136-360 802-00	소형육각볼트(S) 7	12	M8×20		
66 11	1564-434 200-60	케이스(좌이빈/LH) ASSY	1			
66-12	1564-434-202-10	・부시(55×60×30)	1			
66-13	1564-434-210-60	케이스(좌이빈/RH) ASSY	1			
66-14	1564-434 202-10	・부시(55×60×30)	1			
66-15	v610-115-110-70	스러스트볼베어링	2	51107		
66 16	1564-434 004 10	오일씨일	2	55×88×11×20		
66 17	1564-434 005 20	사프트	2			
66 18	1564-434 006-10	기어(베벨, 16)	2			
66 19	v600 210 630 60	R.B.B	2	6306		
66 20	v704 140 030 00	C형 멈춤링(축용)	2	30		
66-21	v704 140 035 00	C형 멈춤링(축용)	2	35		
66-22	v705 140 072 00	C형 멈춤링(구멍용)	2	72		
66 23	1425 433 018 00	캡(72)	2			
66-24	v781 100 000 60	드레인플러그	4	PT3/8		
66 25	1564-435 001 10	사프트	2	D=32		

FIG : 67. 프론트 기어 케이스 관계 (2)

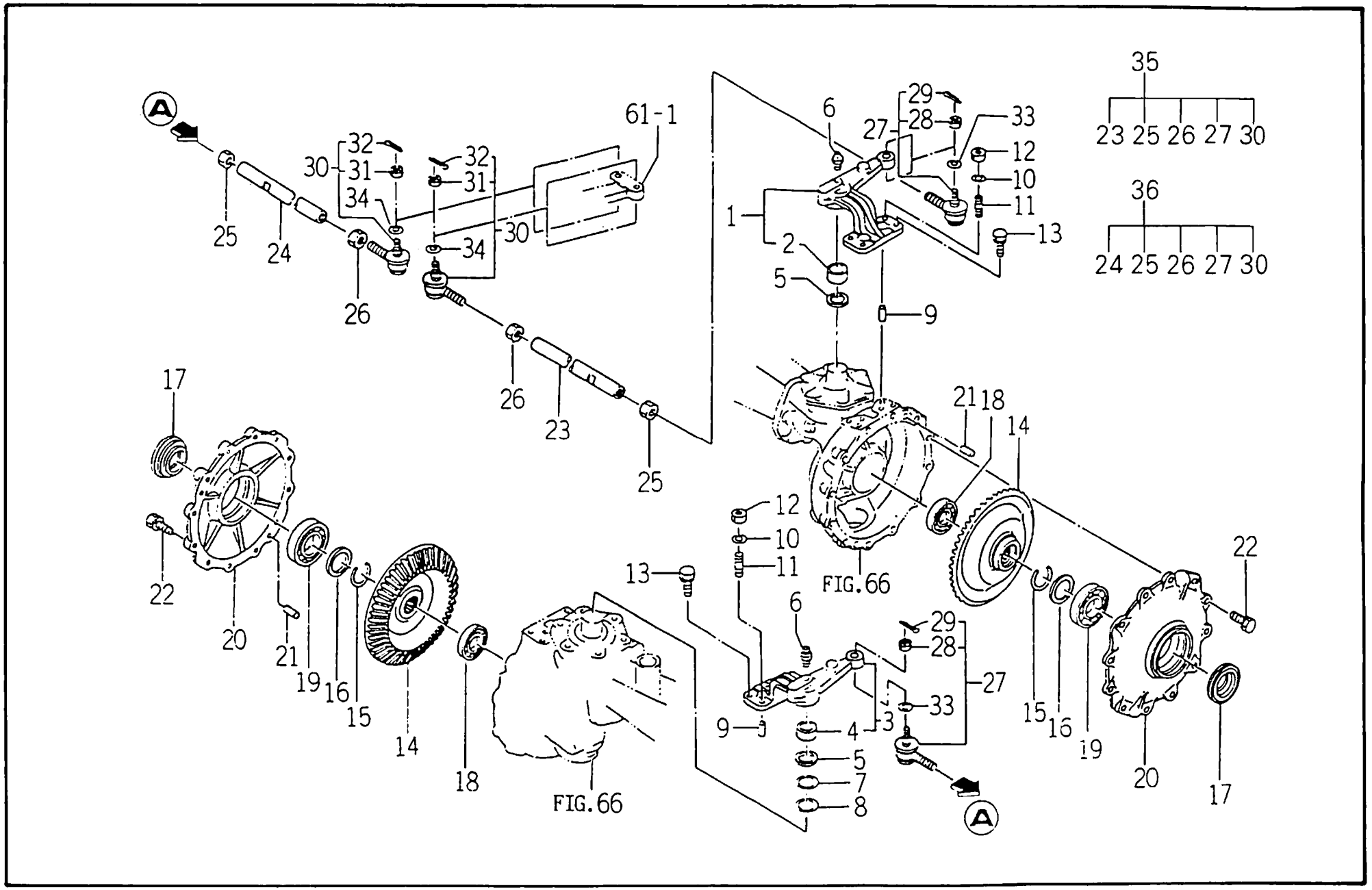

견출번호	부 품 번 호	품 명	수 량	규 격	비 고	메 모
67 1	1596 434 200 10	암(너클/LH) ASSY	1			
67 2	1564 434 222 10	• 부시(35×39×26)	1			
67 3	1596 434 210 10	암(너클/RH) ASSY	1			
67 4	1564 434 222 10	• 부시(35×39×26)	1			
67 5	1425 433 031 00	오일씨일	2	OS35424		
67 6	v761 400 000 00	그리스니플	2	A PT1/8		
67 9	v520 101 002 20	평행핀(A)	4	10×22		
67 10	v401 160 010 00	스프링 와셔	4	M10		
67 11	v251 341 002 50	심플볼트2종	4	2종 M10×25		
67 12	v304 460 010 00	소형육각너트	4	2종 M10		
67 13	v136 461 002 50	소형육각볼트(S)	4	M10×25		
67 14	1564 434 008 20	기어(베벨 49)	2			
67 15	1564 434 015 00	핀	4	D=5		
67 16	1564 434 009 10	와셔(50×64×03)	2			
67 17	1564 434 013 10	오일씨일	2	55×82×19		
67 18	v600 210 620 80	R.B.B	2	6208		
67 19	v600 210 621 00	R.B.B	2	6210		
67 20	1564 434 011 30	기대	2			
67 21	v520 101 002 20	평행핀(A)	4	10×22		
67 22	v136 161 002 50	소형육각볼트(S)	24	M10×25		
67 23	1568－436－002－10	롯드(나이)	1	25.4×4 2호		
67 24	1568－436－001－10	롯드(나이)	1	25.4×4 2호		
67 25	1426 426 002 00	소형너트(세복)(좌나사)	2	M20, P=1.5		
67 26	v333 260 020 00	소형육각너트(세복)	2	M20		
67 27	1564 415 200 30	죠인트(볼/LH) ASSY	2			
67 28	v327 262 114 00	• 홈붙이너트(저)	2	1종 M14×1.5		
67 29	v500 163 003 60	• 분할핀	2	3×30		
67 30	1564 415 210 30	죠인트(볼/RH) ASSY	2			
67 31	v327 262 114 00	• 홈붙이너트(저)	2	1종 M14×1.5		
67 32	v500 163 003 00	• 분할핀	2	3×30		
67 33	1560 406 003 00	와셔(스프링/14)	2			
67 34	1560 406 003 00	와셔(스프링/14)	2			
67－35	1568－400－001－00	롯드(나이)ASSY	1			
67－36	1568－400－002－00	롯드(나이)ASSY	1			

FIG : 68. 프론트 휠 관계

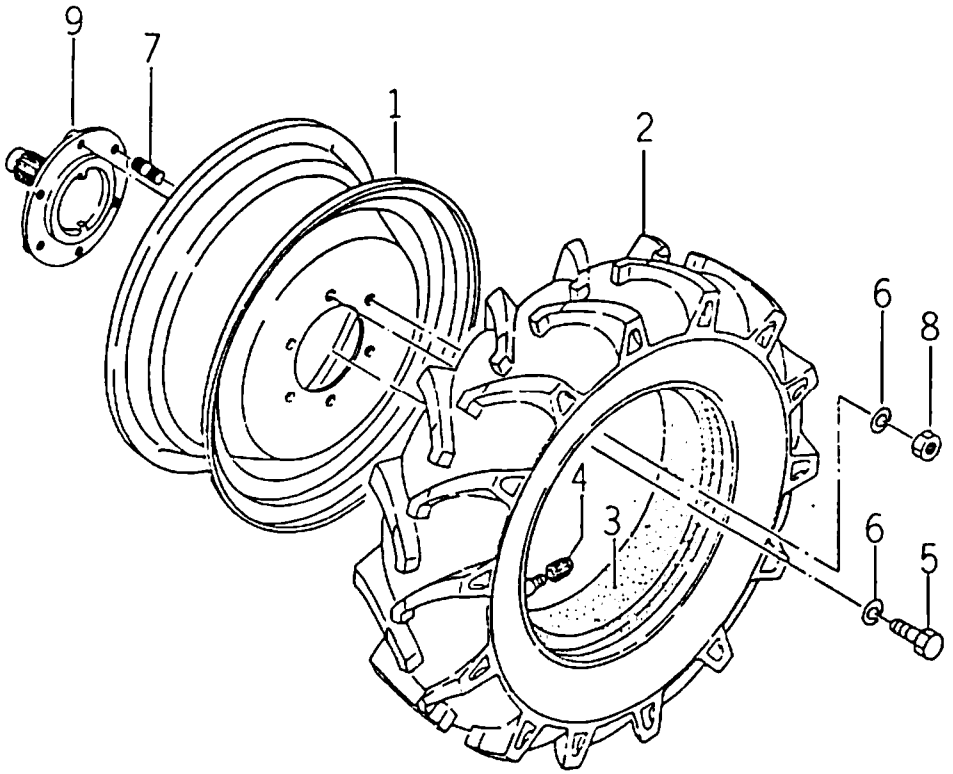

견출번호	부 품 번 호	품 명	수 량	규 격	비 고	메 · 모
68 0	1565 437 270 00	다이어(조립용) SET	1			
68 1	1565 437 260 00	휠(18×W6) COMP	2			
68 2	1489 419 211 00	다이어 ·	2	8 18 4PR		
68 3	x889 000 081 80	튜브	2	8 18		
68 4	x999 300 001 00	다이어밸브캡	1	A형		
68 5	x201 361 603 00	소형육각보울트	8	M16×30		
68 6	x401 160 016 00	스프링 와셔	12	M16		
68 7	1560 320 001 00	보울트(스터드, M16×30)	4	D=16		
68 8	x304 460 016 00	소형육각너트	4	2종 M16		
68 9	1564 434 007 20	사프너(휠)	2			

FIG : 69. 실린더 케이스 관계

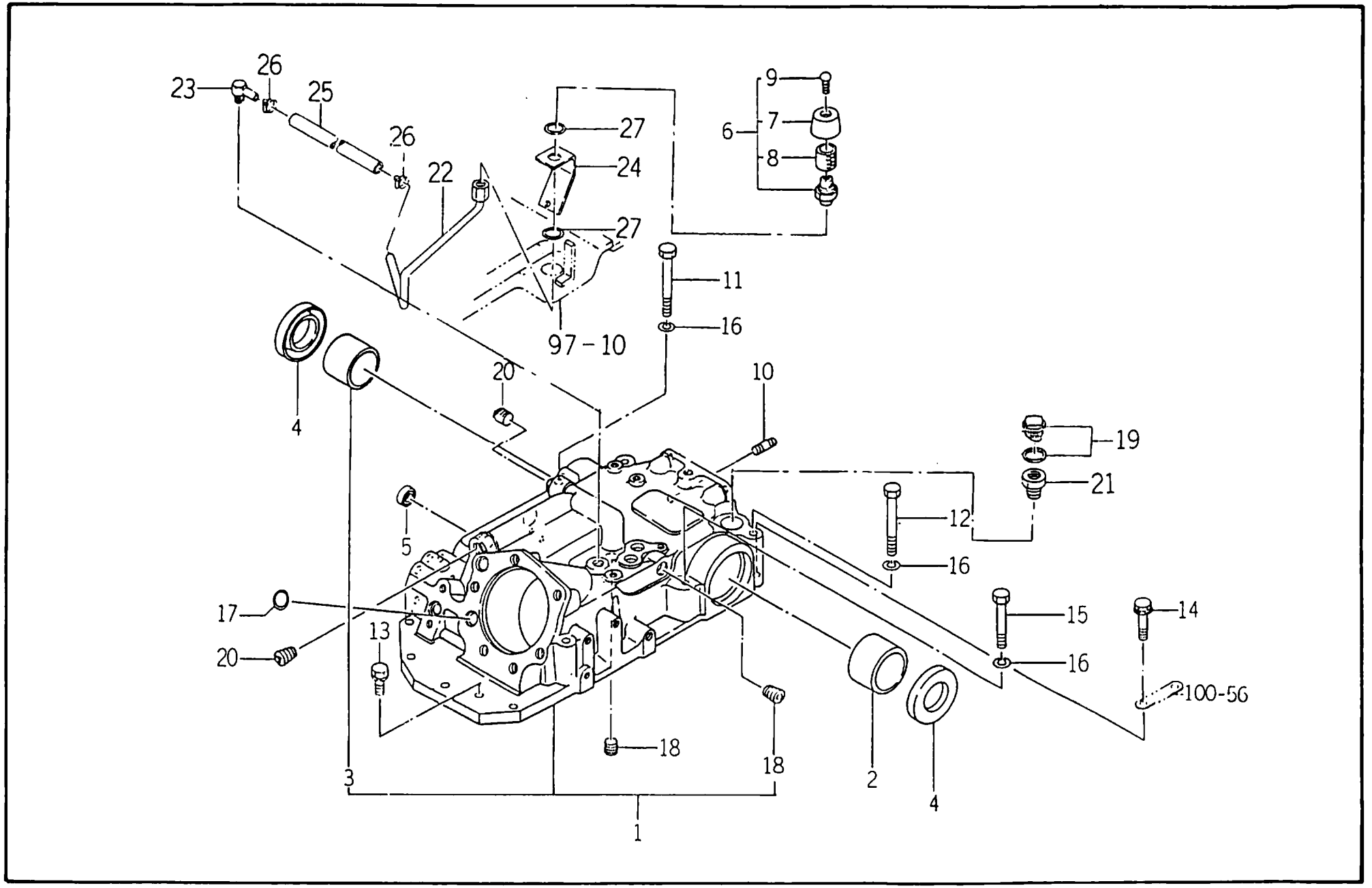

견출번호	부 품 번 호	품 명	수 량	규 격	비 고	메 모
69 1	1660-501-220-10	케이스(실린더) ASSY	1			
69 2	1564 501 202 20	• 부시(60×65×50)	1			
69 3	1564 501 203 10	• 부시(55×60×50)	1			
69 4	v744 155 720 90	오일시일(D)	2	TC55729		
69 5	v742 116 240 40	오일시일(G)	2	VC16244		
69 6	1632 501 200 00	브리지 ASSY	1			
69 7	1632 501 202 00	• 카비	1			
69 8	1632 501 204 00	• 휠타	1			
69 9	1632 501 205 00	• 스크류(M06×20)	1			
69 10	v251 341 002 80	심음보울트(씨일)	2	2종 M10×28		
69 11	v201 361 009 00	소형육각보울트(씨일)	1	M10×90		
69 12	v201 361 009 00	소형육각보울트(씨일)	3	M10×90		
69 13	v136-361-003-00	와셔붙이 소형육각 볼트	8	M10×30		
69 14	v138-161-003-50	와셔붙이 소형육각 볼트	1	M10×35		
69 15	v201 361 007 00	소형육각보울트	1	M10×70		
69 16	v401 160 010 00	스프링와셔 1호	5	M10		
69 17	v720 112 401 40	0링(운동용)	2	P14		
69 18	v780 100 000 60	물입플러그	2	PT3/8		
69 19	1518 432 250 00	오일캡 ASSY	1			
69 20	v781 100 000 60	드레인플러그	2	PT3/8		
69 21	1597 501 001 10	칼라(24×38×44)	1	38.1×7 2호		
69 22	1632 501 210 10	파이프 COMP	1			
69 23	1518 431 200 00	브리지드레인 COMP	1			
69 24	1643 501 001 10	플레이트	1	44×3		
69 25	1596 501 001 00	호스(210)	1			
69 26	3748 185 003 00	호스밴드(18.5)	2			
69 27	v413 260 018 00	보통평와셔	2	M18		

FIG : 71. 리프트 암 관계

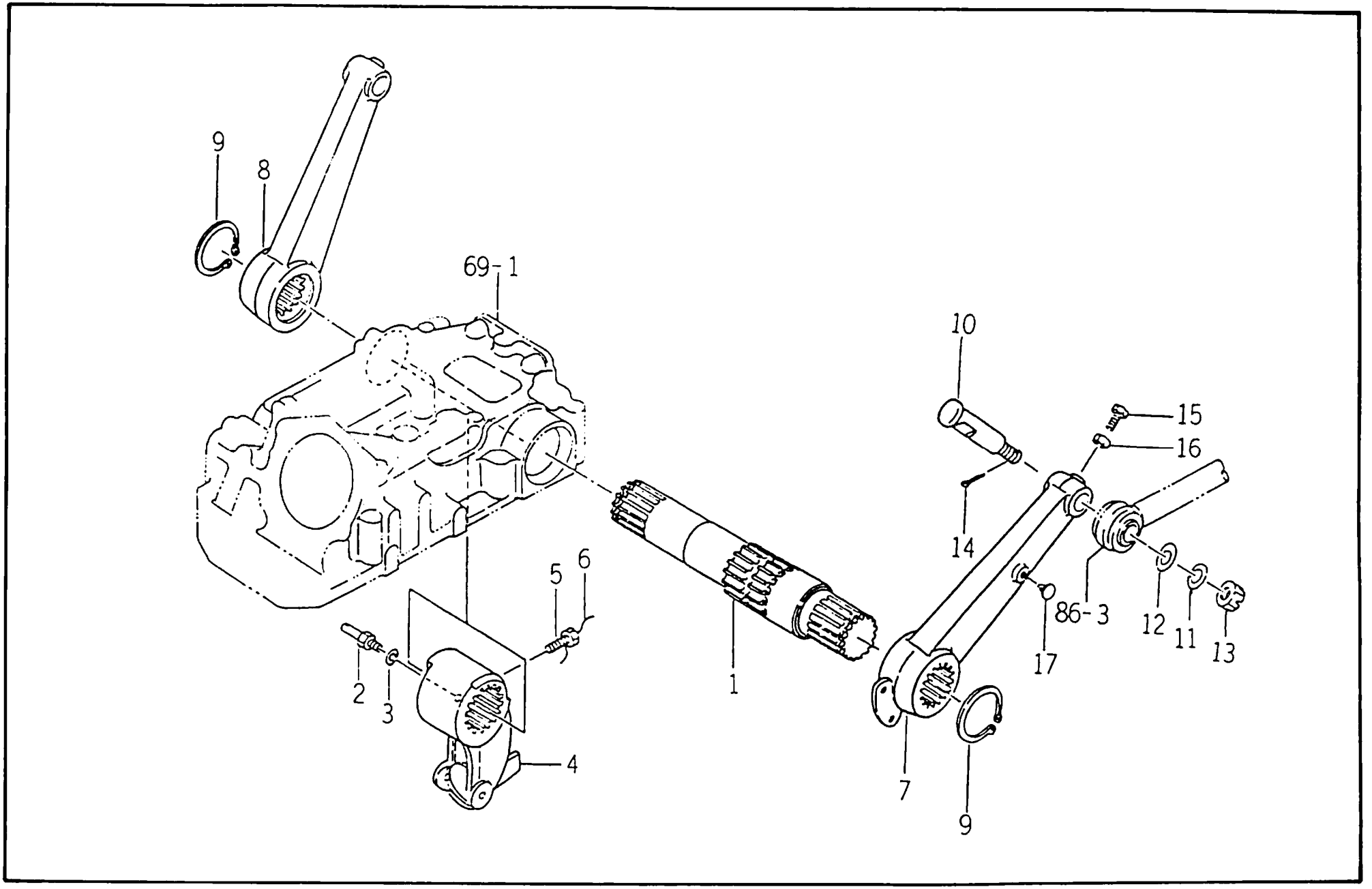

견출번호	부 품 번 호	품 명	수 량	규 격	비 고	메 모
71- 1	1564 505-001-40	바	1			
71 2	1560-505 004 00	핀(12×45)	1	육각 B=12		
71 3	v401 160 008 00	스프링와셔 1호	1	M8		
71- 4	1564-505 002-40	크랭크(리프트)	1			
71- 5	1403 209-006 00	볼트(M8×20)	1	육각 B=12		
71- 6	v590 131-228 00	철선	1	1.2×280		
71- 7	1564-505-200 20	암(리프트) COMP	1			
71- 8	1564-505-201-30	암(리프트)	1			
71- 9	v704 140-055 00	C형 멈춤링(축용)	2	55		
71-10	1564 505 004-20	핀(22×108)	1	D=22		
71-11	v401-160-016 00	스프링와셔 1호	1	M16		
71-12	v411-260-016-00	보통평와셔	2	M16		
71-13	v326-260-016-00	소형 홈붙이 육각너트(고)	1	2종 M16×1.5		
71-14	v500-164-003-00	분할핀	1	4×30		
71-15	v201 360-802 50	소형육각볼트	1	M8×25		
71-16	v304-260-008-00	소형육각너트 2종	1	M8		
71-17	1434-611 002 10	캡(M8)	2			

FIG : 73. 실린더 관계

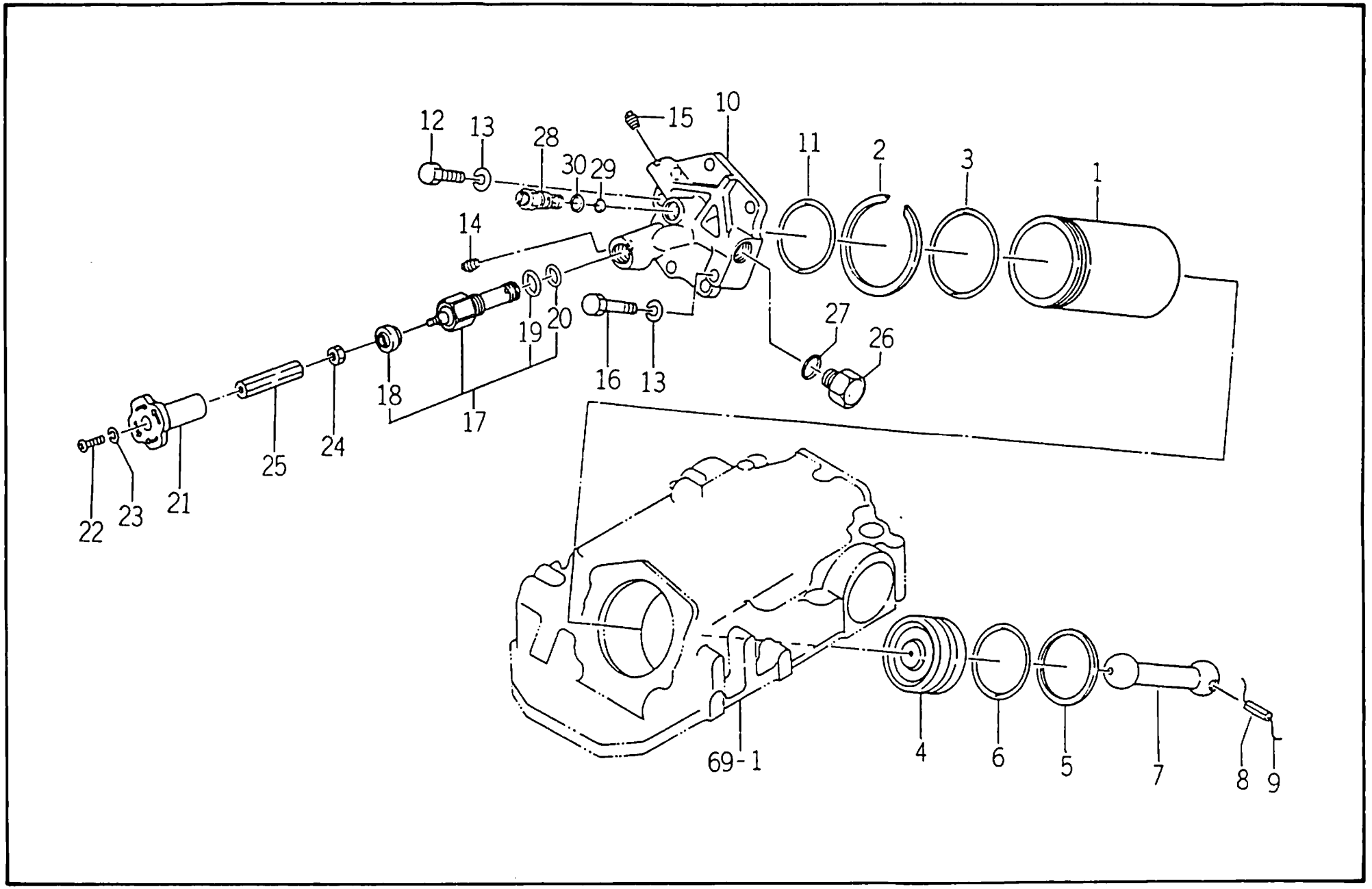
12
13
28
30
29
15
10
11
2
3
1
14
19
20
27
26
16
13
18
17
25
24
22
23
21
69-1
4
6
5
7
8
9

견출번호	부 품 번 호	품 명	수 량	규 격	비 고	메 모
73 1	1564 507 001 10	실린더	1			
73 2	1564 507 002 10	캡(스틸)	1	WR100		
73 3	x721 113 109 50	O링	1	IB, G95		
73 4	1564 507 003 40	피스톤	1			
73 5	1564 507 004 10	캡	1			
73 6	x720 115 707 50	O링	1	IB, P75		
73 7	1564 507 007 00	로드	1	D=30		
73 8	x580 140 806 00	스프링와셔(W)	1	8×60		
73 9	x590 131 217 00	철선	1	1.2×170		
73 10	1564 507 008 10	헤드	1			
73 11	x721 113 108 00	O링	1	IB, G80		
73 12	x201 361 203 50	소형육각볼트	5	M12×35		
73 13	x401 160 012 00	스프링와셔 1호	6	M12		
73 14	x781 100 000 40	드레인플러그	1	PT1/4		
73 15	x781 100 000 20	드레인플러그	1	PT1/8		
73 16	x201 361 206 00	소형육각볼트	1	M12×60		
73 17	k231 004 000 00	클로저밸브 ASSY	1	FVM2-002-010		
73 18	k231 004 007 00	• 디스크씨일	1	DK111217		
73 19	x720 112 402 20	• O링(운동용)	1	P22		
73 20	x720 112 401 60	• O링	1	IB, P16		
73 21	1560 507 007 00	노즈(슬로우리턴)	1			
73 22	x111 166 004 00	(+)남비머리나사	1	M6×40		
73 23	x401 160 006 00	스프링와셔 1호	1	M6		
73 24	x304 260 010 00	소형육각너트 2종	1	M10		
73 25	1566 507 001 00	시트(슬로우리턴)	1	육각 B=14		
73 26	1444 503 006 00	플러그(M22)	1	육각 B=30		
73 27	x720 112 402 00	O링(운동용)	1	IB, P20		
73 28	1597 501 002 00	플러그(M20)	1	육각 B=24		
73 29	x720 112 401 20	O링(운동용)	1	P12		
73 30	x720 112 401 80	O링(운동용)	1	P18		

FIG : 75. 포지션 링크 관계

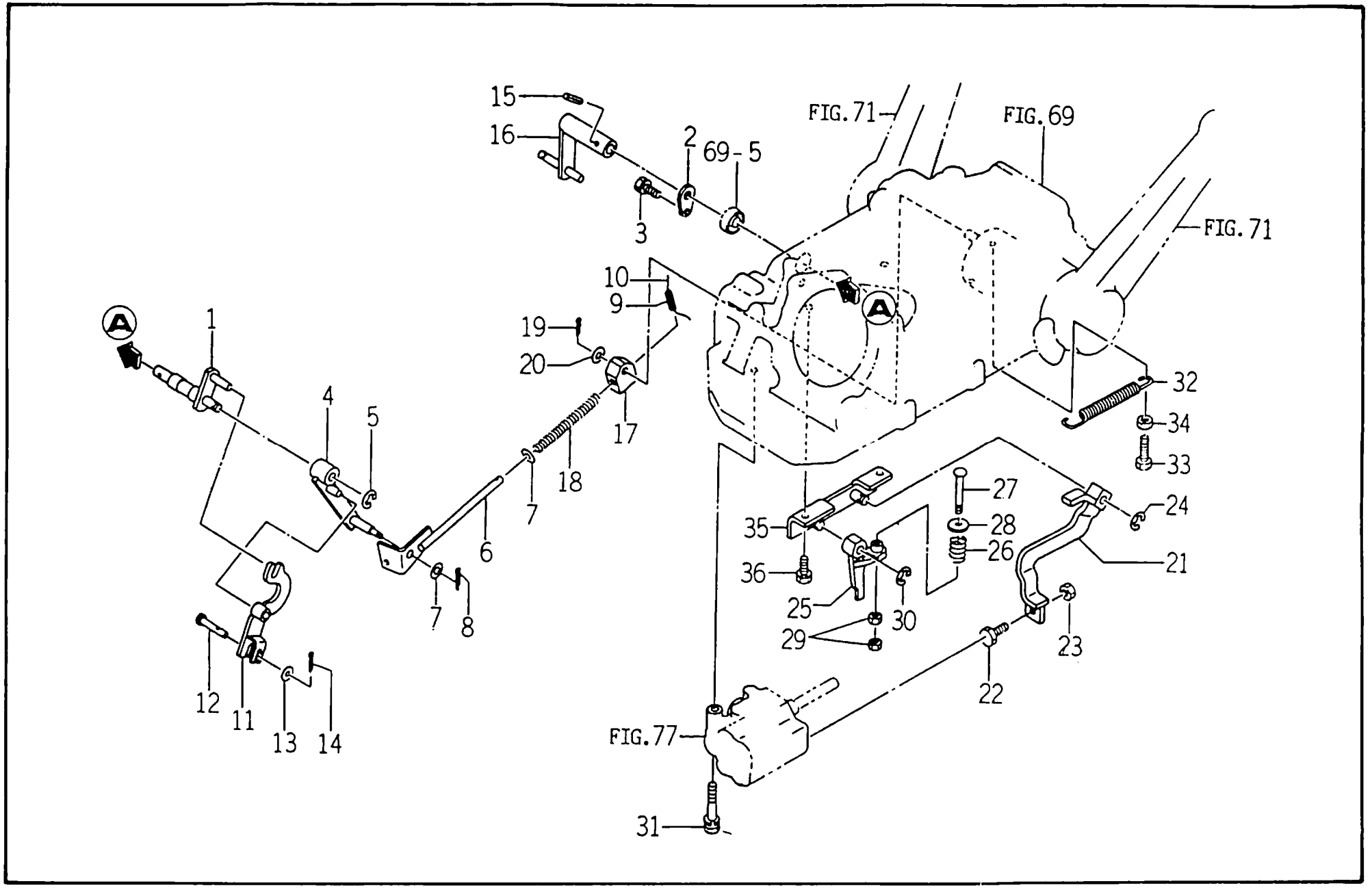

견출번호	부 품 번 호	품 명	수 량	규 격	비 고	메 모
75 - 1	1564 509 240 00	암 COMP	1			
75 - 2	1421 507 007 00	스토파	1	T=2.3		
75 - 3	v136-160-801-60	와셔붙이 소형육각 볼트	1	M8×16		
75 - 4	1564 509 250 00	암 COMP	1			
75 - 5	v710 140 008 00	E형 멈춤링	1	8		
75 6	1564 509 210 30	로드 COMP	1			
75 - 7	v413-260-008-00	보통평와셔	2	M8		
75 8	v500 162 002 00	분할핀	1	2×20		
75 - 9	v580 140 301 60	스프링핀(W)	1	3×16		
75 10	v590 131 010 00	칠신	1	1×100		
75 11	1560 509 340 00	암 COMP	1			
75 - 12	1560 509 006 40	핀(06×30)	1	D=6		
75 - 13	v413 260 006 00	보통평와셔	1	M6		
75 - 14	v500 162 002 00	분할핀	1	2×20		
75 15	v580 140 402 00	스프링핀(W)	1	4×20		
75 16	1560 509 240 40	암 COMP	1			
75 17	1560 509 004 50	링크	1	32×16		
75 18	1560 509 005 30	스프링(HC101)	1	D=1.4		
75 19	v500 162 002 00	분할핀	1	2×20		
75 20	v413-260-008-00	보통평와셔	1	M8		
75 21	1560 509 350 00	암 COMP	1			
75 22	1522 506 017 00	푸시로드	1	D=8		
75 - 23	v304 260 008 00	소형육각너트 2종	1	M8		
75 24	v700-140-008-00	E형 멈춤링	1	8		
75 25	1560 509 012 00	암	1			
75 26	1560 509 008 40	스프링(HC028)	1	D=2.3		
75 - 27	1560 509 002 00	핀(06×49)	1	D=6		
75 28	1560 509 009 00	와셔(07×22×03)	1	T=3.2		
75 29	v301 260 006 00	육각너트2종	2	M6		
75 - 30	v700-140-008-00	E형 멈춤링	1	8		
75 - 31	v136-160-804-00	와셔붙이 소형육각 볼트	3	M8×40		
75 32	1564 507 005 30	스프링(HE157)	1	D=1.6		
75 - 33	v201 260 803 00	소형육각볼트	1	M8×30		
75 - 34	v304 260 008 00	소형육각너트2종	1	M8		
75 - 35	1560 509-320 10	브라켓트 COMP	1			
75 - 36	v136-160-801-60	와셔붙이 소형육각 볼트	2	M8×16		

FIG : 77. 콘트롤 밸브 ASSY

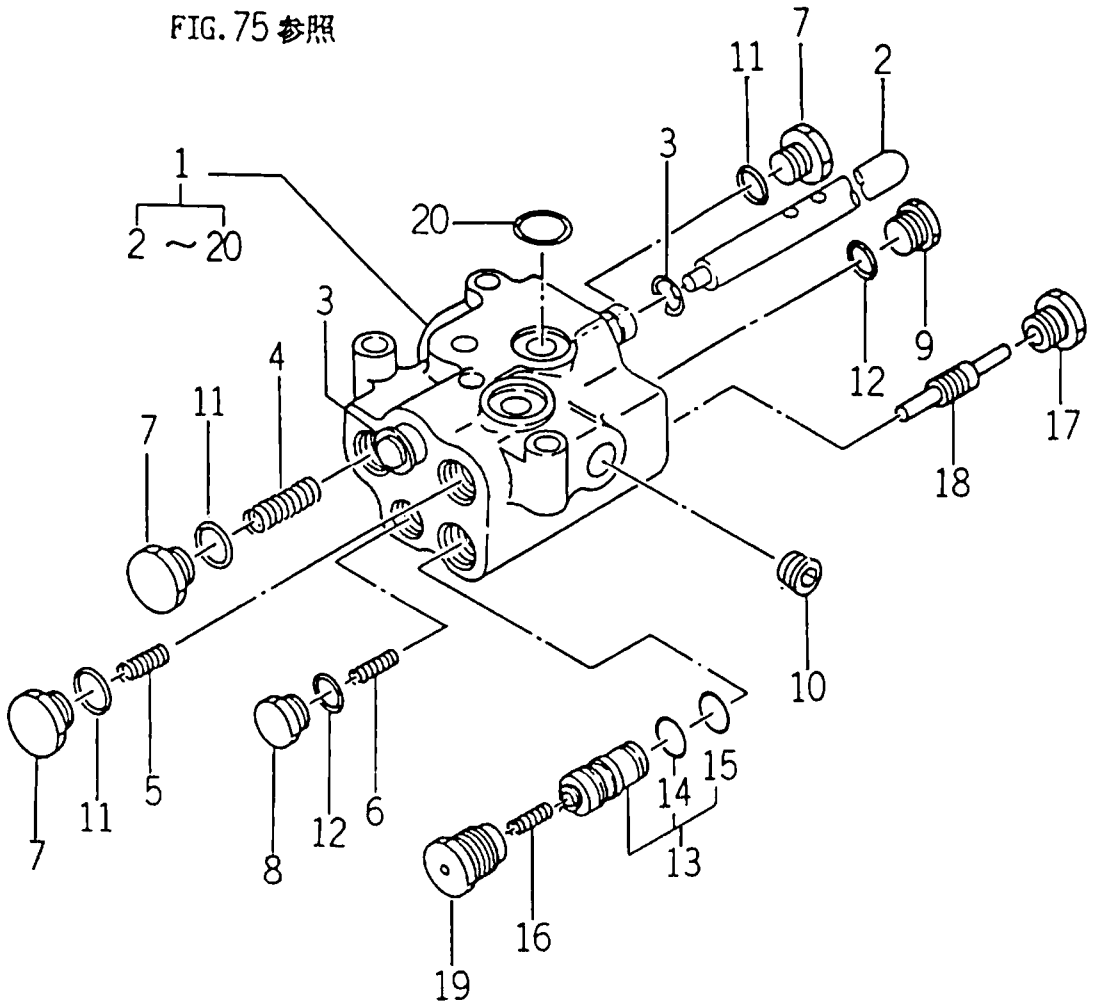

견출번호	부 품 번 호	품 명	수 량	규 격	비 고	메 모
77-1	k211-013-000-10	콘트롤밸브 ASSY	1	DVS2-008-030		
77-2	k211-013-001-00	• 스풀헤드	1	D=11		
77-3	v710-140-009-00	• E형 멈춤링	2	9		
77-4	k211-008-018-10	• 스프링(HC030)	1	D=1.6		
77-6	k211-008-010-00	• 스프링(HC019)	2	D=0.7		
77-7	k211-008-011-00	• 플러그	2	D=22		
77-8	k211-008-012-00	• 플러그	1	유각 B=19		
77-9	k211-001-008-00	• 플러그	1	유각 B=19		
77-10	v780-100-000-40	• 붙임프러그	2	PT1/4		
77-11	v720-112-401-40	• O링(운동용)	3	IB, P14		
77-12	v720-112-401-20	• O링(운동용)	2	IB, P12		
77-13	k211-013-200-00	• 빠이롯트체크 SET	1			
77-14	v723-111-501-40	• O링	1	IB, S14		
77-15	v723-111-501-20	• O링	1	IB, S12		
77-16	k211-008-010-00	• 스프링(HC019)	1	D=0.7		
77-17	k211-013-007-00	• 플러그(M18)	1	유각 B=19		
77-18	k211-008-016-00	• 푸시로드	1			
77-19	k211-008-017-00	• 플러그	1	유각 B=19		
77-20	v720-112-401-40	O링	2	IB, P14		

FIG : 78. 드레프트 링크 관계

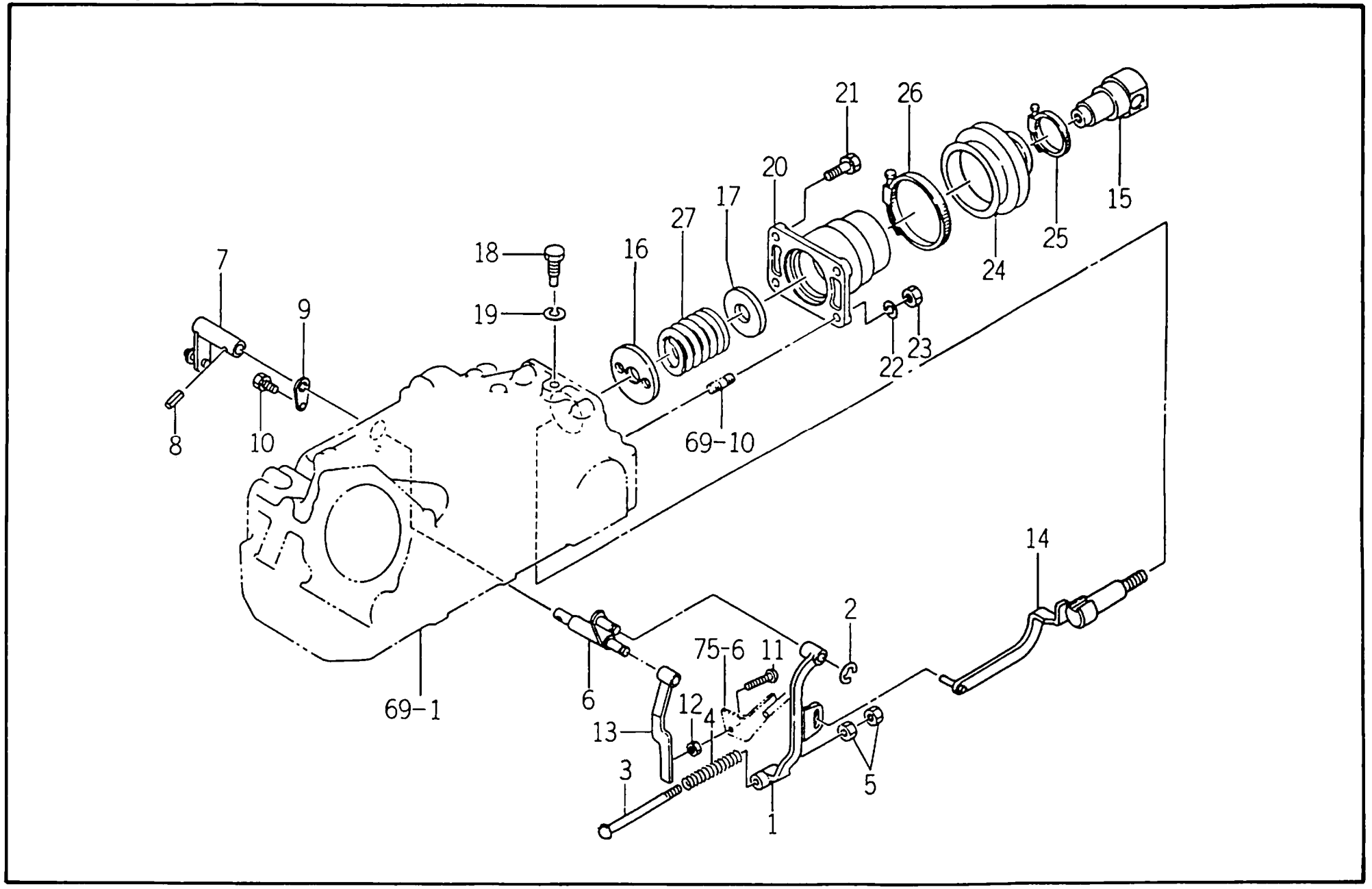

견출번호	부 품 번 호	품 명	수 량	규 격	비 고	메 모
78-1	1564-510-001-20	암	1			
78-2	v710-140-008-00	E형 멈춤링	1	8		
78-3	1564-510-002-20	핀(08×108)	1	D=8		
78-4	1564-510-003-20	스프링(HC078)	1	D=2.3		
78-5	v304-260-008-00	소형육각너트 2종	2	2종 M8		
78-6	1564-510-240-10	암 COMP	1			
78-7	1564-510-210-20	암 COMP	1			
78-8	v580-140-402-00	스프링핀(W)	1	4×20		
78-9	1421-507-007-00	스토퍼	1	T=2.3		
78-10	v136-166-080-16	와셔붙이 소형육각 볼트	1	M8×16		
78-11	1426-574-014-00	로드(D)	1	D=8		
78-12	v304-260-008-00	소형육각너트	1	2종 M8		
78-13	1564-510-250-00	암 COMP	1			
78-14	1564-510-230-20	링크 COMP	1			
78-15	1564-510-004-30	링크	1	D=48		
78-16	1488-505-009-00	스프링홀더	1			
78-17	1564-510-005-10	와셔(23×56×06)	1	T=6		
78-18	1564-510-006-20	로울트(셋트, M12×37)	1	육각 B=17		
78-19	v401-160-012-00	스프링와셔 1호	1	M12		
78-20	1564-510-007-30	케이스	1			
78-21	v136-361-003-00	와셔붙이 소형육각 볼트	2	M10×30		
78-22	v401-160-010-00	스프링와셔 1호	2	M10		
78-23	v303-460-010-00	소형육각너트	2	M10		
78-24	1564-510-008-10	부츠	1			
78-25	1488-505-014-00	호스클램프, 워엄(57)	1			
78-26	1564-510-010-00	클램프(워엄, 65)	1			
78-27	1568-510-001-20	스프링(HC066)	1	D=12		

FIG : 79. 포지션 레바 관계

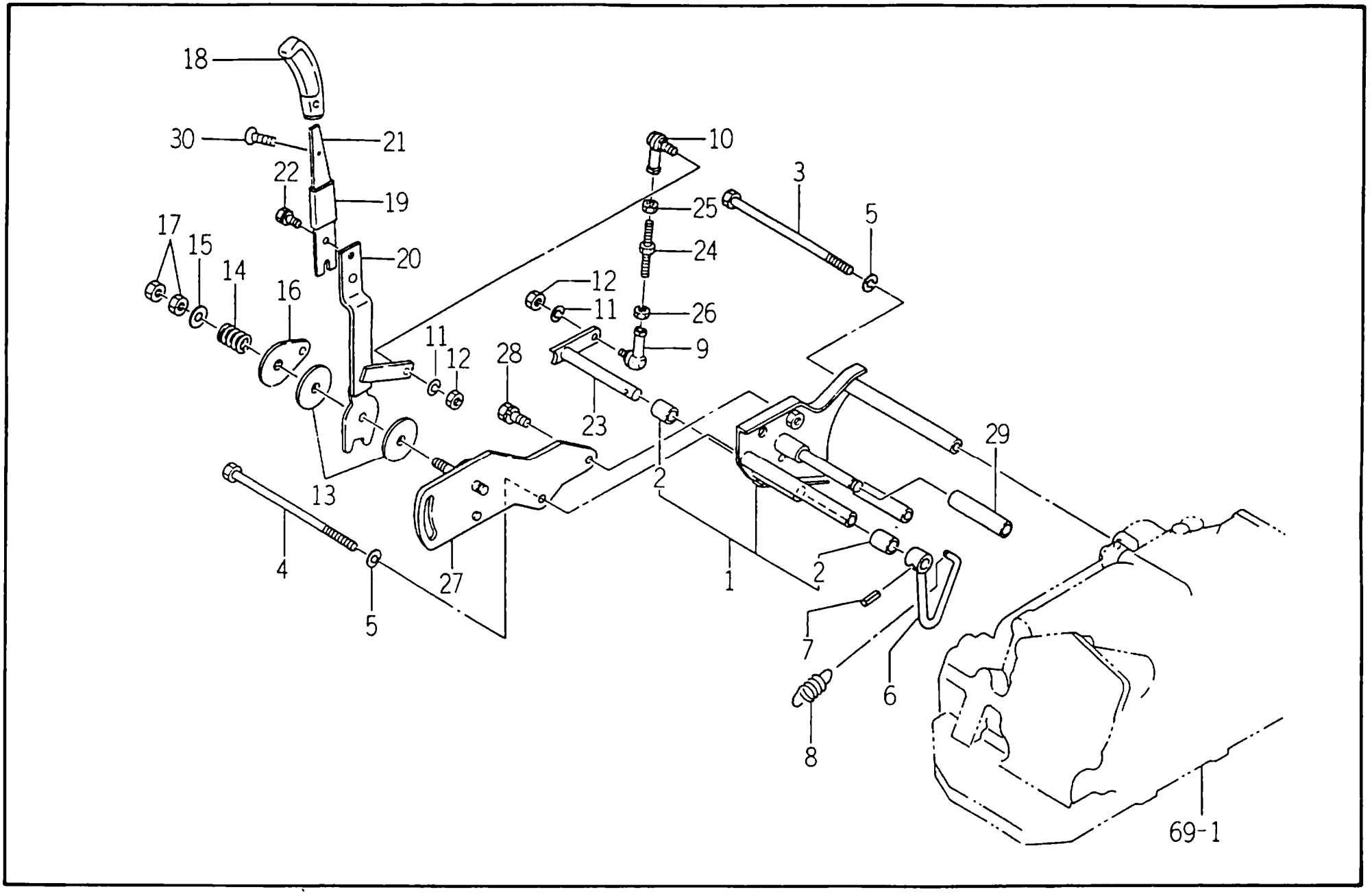

견출번호	부 품 번 호	품 명	수 량	규 격	비 고	메 모
79-1	1564-511-230-40	브라켓트 ASSY	1			
79-2	3650-440-014-00	• 부시(12×14×20)	2			
79-3	v201-260-817-00	소형육각보울트	2	M8×170		
79-4	v201-260-817-50	소형육각보울트	1	M8×175		
79-5	v401-160-008-00	스프링와셔1호	3	M8		
79-6	1564-511-250-00	암 COMP	1			
79-7	v580-140-402-00	스프링핀(W)	1	4×20		
79-8	1560-511-006-50	스프링(HE059)	1	D=1.6		
79-9	1560-511-014-00	죠인트(볼/M06/LH)	1			
79-10	1560-511-013-00	죠인트(볼/M06/RH)	1			
79-11	v401-160-006-00	스프링와셔1호	2	M6		
79-12	v301-260-006-00	육각너트2종	2	M6		
79-13	1600-505-007-00	라이닝(13×50×03)	2	T=3		
79-14	1404-117-008-00	압축스프링(30)	1	D=5		
79-15	v413-260-010-00	보통평와셔	1	M10		
79-16	1560-511-012-00	플레이트	1	T=2.3		
79-17	v305-260-010-00	소형육각너트3종	2	M10		
79-18	1560-511-005-40	그립 (03×17×97)	1			
79-19	1560-316-002-40	튜브(스트레이트, 50)	1			
79-20	1564-511-270-10	레버(플레이트/POS) COMP	1			
79-21	1564-512-003-20	레버(플레이트)	1	25×3		
79-22	v136-160-801-20	소형육각보울트(S)	1	M8×12		
79-23	1565-511-220-10	암 COMP	1			
79-24	1564-513-220-10	로드 COMP	1			
79-25	v301-260-006-00	육각너트2종	1	M6		
79-26	1560-513-001-30	너트(LH, M06)	1	2종 M6		
79-27	1565-513-200-20	홀더 COMP	1			
79-28	v136-160-801-60	소형육각보울트(S)	1	M8×16		
79-29	1560-511-001-00	호스(080)	1			
79-30	v112-615-001-20	십자홈접시머리나사	1	M5×12		

FIG : 80. 드레프트 레바 관계

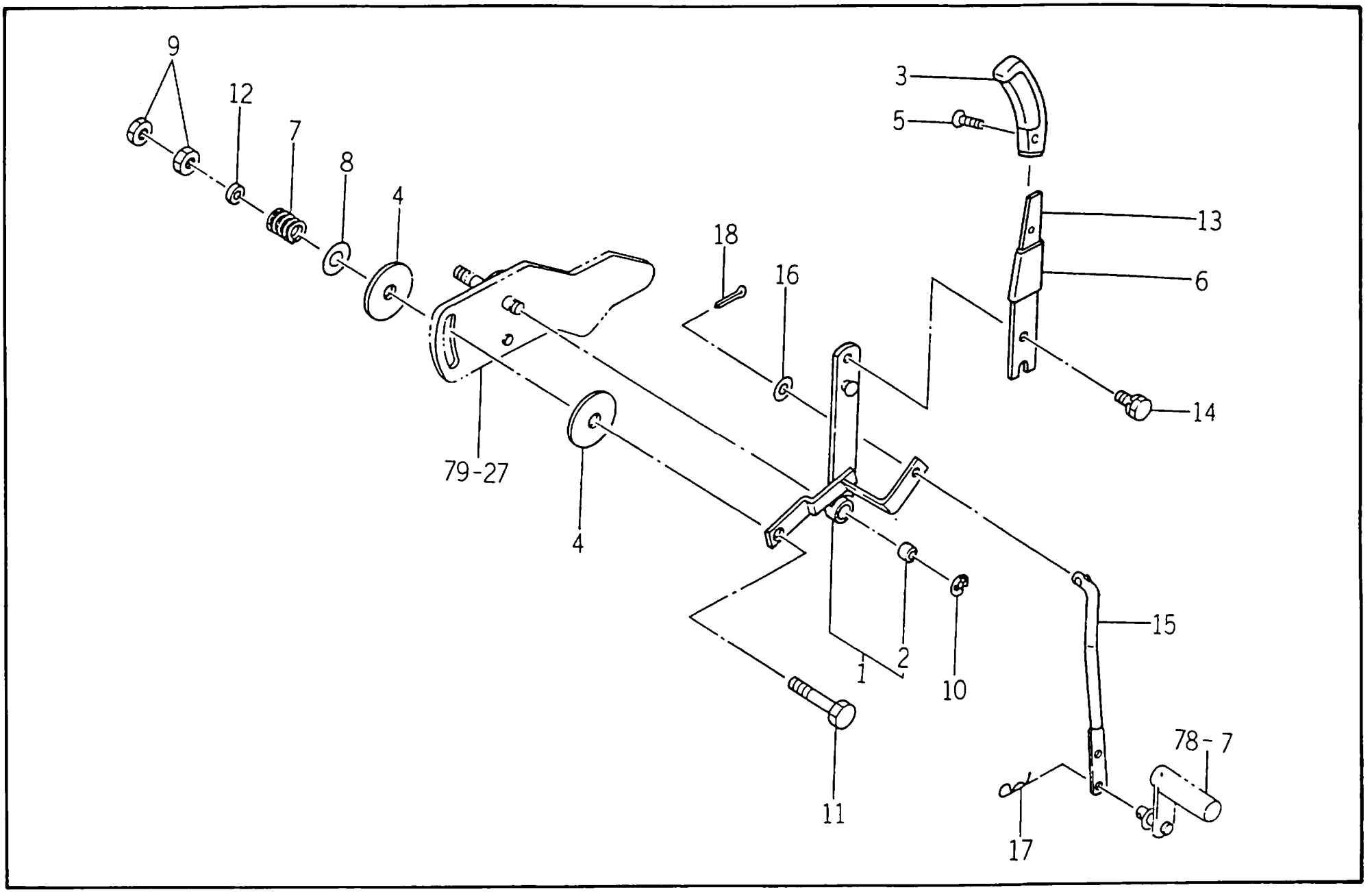

견출번호	부 품 번 호	품 명	수 량	규 격	비 고	메 모
80-1	1564-512-230-10	레바(플레이트/DPT) ASSY	1			
80-2	1564-512-001-00	·부시(10×18×10)	1	80F-1010		
80-3	1560-511-005-40	그립 (03×17×97)	1			
80-4	1596-512-002-00	라이닝(11×30×03)	2	T=3		
80-5	v112-165-001-20	(+)넘버머리나사	1	M5×12		
80-6	1560-316-002-40	튜브(스트레이트, 50)	1			
80-7	1104-240-003-00	스프링(HC019)	1	D=3.2		
80-8	1444-116-007-00	와샤(11×30×2)	3	T=1.6		
80-9	v305-260-010-00	소형육각너트3종	2	M10		
80-10	v710-140-009-00	E형 멈춤링	1	9		
80-11	v201-261-005-50	소형육각볼트	1	M10×55		
80-12	1564-512-002-00	인슈레타	1			
80-13	1564-512-003-20	레바(플레이트)	1	25×3		
80-14	v136-160-801-20	소형육각보울트(S)	1	M8×12		
80-15	1565-514-201-40	로드	1	D=8		
80-16	v413-260-008-00	보통평와셔	1	M8		
80-17	7957-501-004-00	헤어핀(D=10)	1	D=2.6		
80-18	v500-163-002-00	분할핀	1	3×20		

FIG : 81. 하이드로닉 파이프 관계 (1)

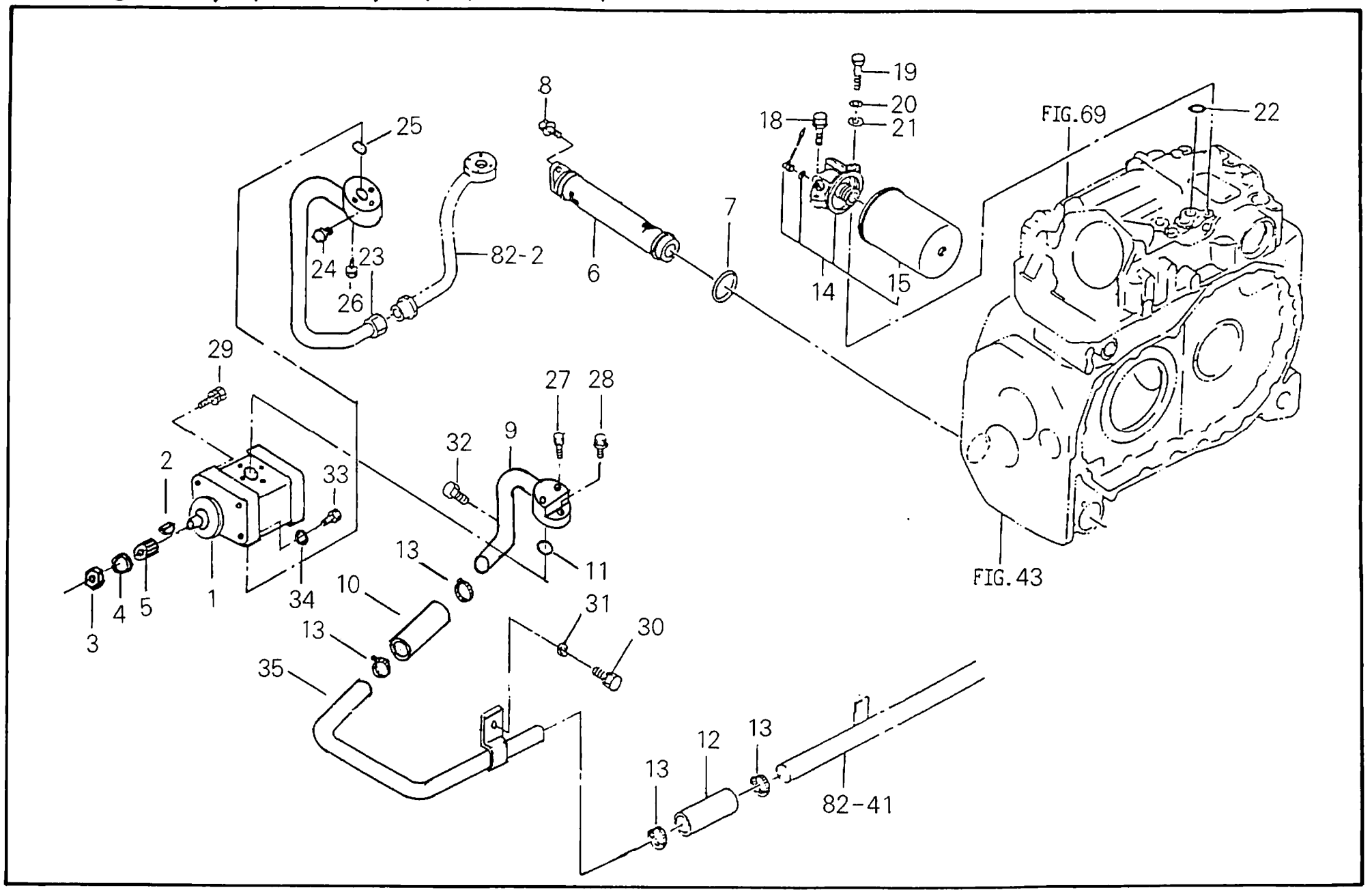

견출번호	부 품 번 호	품 명	수 량	규 격	비 고	메 모
81- 1	1523-510-001-00	기어펌프	1	2TK11D		
81- 2	1523-510-011-00	· 반달키이	1			
81- 3	1523-510-013-00	· 너트	1	M12×1.25		
81- 4	1523-510-012-00	· 와셔	1	M12		
81- 5	1523-510-010-00	스플라인칼라	1			
81- 6	1564-515-300-00	휠타(섹션) ASSY	1			
81- 7	v721-103-104-50	O링(고정용)	1	G45		
81- 8	v138-161-002-50	와셔붙이 소형육각 볼트	1	M10×25		
81- 9	1523-515-250-00	파이프(섹션/F) COMP	1			
81-10	1523-515-004-00	호스(110)	1			
81-11	v720-103-502-20	O-링(운동용)	1	P22.1A		
81-12	1560-515-003-10	호스(100)	1			
81-13	1480-102-007-00	클램프(40)	4			
81-14	1596-515-200-20	휠타 ASSY	1			
81-15	1564-515-341-00	· 카트리지	1			
81-18	v138-161-003-00	와셔붙이 소형육각 볼트	1	M10×30		
81-19	v201-261-005-00	소형육각볼트	1	M10×50		
81-20	v401-160-010-00	스프링와셔 1호	1	M10		
81-21	v413-260-010-00	보통평와셔	1	M10		
81-22	v720-112-402-00	O링(운동용)	2	P20		
81-23	1523-515-220-00	파이프(데리베리, F) COMP	1			
81-24	1326-706-002-00	드레인플러그	1	육각 B=12		
81-25	v720-112-401-60	O-링(운동용)	1	P16		
81-26	v146-160-603-50	소형육각볼트(S)	3	M6×35		
81-27	v136-160-805-00	소형육각볼트(S)	2	M8×50		
81-28	v136-160-802-00	소형육각볼트(S)	1	M8×20		
81-29	v136-160-803-00	소형육각볼트(S)	1	M8×30		
81-30	v201-260-802-00	소형육각볼트(S)	1	M8×20		
81-31	v401-160-008-00	스프링와셔 1호	1	M8		
81-32	1501-621-001-00	센서				
81-33	1523-515-405-00	육각구멍붙이볼트	2	M8×30		
81-34	v401-160-008-00	스프링와셔 1호	2	M8		
81-35	1523-515-230-00	파이프(섹션/F)COMP	1			

FIG : 82. 하이드로닉 파이프 관계 (2)

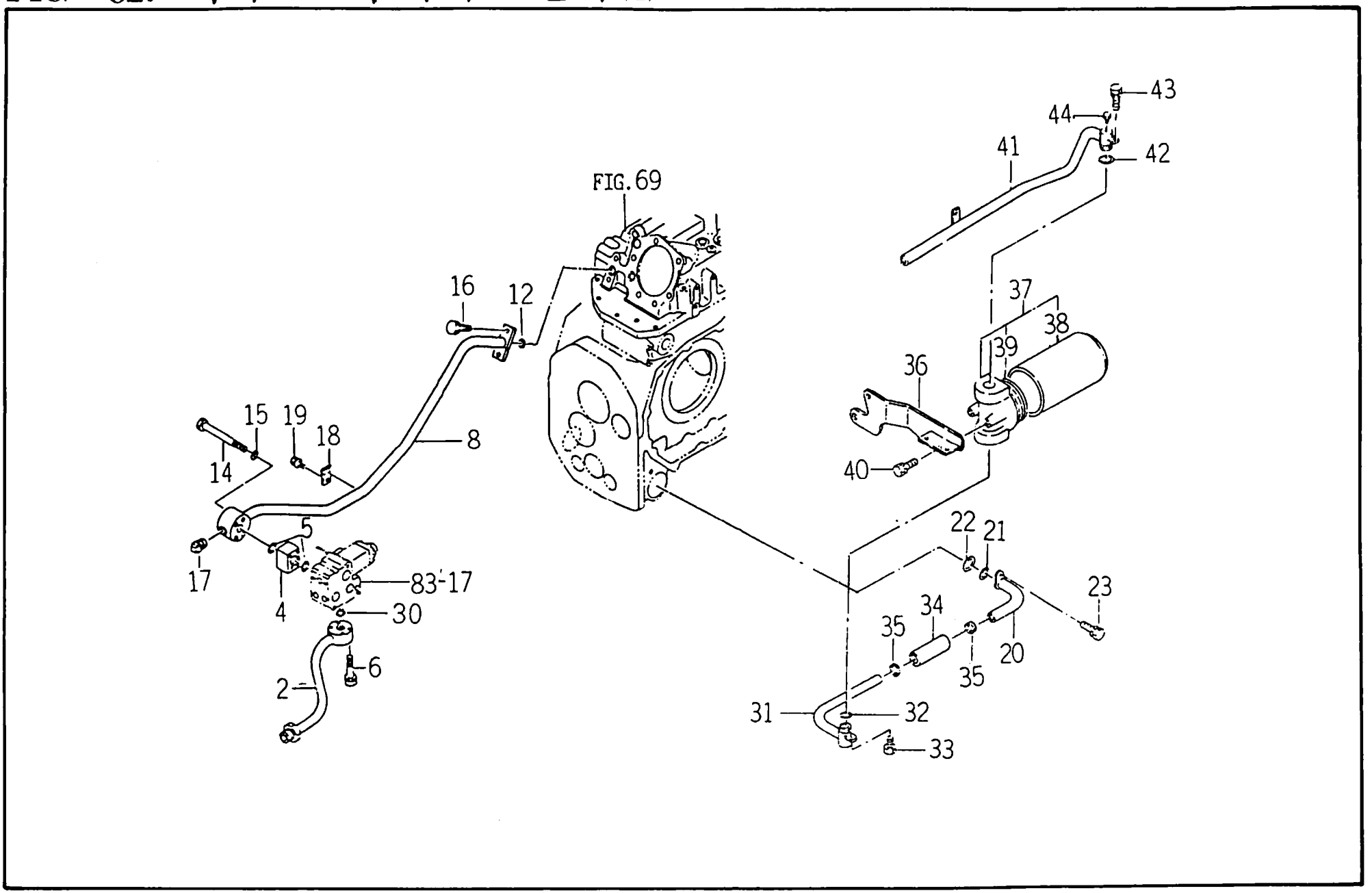

견출번호	부 품 번 호	품 명	수 량	규 격	비 고	메 모
82－ 2	1568－515－260－30	파이프(네리베리) COMP	1			
82－ 4	1560－515－001－40	플렌지	1	B＝38		
82－ 5	v720－112－402－00	O링(운동용)	2	P20		
82－ 6	v146－160－603－50	와셔붙이 소형육각 볼트	4	M6×35		
82－ 8	1564－515－390－00	파이프(네리베리/리어) COMP	1			
82－12	v720－112－401－40	O링(운동용)	1	P14		
82－14	v200－360－608－00	보울트	4	M6×80		
82－15	v401－160－006－00	스프링와셔1호	4	M6		
82－16	v136－161－003－00	와셔붙이 소형육각 볼트	2	M10×30		
82－17	v781－100－000－80	드레인플러그	1	PT1/2		
82－18	1564－515－001－10	플레이트	1	25×3		
82－19	v138－160－801－60	와셔붙이 소형육각 볼트	1	M8×16		
82－20	1644－515－230－00	파이프(섹션/리어) COMP	1			
82－21	v721－103－103－50	O링(고정용)	1	G35		
82－22	v721－103－104－50	O링(고정용)	1	G45		
82－23	v136－161－002－00	와셔붙이 소형육각 볼트	1	M10×20		
82－30	v720－112－401－40	O링 (운동용)	1	P14		
82－31	1644－515－220－10	파이프(인네트) COMP	1			
82－32	v721－103－103－00	O링(고정용)	1	G30		
82－33	v136－160－801－60	와셔붙이 소형육각볼트	1	M8×16		
82－34	1560－515－003－10	호스(100)	1			
82－35	1480－102－007－00	클램프(40)	2			
82－36	1644－515－200－10	브라켓트(휠더) COMP	1			
82－37	1643－515－200－20	휠타(섹션/20) ASSY	1			
82－38	1643－515－202－10	• 카트리지(20)	1			
82－39	1643－515－203－00	• 패킹	1			
82－40	v136－161－003－00	와셔붙이 소형육각 볼트	2	M10×30		
82－41	1644－515－210－10	파이프(아웃네트) COMP	1			
82－42	v721－103－103－00	O링(고정용)	1	1A, G30		
82－43	v136－160－801－60	와셔붙이 소형육각 볼트	2	M8×16		
82－44	1326－706－002－00	플러그(PT1/8)	1	육각 B＝12		

FIG : 83. 스텍 관계

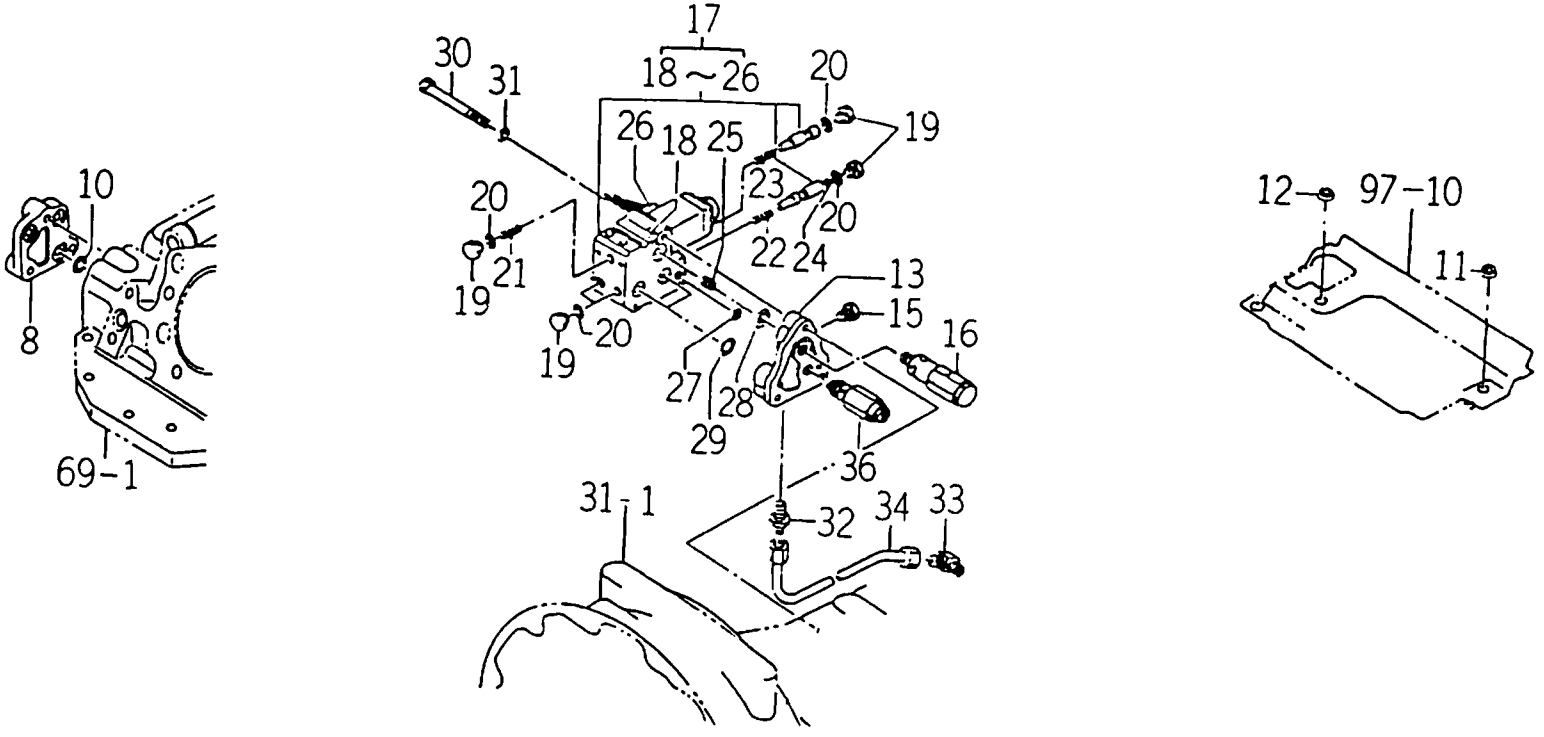
17
18~26
30
31
20
19
26
18
25
23
20
22
24
20
21
19
13
15
16
20
19
27
28
29
36
31-1
32
34
33
10
8
69-1
12
97-10
11

견출번호	부 품 번 호	품 명	수 량	규 격	비 고	메 모
83 - 8	1560 - 517 002 60	기바	1			
83 10	x720 - 112 401 40	O링	3	1B, P14		
83 11	1560 - 630 028 00	캡(30)	1			
83 12	1560 - 630 031 00	캡(35)	1			
83 13	1561 518 201 50	플렌지	1			
83 15	1326 706 002 10	플러그(PT1/8)	1	유리 B=12		
83 - 16	1561 − 518 − 230 − 10	밸브(플레시콘트롤) ASSY	1	KCL A6/6 − 3.1		
83 - 17	1594 - 518 - 200 00	밸브(PTO) ASSY	1			
83 - 18	x720 112 401 60	• O링	1	1B, P16		
83 19	1446 511 223 00	• 플러그	5			
83 - 20	x720 112 401 20	• O링(운동용)	5	P12		
83 - 21	1446 511 - 224 00	• 스프링	1			
83 - 22	1446 - 511 - 225 00	• 스프링	1			
83 - 23	1446 511 226 00	• 스프링	1			
83 - 24	1446 511 227 00	• 심	1			
83 25	1446 511 228 00	• 조리개	1			
83 - 26	1446 511 229 00	• 솔레노이드	1			
83 27	x720 111 900 90	O링(운동용)	1	P9		
83 28	x720 112 402 00	O링(운동용)	1	1B, P20		
83 29	x720 112 401 40	O링(운동용)	3	1B, P14		
83 - 30	x201 260 808 50	소형육각볼트	3	M8 × 85		
83 - 31	x401 160 - 008 00	스프링와셔1호	3	M8		
83 - 32	1444 408 - 006 00	콘넥터	1	SJ − S − 10		
83 33	1561 518 001 10	콘넥터	1	SJ − E2 − 10 × 1/4		
83 - 34	1564 515 - 290 30	파이프(데리베리) COMP	1			
83 - 36	k250 009 - 000 - 00	릴리프밸브 ASSY	1	PVR1 − 005 − 020		

FIG : 85. 히치 및 3P링크 관계

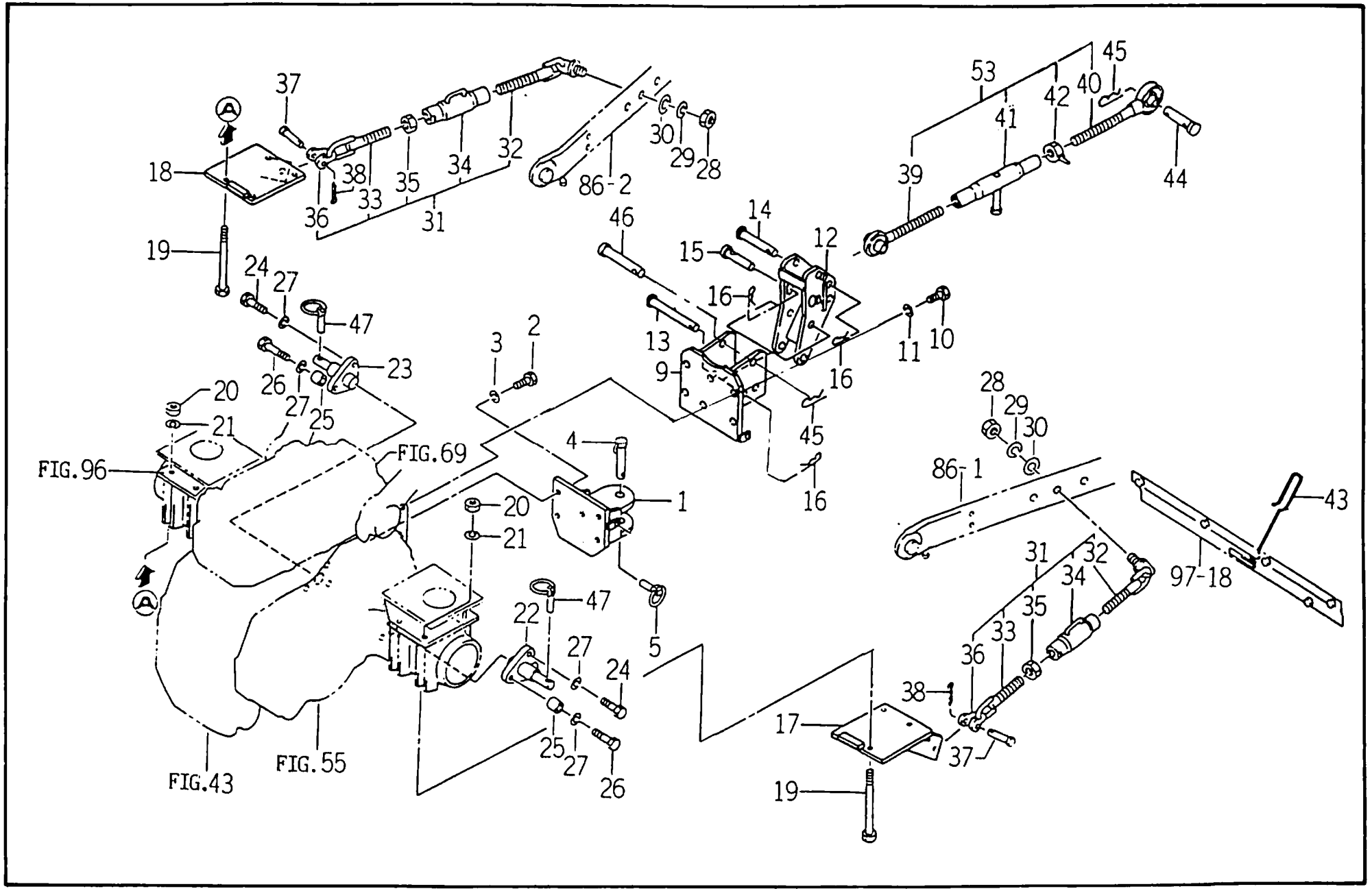

견출번호	부 품 번 호	품 명	수 량	규 격	비 고	메 모
85-1	1564-520-200-20	트레일러 힛치	1			
85-2	v201-361-603-50	소형육각보울트	4	M16×35		
85-3	v401-160-016-00	스프링 와셔	4	M16		
85-4	1488-247-250-10	트레일러핀	1	D=28		
85-5	1421-502-002-00	링크핀	1			
85-9	1564-522-200-60	브라켓트 COMP	1			
85-10	v201-361-603-50	소형육각보울트	5	M16×35		
85-11	v401-160-016-00	스프링 와셔	5	M16		
85-12	1564-522-210-60	링크 COMP	1			
85-13	1564-525-001-00	핀(19×122)	1	D=19		
85-14	1564-522-002-00	핀(19×95)	1	D=19		
85-15	1564-522-001-10	핀(19×86)	1	D=19		
85-16	1444-514-005-10	헤어핀(19)	3	D=4.5		
85-17	1564-525-200-20	브라켓트(LH) COMP	1			
85-18	1564-525-210-20	브라켓트(RH) COMP	1			
85-19	v201-361-217-00	소형육각보울트	8	M12×170		
85-20	v304-460-012-00	소형육각너트	8	2종 M12		
85-21	v401-160-012-00	스프링 와셔	8	M12		
85-22	1568-525-220-40	핀(L) COMP	1			
85-23	1568-525-280-10	핀(R) COMP	1			
85-24	v201-361-404-00	소형육각보울트	4	M14×40		
85-25	1564-525-002-00	칼라(14×25×21)	2	25.4×5.5 2호		
85-26	v201-361-406-00	소형육각보울트	2	M14×60		
85-27	v401-160-014-00	스프링 와셔	6	M14		
85-28	v304-260-016-00	소형육각너트	2	M16		
85-29	v401-160-016-00	스프링 와셔	2	M16		
85-30	v413-260-016-00	보통평와셔	2	M16		
85-31	1564-525-260-10	체인(체크) ASSY	2			
85-32	1560-525-240-30	• 체인(체크) COMP	2			
85-33	1560-525-250-30	• 체인(체크) COMP	2			
85-34	1488-514-230-00	• 터언버클 COMP	2			
85-35	v304-260-016-00	• 소형육각너트	2	M16		
85-36	1404-511-801-10	• 체크체인샥클	2	D=12		
85-37	7963-611-003-00	핀(12×48)	2	D=12		
85-38	v500-163-002-00	분할핀	2	3×20		
85-39	1564-525-240-00	• 스크류(LH, M24) COMP	1			
85-40	1444-514-300-10	• 롤링크(R) COMP	1			
85-41	1550-514-290-00	• 터언버클 COMP	1			

FIG : 85. 히치 및 3P링크 관계

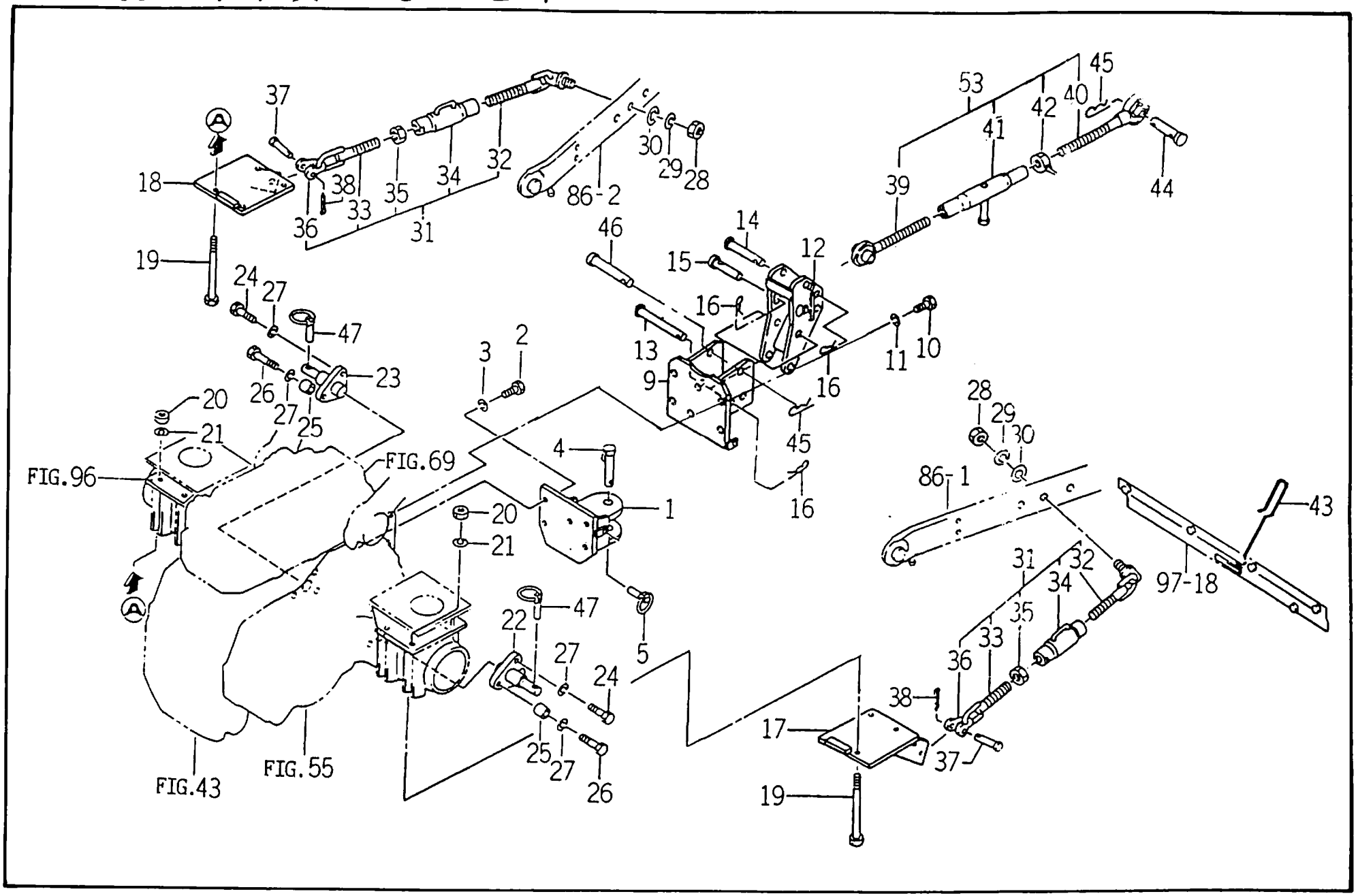

견출번호	부 품 번 호	품 명	수 량	규 격	비 고	메 모
85-42	1402-511-600-00	·틸링크록크너트 COMP	1			
85-43	1566-525-101-00	훅크(틸링크)	1	D=4		
85-44	1564-522-001-10	핀(19×86)	1	D=19		
85-45	1444-514-005-10	헤어핀(19)	2	D=4.5		
85-46	1564-525-001-00	핀(19×122)	1	D=19		
85-47	1421-502-002-00	링크핀	2			
85-53	1564-500-100-00	틸링크 ASSY	1			

FIG : 86. 로아링크 및 리프트 로드 관계

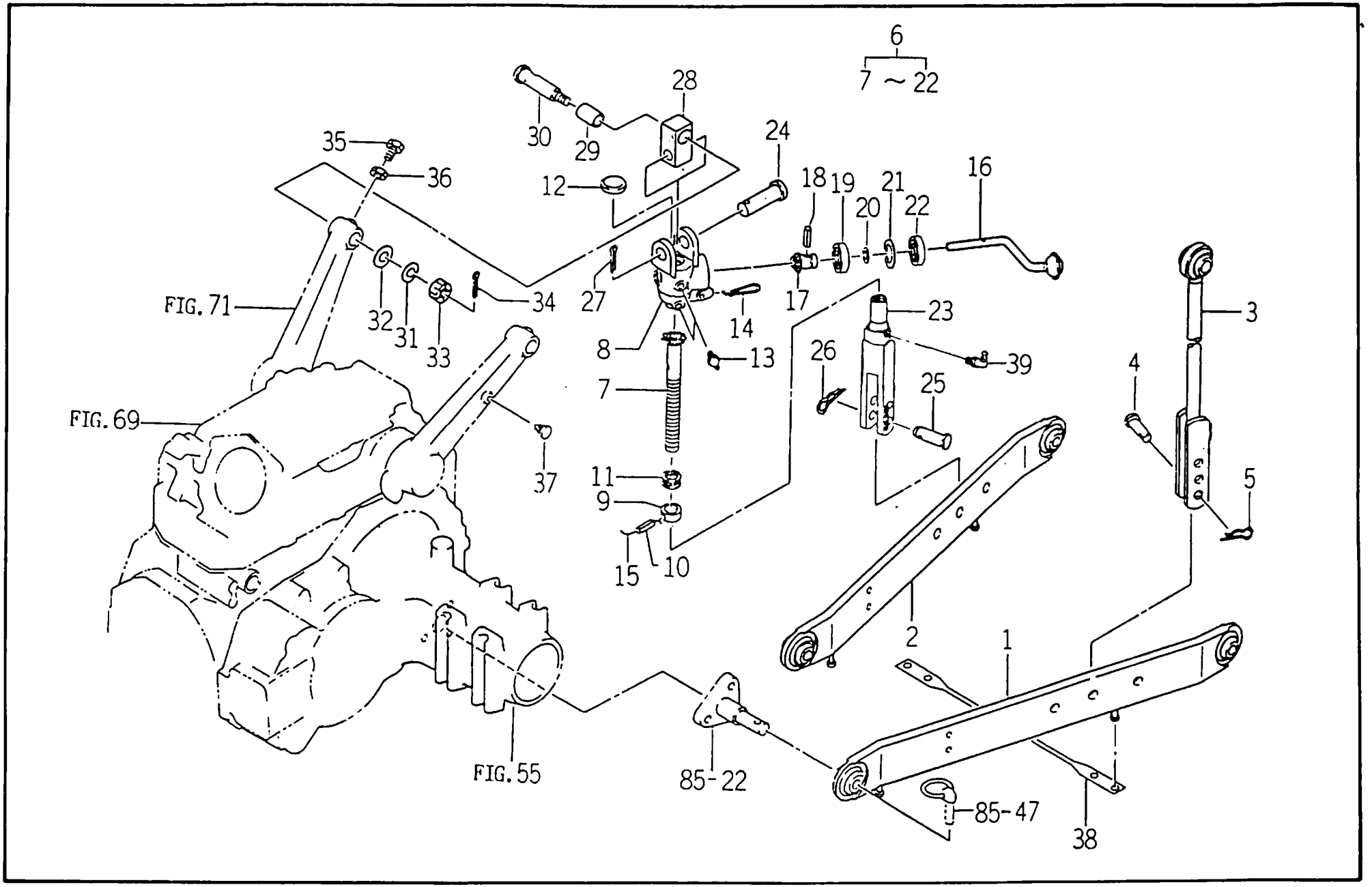

견출번호	부 품 번 호	품 명	수 량	규 격	비 고	메 모
86－ 1	1564－525－220－70	링크(로아/LH) COMP	1			
86－ 2	1564－525－230－70	링크(로아/RH) COMP	1			
86－ 3	1564－526－200－30	롯드(훅크) COMP	1			
86－ 4	1560－526－001－40	핀(16×51)	1	D=16		
86－ 5	1305－931－003－00	헤어핀	1	D=2.3		
86－ 6	1564－527－300－30	케이스(베벨) ASSY	1			
86－ 7	1564－527－220－10	・기어(베벨, 12) COMP	1			
86－ 8	1564－527－004－00	・케이스(베벨)	1			
86－ 9	1445－514－002－00	・칼라(20×30×10)	1	OD30×T5.5		
86－10	v580－140－503－20	・스프링핀(W)	1	5×32		
86－11	v610－115－110－40	・스러스트볼베어링	1	51104		
86－12	1445－514－003－00	・씨일(38)	1	EZ0280A0		
86－13	v762－150－000－00	・그리스니플	2	B M6F P=1.0		
86－14	1445－514－004－00	・로크스프링	1	D=4		
86－15	v590－131－010－00	・철선	1	1×100		
86－16	1560－527－220－00	・레바(바, 12) COMP	1			
86－17	1445－514－005－00	・베벨기어(10)	1			
86－18	v580－140－502－00	・스프링핀(W)	1	5×20		
86－19	v600－210－600－40	・R.B.B	1	6004		
86－20	v704－140－020－00	・C형 멈춤링(축용)	1	20		
86－21	v705－140－040－00	・C형 멈춤링(구멍용)	1	40		
86－22	v744－120－420－80	・오일씨일	1	TC20428		
86－23	1596－527－001－20	포크(리프트)	1			
86－24	1444－514－003－00	핀(19×72)	1	D=19		
86－25	1560－526－001－40	핀(16×51)	1	D=16		
86－26	1305－931－003－00	헤어핀	1	D=2.3		
86－27	v500－164－003－00	분할핀	1	4×30		
86－28	1564－527－001－30	암	1	네모 B=38		
86－29	1564－527－003－00	칼라(22×26×39)	1	27.2×3.2 2호		
86－30	1564－505－004－20	핀(22×108)	1	D=22		
86－31	v401－160－016－00	S. W	1	M16		
86－32	v413－260－016－00	보통평와셔	2	M16		
86－33	v328－261－016－00	소형 홈붙이 육각너트(고)	1	2종 M16×1.5		
86－34	v500－164－003－00	분할핀	1	4×30		
86－35	v201－360－802－50	소형육각볼트	1	M8×25		

FIG : 86. 로아링크 및 리프트 로드 관계

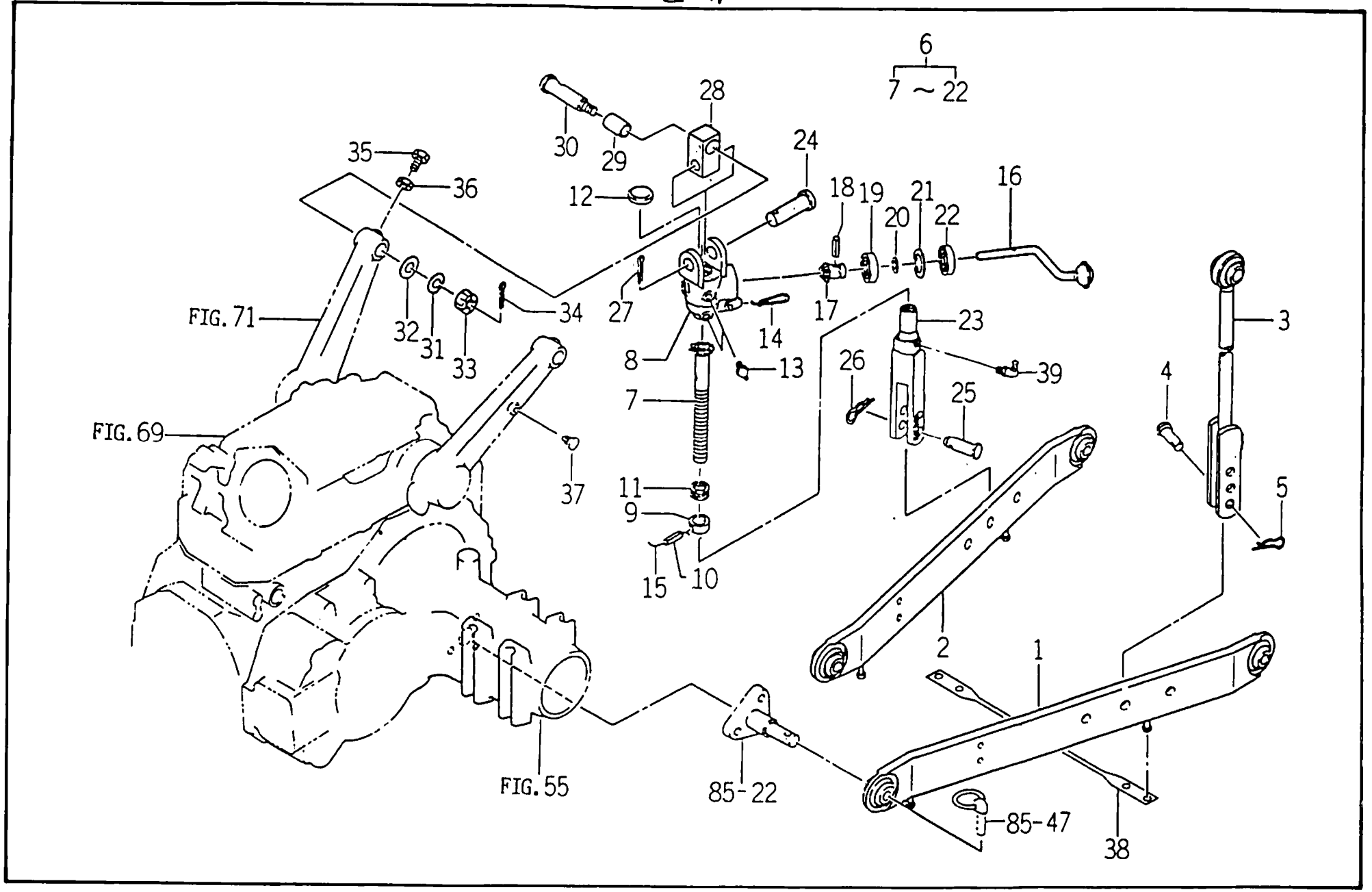

견출번호	부 품 번 호	품 명	수 량	규 격	비 고	메 모
86 36	v304 - 260 - 008 - 00	소형유리니트	1	2종 M8		
86 37	1434 - 611 002 - 10	캡(M8)	2			
86 38	1560 - 525 003 00	밴드(470)	1			
86 39	v763 - 400 000 - 00	그리스니플	1	B PT1/8		

FIG : 90. 본네트 관계 (1)

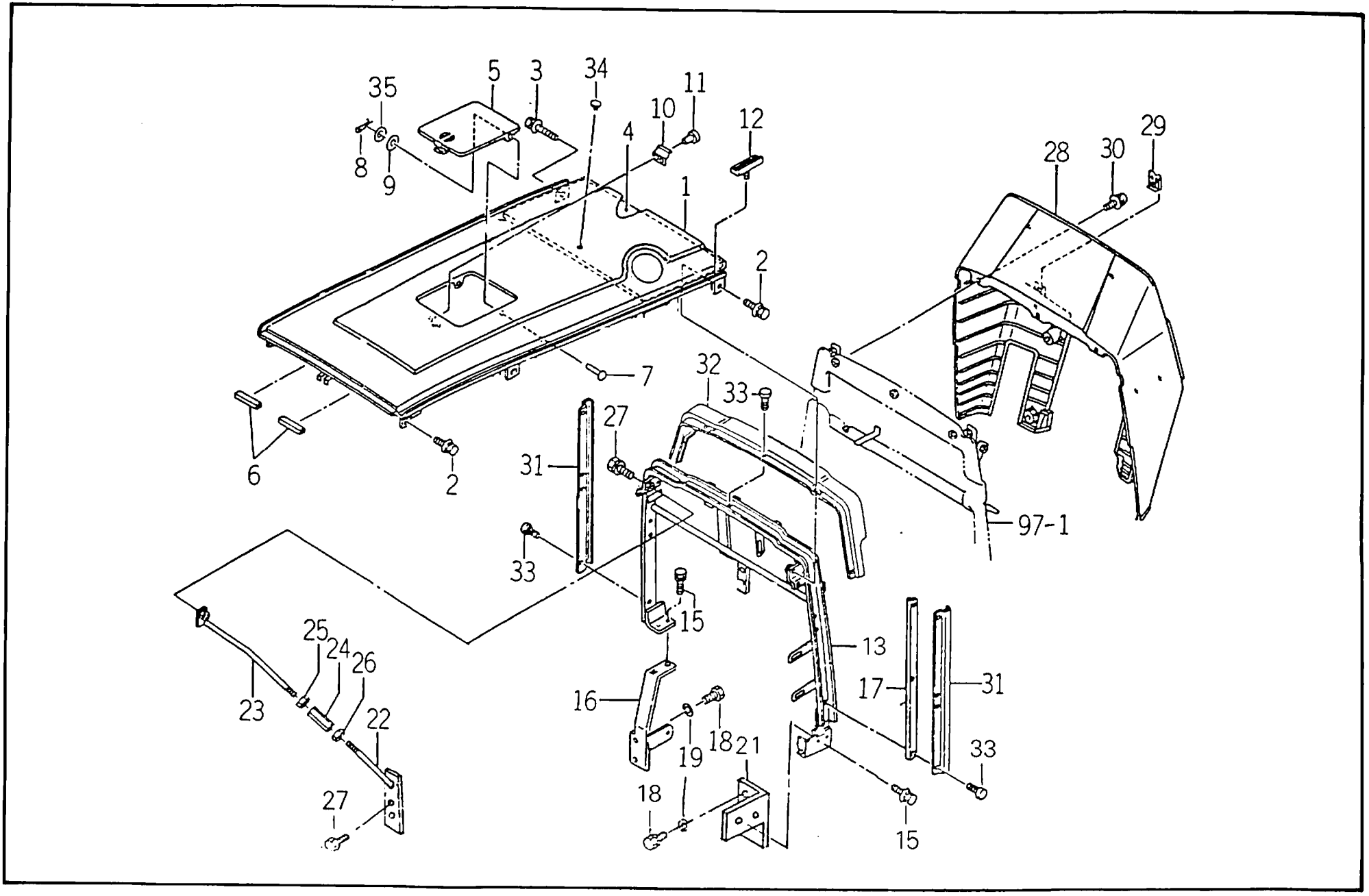

견출번호	부 품 번 호	품 명	수 량	규 격	비 고	메 모
90-1	1523-601-210-00	후드 COMP	1			
90-2	v138-160-801-60	와셔붙이 소형육각 볼트(SP)	5	M8×16		
90-3	v138-160-803-00	와셔붙이 소형육각 볼트(SP)	1	M8×30		
90-4	1523-601-014-00	인슈레타	1			
90-5	1564-601-211-30	카바	1	T=1		
90-6	1444-604-009-00	라인코무	2			
90-7	1660-166-001-00	핀	2	6×12		
90-8	v500-152-001-20	분할핀	2	2×12		
90-9	1560-601-017-00	와셔(06×14×02)	2	T=2		
90-10	1560-601-014-30	스프링	1	T=0.6		
90-11	w296-134-007-00	브라인드리벳	2	4×7		
90-12	1660-602-001-40	인슈레타	4			
90-13	1523-602-380-00	프레임(후드) COMP	1			
90-15	v136-160-802-50	소형육각보울트(S)	4	M8×25		
90-16	1607-602-200-00	스테이(플레이트/RH) COMP	1			
90-17	1564-602-001-00	플레이트(L, 430×22)	1	T=1		
90-18	v201-261-202-50	소형육각볼트	2	M12×25		
90-19	v401-160-012-00	스프링와셔1호	2	M12		
90-21	1523-602-370-00	스테이(플레이트) COMP	1			
90-22	1523-602-200-00	스테이(바/10/언더) COMP	1			
90-23	1523-602-210-00	스테이 (바/10/어퍼)COMP	1			
90-24	3640-109-002-00	로드어저스터	1	.육각 B=14		
90-25	v304-260-010-00	소형육각너트2종	1	M10		
90-26	3625-212-007-00	너트(L)	1	M10		
90-27	v136-160-802-00	소형육각보울트(S)	3	M8×20		
90-28	1564-603-002-30	카바(데쉬)	1			
90-29	1560-603-003-00	너트(M06)	2			
90-30	w123-168-002-00	(+)남비머리나사(SP)	7	M8×20		
90-31	1564-630-003-10	인슈레타	2	M8×20		
90-32	1566-630-104-00	인슈레타	1			
90-33	1527-604-002-00	트위쉴림(8)	9			
90-34	1560-606-010-00	캡(11)	1			
90-35	v413-260-006-00	보통평와셔	2	M6		

FIG : 91. 본네트 관계 (2)

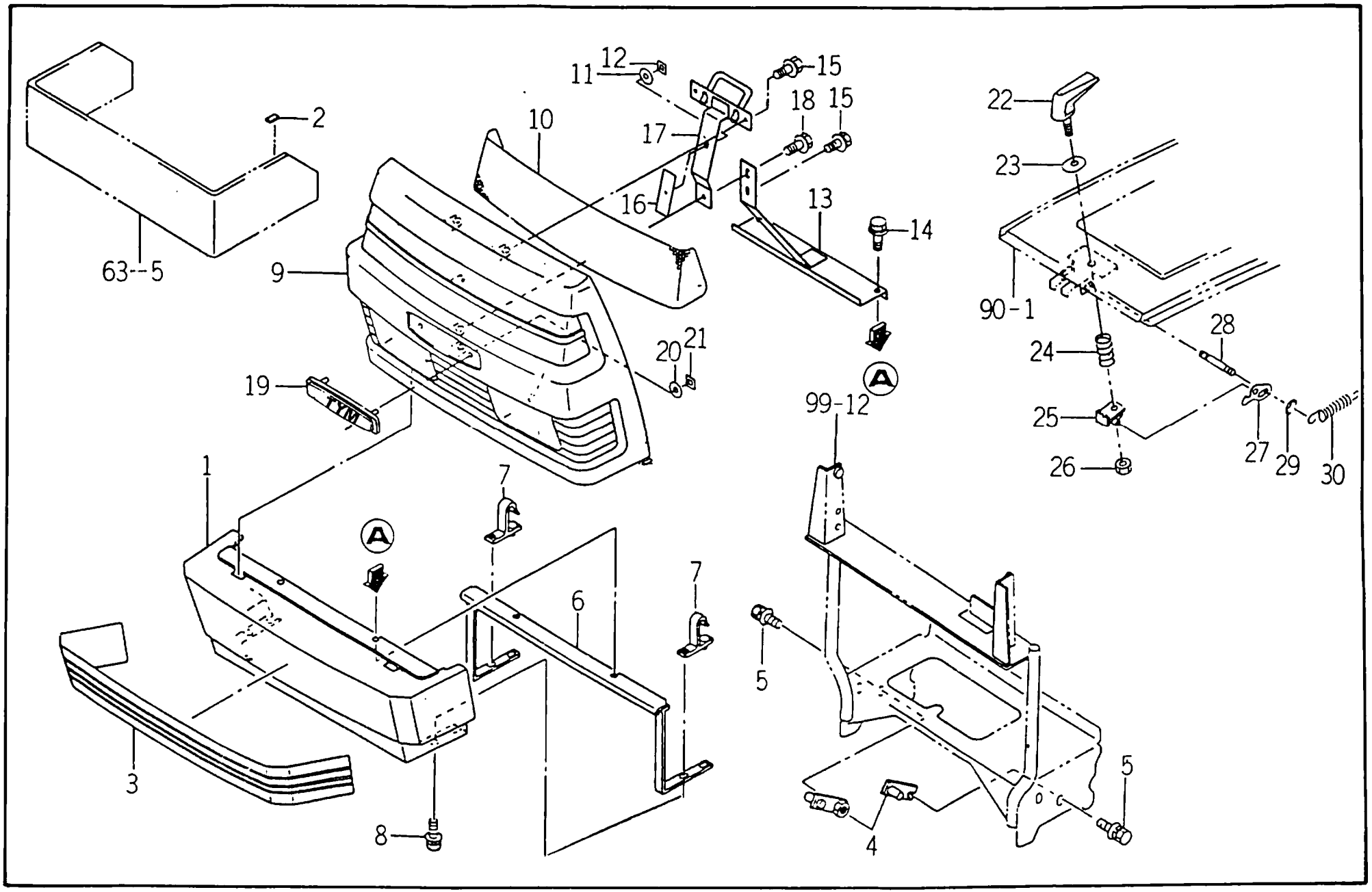

견출번호	부 품 번 호	품 명	수 량	규 격	비 고	메 모
91-1	1565-601-002-10	카바(프론트)	1			
91-2	1565-601-005-10	인슈레타	2	T=6		
91-3	1565-601-003-00	블링(프론트)	1	T=0.05		
91-4	1564-601-300-10	핀 COMP	2			
91-5	v138-160-801-60	와셔붙이 육각 볼트(SP)	2	M8×16		
91-6	1564-601-330-30	스테이(플레이트) COMP	1			
91-7	1564-601-340-10	후크 COMP	2			
91-8	v138-160-802-00	와셔붙이 소형육각 볼트(SP)	2	M8×20		
91-9	1565-601-200-40	그린 ASSY	1			
91-10	1565-601-001-10	넷트	1	T=0.6 A 3×4		
91-11	1444-601-015-00	넷트와샤(6×14×3)	1			
91-12	v350-160-006-00	스피드너트(P)	1	6		
91-13	1565-601-220-10	스테이(플레이트) COMP	1			
91-14	v138-160-802-00	와셔붙이 소형육각 볼트(SP)	2	M8×20		
91-15	v148-160-601-20	와셔붙이 육각 볼트	3	M6×12		
91-16	1565-601-004-10	인슈레타	1	T=3		
91-17	1565-601-230-00	스테이(플레이트) COMP	1			
91-18	v148-160-601-60	와셔붙이 소형육각 볼트(SP)	1	M6×16		
91-19	1560-601-026-00	오나멘트	1			
91-20	1444-601-015-00	넷트와시(6×14×3)	2			
91-21	v350-160-006-00	스피드너트(P)	2	6		
91-22	1560-601-029-00	핸들	1			
91-23	1560-601-027-00	인슈레타	1	T=1.5		
91-24	1560-601-028-00	스프링(HC042)	1	D=1.4		
91-25	1560-601-400-20	스테이(플레이트) COMP	1			
91-26	v334-260-010-00	소형육각너트2종	1	M10		
91-27	1560-601-024-00	후크	2	T=3.2		
91-28	1560-601-025-00	핀(08×68)	1	D=8		
91-29	v700-140-006-00	E형 멈춤링	2	6		
91-30	1480-117-002-00	텐션스프링(52)	2	D=1.0		

FIG : 92. 휀카바 관계

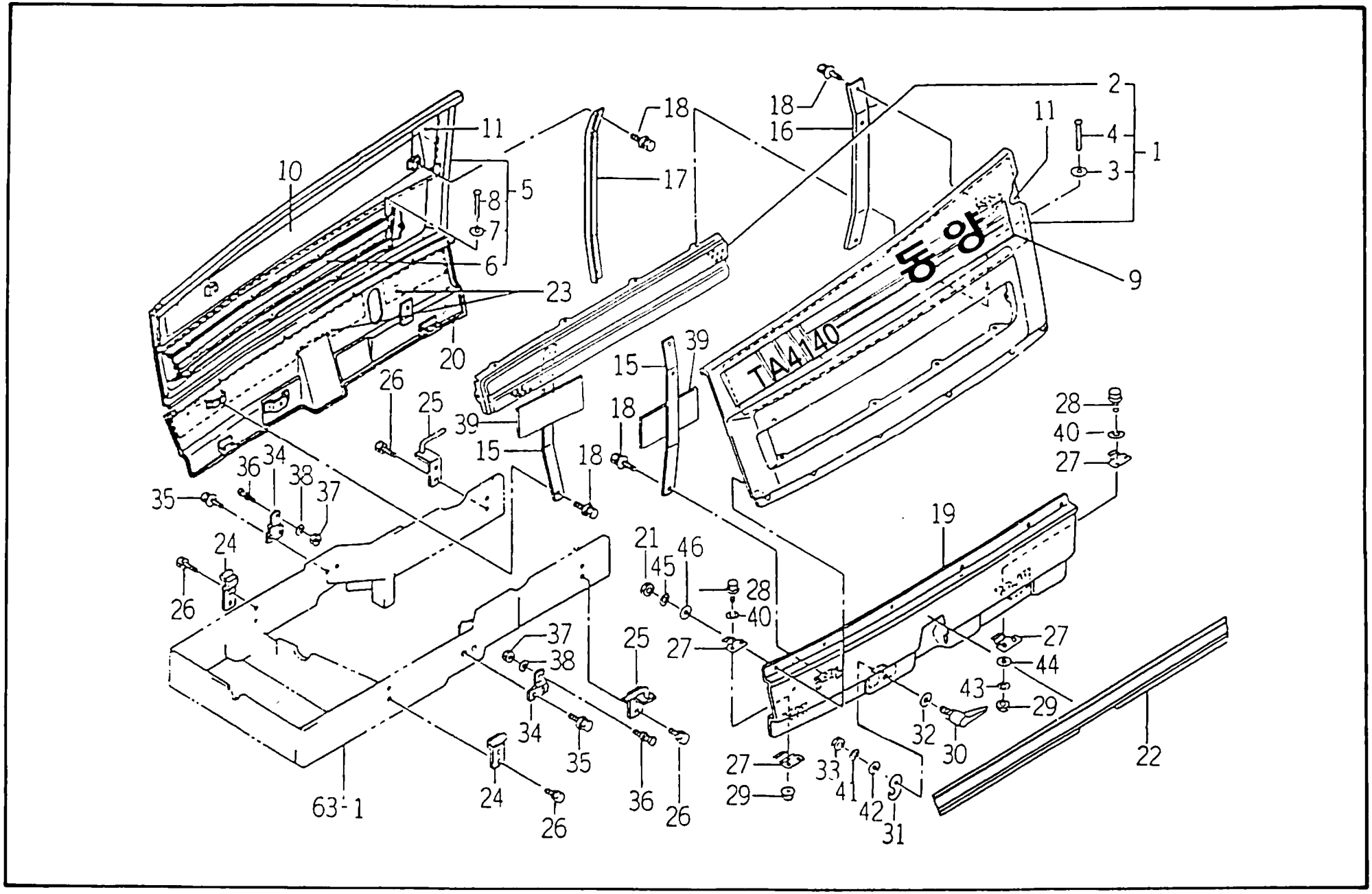
TA4140
동양
1
2
3
4
5
6
7
8
9
10
11
15
16
17
18
19
20
21
22
23
24
25
26
27
28
29
30
31
32
33
34
35
36
37
38
39
40
41
42
43
44
45
46
63-1

견출번호	부 품 번 호	품 명	수 량	규 격	비 고	메 모
92 1	1596 604 200 00	카바(사이드/LH) ASSY	1			
92 2	1564 604 003 00	• 넷트(LH)	1	T=0.6 A 3×4		
92 3	v413 260 004 00	• 보통평와셔	10	M4		
92 4	w296 134 007 00	• 브라인드리벳	10	4×7		
92 5	1596 604 220 00	카바(사이드/RH) ASSY	1			
92 6	1564 604 005 00	• 넷트(RH)	1	T=0.6 A 3×4		
92 7	v413 260 004 00	• 보통평와셔	10	M4		
92 8	w296 134 007 00	• 브라인드리벳	10	4×7		
92 9	1523-901-003-00	오나멘트(몽양/LH)	1	T=0.05		
92 10	1523-901-004-00	오나멘트(몽양/RH)	1	T=0.05		
92 11	1564 604 018 20	인슈레타	2			
92 15	1568 604 250 10	스테이(플레이트) COMP	2			
92 16	1564 604 011 20	스테이(플레이트, L)	1	T=1.6		
92 17	1564 604 012 20	스테이(플레이트, R)	1	T=1.6		
92 18	v138 160 801 60	와셔붙이 소형육각 볼트(SP)	8	M8×16		
92 19	1564 604 420 20	카바(언더/LH) COMP	1			
92 20	1564 604 430 20	카바(언더/RH) COMP	1			
92 21	v303-260 008 00	소형육각너트	12	M8 1종		
92 22	1565 604 004 00	몰딩(언더/LH)	1	T=0.05		
92 23	1565 604 005 10	몰딩(언더/RH)	1	T=0.05		
92 24	1564-604 025 00	스테이(프론트) COMP	2			
92 25	1564-604-500 00	핀(리어) COMP	2			
92 26	v136 160 802 00	소형육각보울트(S)	8	M8×20		
92 27	1560-604-022 70	스프링	8	T=0.6		
92 28	v201-260 801 60	소형육각볼트	8	M8×16		
92 29	v303-260-008-00	소형육각너트	8	M8 1종		
92 30	1560-604-380-30	레바 COMP	2			
92 31	1560-604-017 40	플레이트	2	T=3.2		
92 32	1560-604-018-40	와셔(13×25×02)	2			
92-33	v303-260-008-00	소형육각너트	2	M8 1종		
92-34	1568-604-361-30	스프링	2	T=2.3		
92-35	v138-160-803-00	와셔붙이 소형육각 볼트(SP)	4	M8×30		
92-36	1660-604-362-00	핀(08×37)	2	D=12		
92 37	v304-260 008 00	소형육각너트2종	2	M8		
92 38	v401-160 008-00	스프링와셔1호	2	M8		
92 39	p117 401 028 00	트림(100)	2			
92 40	v413 260 008 00	보통평와셔	8	M8		
92 41	v401 160 008 00	스프링와셔1호	2	M8		

FIG : 92. 휀카바 관계

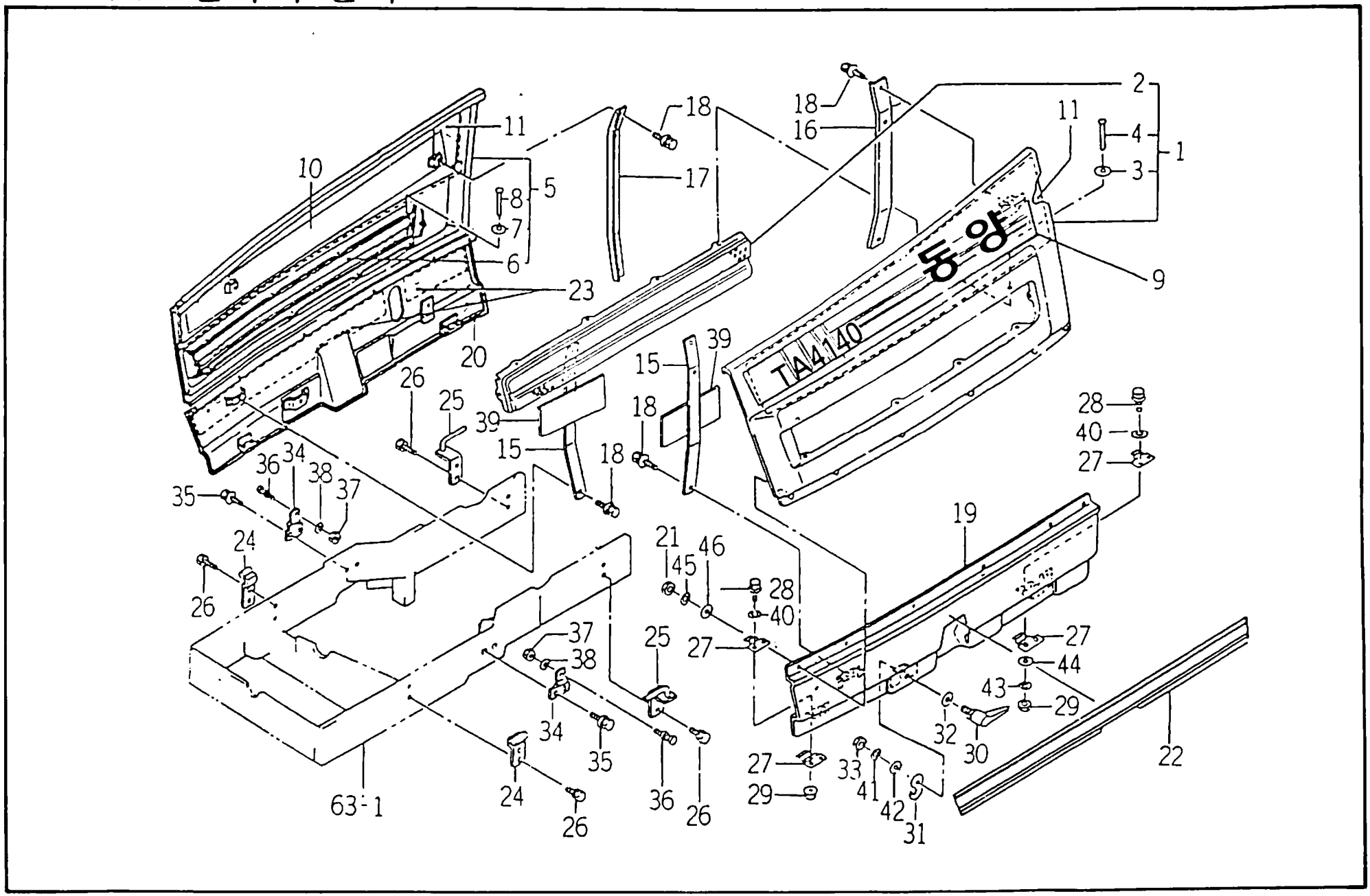

견출번호	부 품 번 호	품 명	수 량	규 격	비 고	메 모
92-42	v413-260-008-00	보통평와서	2	M8		
92-43	v401-160-008-00	스프링와서1호	8	M8		
92-44	v413-260-008-00	보통평와서	8	M8		
92-45	v401-160-008-00	스프링와서1호	12	M8		
92-46	v413-260-008-00	보통평와서	12	M8		

FIG : 93. 휀다 관계

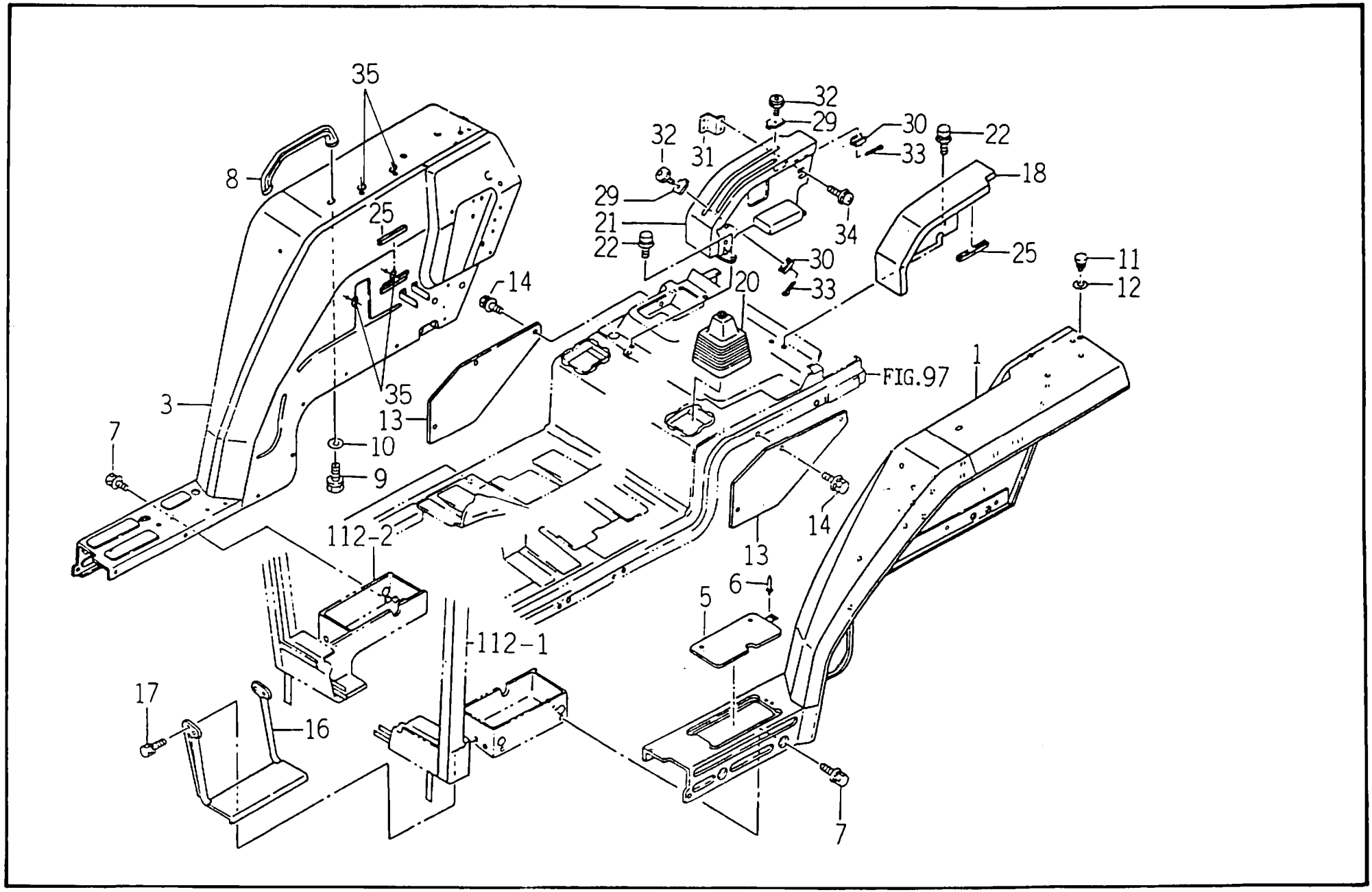
35
8
25
3
7
35
13
10
9
14
112-2
112-1
17
16
32
29
31
30
33
22
18
21
34
20
FIG.97
1
11
12
5
6
7

견출번호	부 품 번 호	품 명	수 량	규 격	비 고	메 모
93-1	1564-606-350-30	휀다(LH) COMP	1			
93-3	1564-606-360-10	휀다(RH).COMP	1			
93-5	1560-606-340-10	플레이트(L/113×230) COMP	1			
93-6	w296-203-208-00	프리인트리벳	2	3.2×8.0		
93-7	v138-360-802-00	소형육각보울트(SP) 7	20	M8×20		
93-8	1560-606-001-40	그립(어시스트)	2			
93-9	v136-160-801-60	소형육각보울트(S)	4	M8×16		
93-10	3560-201-015-00	접속축와셔	4	T=2.3		
93-11	1527-604-002-00	트림클립(8)	1			
93-12	v413-260-008-00	보통링와셔	1	M8		
93-13	1560-606-013-00	카미	2	T=1		
93-14	v138-160-801-60	와셔붙이 소형육각 볼트(SP)	6	M8×16		
93-16	1660-606-260-00	스탭 COMP	1			
93-17	v136-160-802-00	소형육각보울트(S)	4	M8×20		
93-18	1564-608-230-00	가이드(LH) COMP	1			
93-20	1560-608-220-30	부츠	2			
93-21	1564-608-240-10	가이드(RH) COMP	1			
93-22	v138-160-801-60	와셔붙이 소형육각 볼트(SP)	4	M8×16		
93-25	1519-604-005-00	후크고무	2			
93-29	1560-609-201-30	플레이트	2	T=1.6		
93-30	1560-609-210-30	플레이트 COMP	2			
93-31	1561-609-200-30	스테이(플레이트) COMP	1			
93-32	1518-607-002-00	보울트(노브/M08×31)	2			
93-33	v500-162-002-00	분할핀	2	2×20		
93-34	w123-166-001-60	(+)남비머리나사(SP)	2	M6×16		
93-35	1660-607-003-00	캡(9)	4			

FIG : 95. 씨트 관계

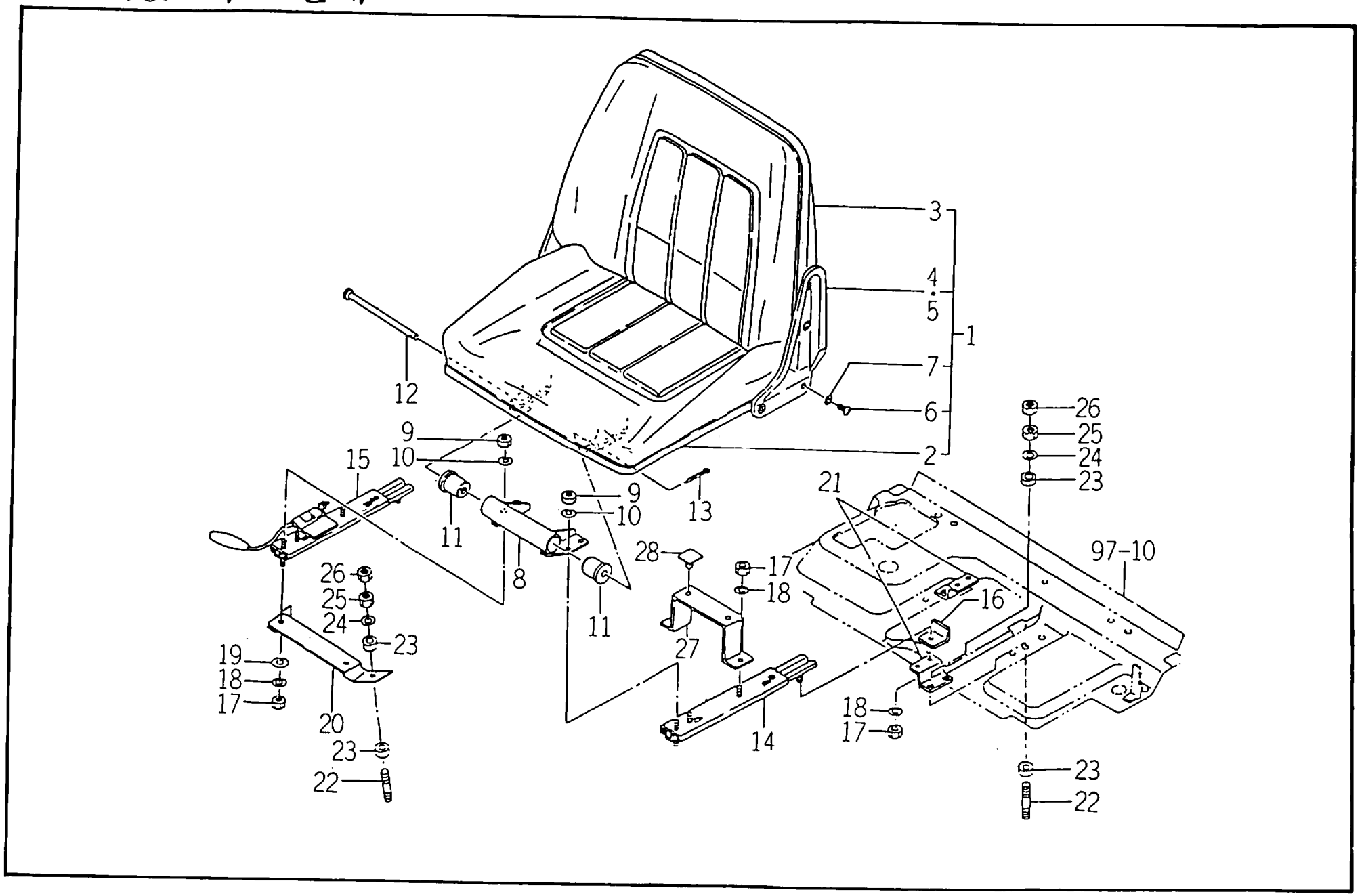
3
4
5
1
7
6
2
12
9
10
15
11
8
9
10
11
13
21
26
25
24
23
97-10
28
17
18
16
27
14
26
25
24
23
19
18
17
20
23
22
18
17
23
22

견출번호	부 품 번 호	품 명	수 량	규 격	비 고	메 모
95 1	1560 611 200 50	씨트 ASSY	1			
95 2	1560 611 201 00	• 씨트	1			
95 3	1560 611 202 00	• 씨트	1			
95 4	1560 611 203 00	• 브라켓트(사이드, L)	1	T=2.3		
95 5	1560 611 204 00	• 브라켓트(사이드, R)	1	T=2.3		
95 6	1560 611 205 00	• 스크류(M08×20)	8			
95 7	1560 611 206 00	• 와셔(이붙이, 08)	8			
95 8	1560 611 250 00	브라켓트 COMP	1			
95 9	v304 260 008 00	소형육각너트	4	2종 M8		
95 10	v401 160 008 00	S. W	4	M8		
95 11	1488 611 001 00	후속고무(A)	2			
95 12	1488 611 003 10	사이드취부원	1	D=10		
95 13	v500 162 502 00	분할핀	1	2.5×20		
95 14	1488 611 210 00	씨트어시스터(L) ASSY	1			
95 15	1488 611 220 10	씨트어시스트(R) COMP	1			
95 16	1568 611 003 00	플레이트(L, 38×33)	2	38×3		
95 17	v304 260 008 00	소형육각너트	4	2종 M8		
95 18	v401 160 008 00	S. W	4	M8		
95 19	v413 260 008 00	보통원와셔	2	M8		
95 20	1564 611 003 40	브라켓트	1	T=3.2		
95 21	1564 611 004 50	플레이트(Z/50×50)	2	50×3		
95 22	v251 260 803 50	심플보울트	6	2종 M8×35		
95 23	1568 611 002 00	인슐레터(씨트)	12			
95 24	3560 201 015 00	와셔	6	T=2.3		
95 25	v303 260 008 00	소형육각너트	6	M8		
95 26	v305 260 008 00	소형육각너트	6	3종 M8		
95 27	1560 611 008 00	브라켓트	1	38×3		
95 28	1426 157 001 00	뱅크붓션고무	2			

FIG : 96. 프론트 및 리어 마운트 관계

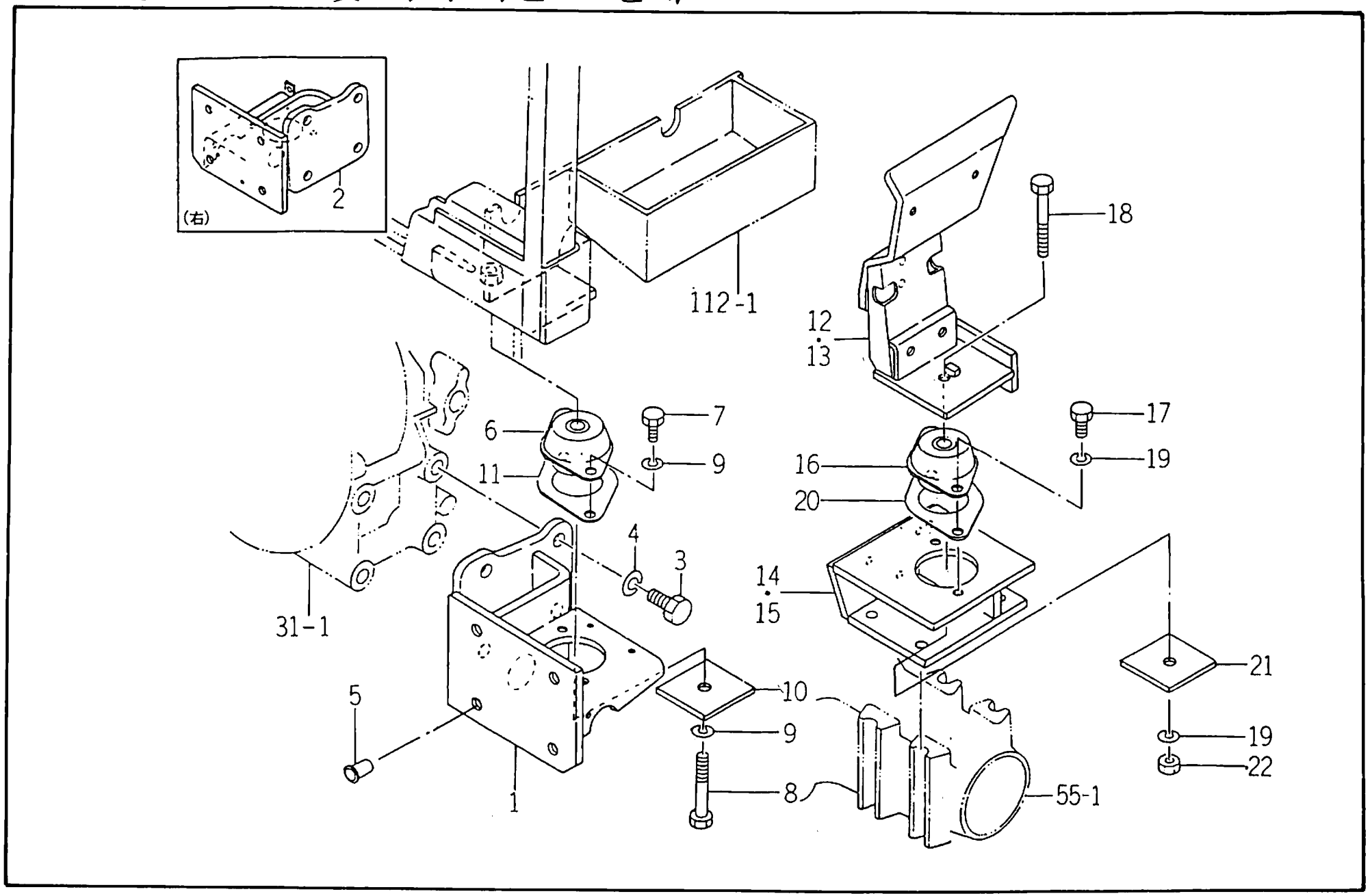

견출번호	부 품 번 호	품 명	수 량	규 격	비 고	메 모
96 - 1	1564 625 220 20	브라켓트(LH) COMP	1			
96 2	1596 625 200 00	브라켓트(RH) COMP	1			
96 3	v201 - 361 603 50	소형육각보울트	8	M16×35		
96 4	v401 160 016 00	스프링와셔1호	8	M16		
96 5	1432 621 011 00	마개(M16)	8			
96 6	1596 625 001 00	인슈레타	2			
96 7	v201 − 361 − 202 − 50	소형육각보울트	4	7T		
96 8	v201 461 207 50	소형육각보울트	2	M12×75		
96 9	v401 160 012 00	스프링와셔1호	6	M12		
96 10	1596 625 003 00	플레이트(1/75×75)	2	75×6		
96 11	1596 625 002 00	플레이트	2	T=6		
96 − 12	1566 − 626 500 − 30	브라켓트(LH) COMP	1			
96 − 13	1566 − 626 510 − 3 −	브라켓트(RH) COMP	1			
96 − 14	1566 626 540 − 10	브라켓트(LH) COMP	1			
96 15	1566 626 550 10	브라켓트(RH) COMP	1			
96 16	1596 625 001 00	인슈레타	2			
96 17	v201 − 361 − 202 − 50	소형육각보울트	4	7T		
96 18	v201 461 207 50	소형육각보울트	2	M12×75		
96 19	v401 160 012 00	스프링와셔1호	6	M12		
96 20	1596 625 002 00	플레이트	2	T=6		
96 21	1596 625 003 00	플레이트(1/75×75)	2	75×6		
96 22	v304 460 012 00	너트	2	2종 M12		
96 − 23	v413 − 260 − 012 − 00	보통평와셔	4	M12		
96 − 24	v413 − 260 − 012 − 00	보통평와셔	4	M12		

FIG : 97. 플로아 관계

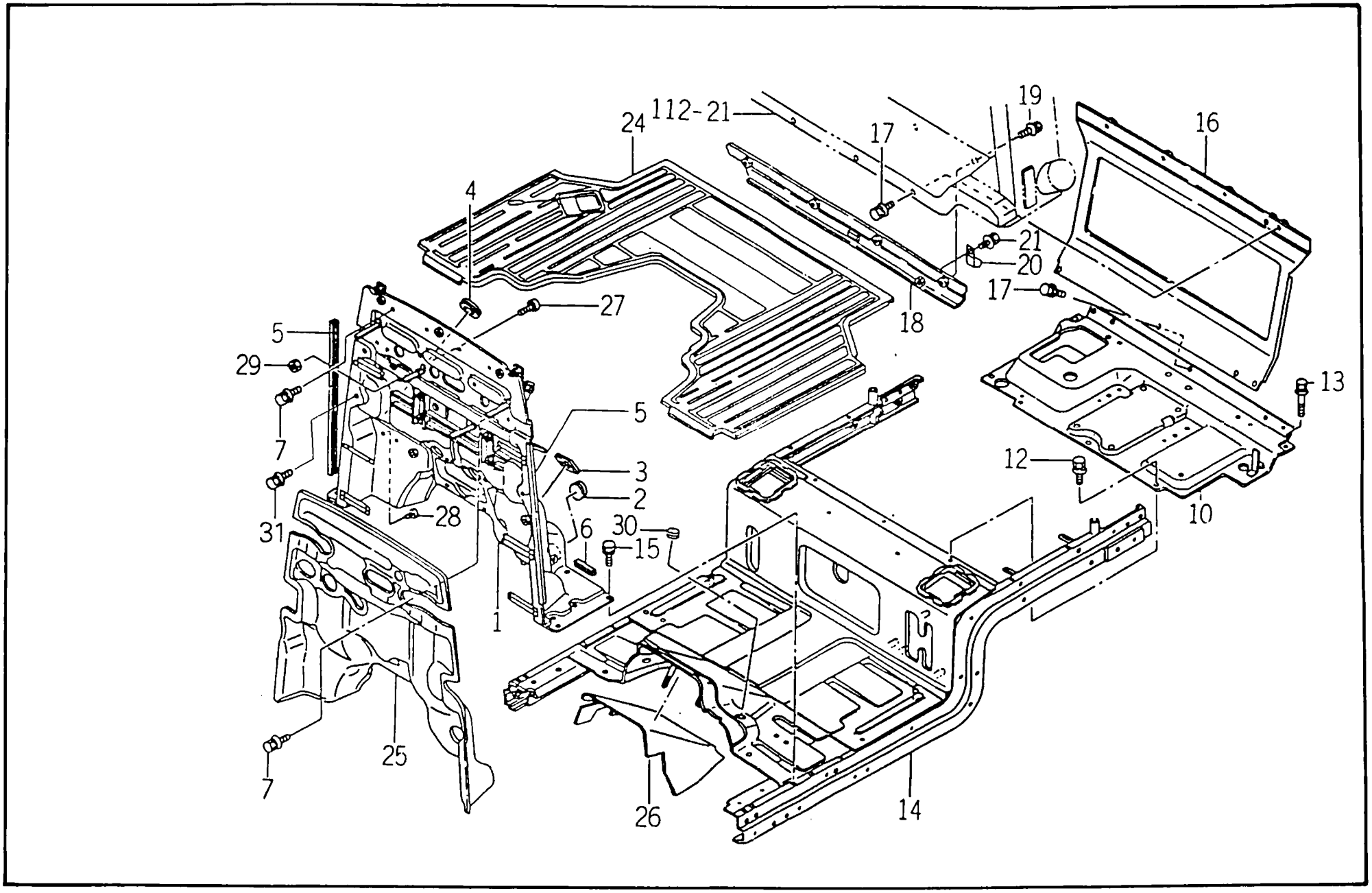
24
112-21
17
19
16
4
21
20
17
27
18
5
29
13
5
7
3
12
2
31
28
6
30
10
15
1
25
7
26
14

견출번호	부 품 번 호	품 명	수 량	규 격	비 고	메 모
97 1	1523－630－320－0A	휀넷(네쉬) COMP	1			
97 2	1518 722 107 00	고무캡(40)	1			
97 3	1560 630 020 50	인슈레타	1			
97 4	1560 630 021 50	인슈레타	1			
97 5	1560 630 003 00	인슈레타	2			
97 6	1564 630 012 00	인슈레타	2			
97 7	v138－160－801－60	와셔붙이 소형육각 볼트	10	M8×16		
97 10	1564 530 380 10	휀넷(백) COMP	1			
97 12	v138 160 801 60	와셔붙이 소형육각 볼트(SP)	5	M8×16		
97 13	v138 160 805 00	와셔붙이 소형육각 볼트(SP)	2	M8×50		
97 14	1564 630 310 40	휀넷(슬림이) COMP	1			
97 15	v136 160 801 60	소형육각보울트(S)	4	M8×16		
97 16	1566 630 520 00	커버(냉장) COMP	1			
97 17	v138 160 801 60	와셔붙이 소형육각 볼트(SP)	7	M8×16		
97 18	1566 630 500 10	커버(냉장) COMP	1			
97 19	v148 160 601 20	와셔붙이 육각 볼트(SP)	4	M6×12		
97 20	1425 621 004 00	하니스클램프	1			
97 21	v148 160 601 20	와셔붙이 육각 볼트(SP)	1	M6×12		
97 24	1566 630 102 10	메트	1			
97 25	1564 630 007 20	인슈레타	1			
97 26	1564－630－008－20	인슈레타	1			
97 27	1421 602 005 10	풋쉬고무(B)	2			
97 28	1432 616 002 00	풋쉬고무	3			
97 29	v304 260 008 00	소형육각너트2종	2	M8		
97 30	1432 651 021 00	고무캡(20)	3			
97－31	v138－160－801－20	와셔붙이 소형육각 볼트	2	M8×12		

FIG : 98. 후드카바 관계

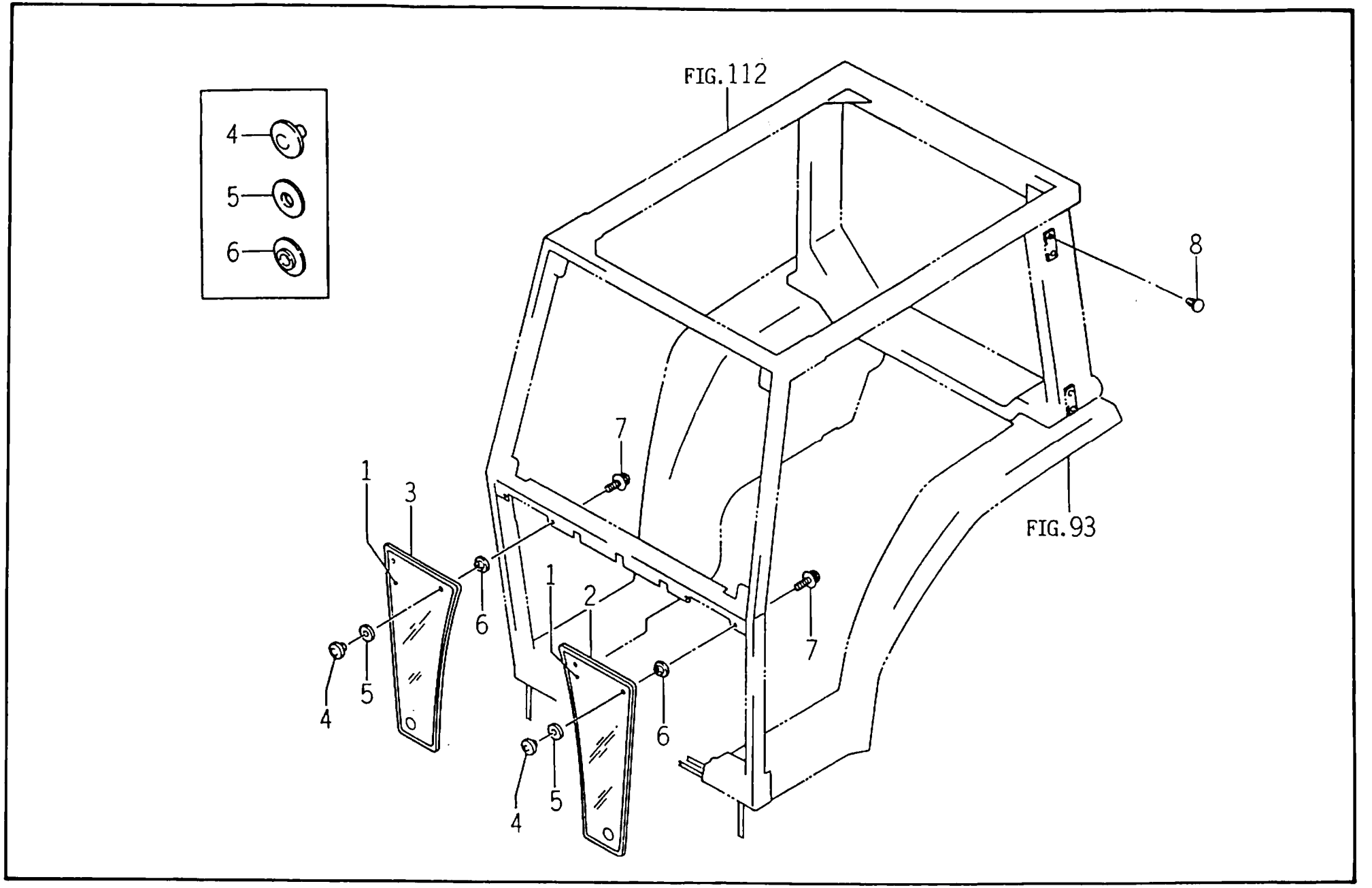

견출번호	부 품 번 호	품 명	수 량	규 격	비 고	메 모
98 1	1596 721 102 00	그리스(프론트)	2	THP4		
98 2	1566 722 102 10	인슈레타(LH)	1			
98 3	1566 722 103 10	인슈레타(RH)	1			
98 4	1581 742 102 00	니트(그리스)	4			
98 5	1581 740 113 00	크로메트(13×17×02)	4			
98 6	1566 721 103 00	크로메트(13×17×02)	4			
98 7	w123 166 002 50	(+)남미미리다사(SP)	4	M6×25		
98 8	1434 611 002 10	캡(M8)	6			

FIG : 99. 전장 관계 (1)

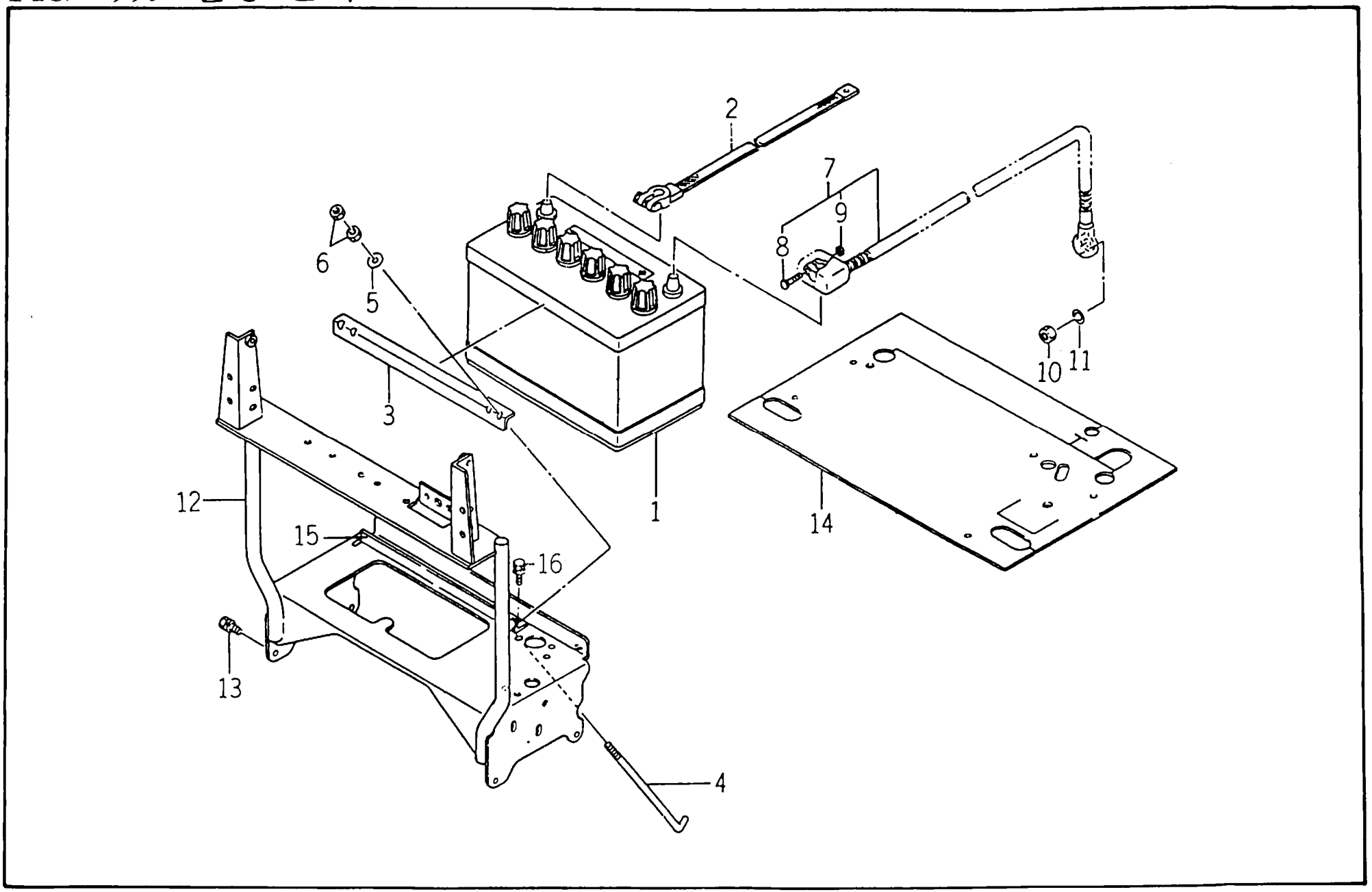

견출번호	부 품 번 호	품 명	수 량	규 격	비 고	메 모
99 - 1	1432 - 621 - 200 - 10	밧데리(95D31R) ASSY	1	95D31R		
99 - 2	1634 - 650 - 200 00	스트랩(고렌트) ASSY	1	L=430		
99 - 3	1422 - 687 - 001 00	밧데리셋트플레이트	1	T=1.6		
99 - 4	1444 - 621 - 002 10	밧데리셋트보울트	2	D=5.25 5.3		
99 5	v413 - 260 - 006 00	보통평와셔	2	M6		
99 - 6	v301 - 260 006 00	육각너트2종	4	M6		
99 - 7	1564 - 650 - 200 - 00	케이블(밧데리) ASSY	1			
99 - 8	1568 650 - 004 00	• 보울트(M08×32)	1			
99 - 9	1568 - 650 - 005 00	• 너트(M08)	1			
99 - 10	v304 - 260 - 008 00	소형육각너트2종	1	M8		
99 - 11	v401 - 160 - 008 00	스프링와셔1호	1	M8		
99 12	1597 - 112 - 200 30	브라켓트(밧데리) COMP	1			
99 - 13	v136 - 360 - 801 60	소형육각보울트(S) 7	4	M8×16		
99 - 14	1564 - 112 - 004 30	씨일	1	T=2.0		
99 - 15	1599 112 - 201 20	플레이트(L/306×21)	1	T=2.3		
99 - 16	v138 160 - 801 20	와셔붙이 소형육각 볼트(SP)	2	M8×12		

FIG : 100. 전장 관계 (2)

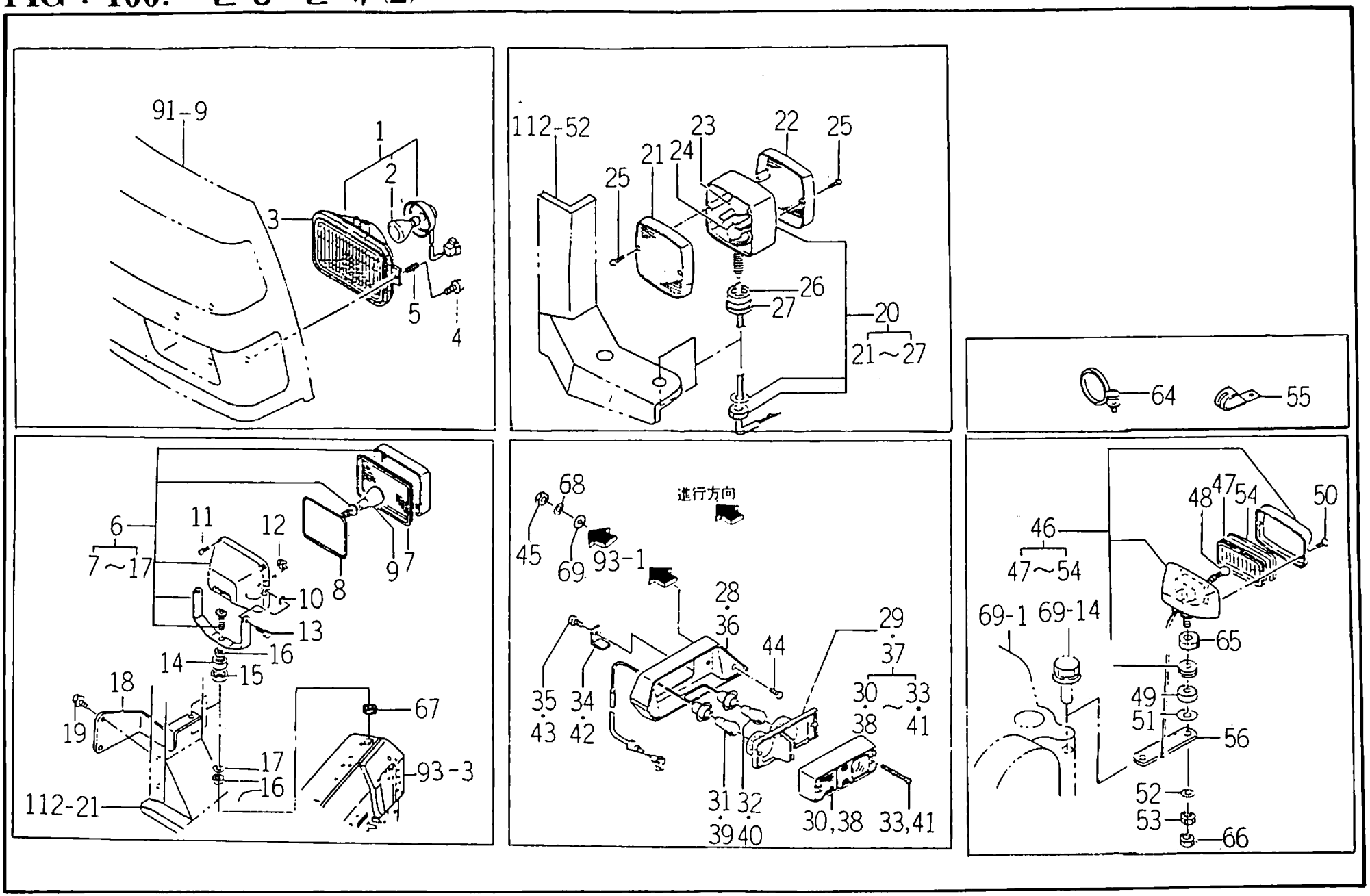

견출번호	부 품 번 호	품 명	수 량	규 격	비 고	메 모
100 1	1560 652 200 00	램프(헤드) ASSY	2			
100 2	1488-621 272 00	• 벌브(램프 12V45/45W)	2	RP35, P150-30		
100 3	1560 601 015 40	씨일	2			
100 4	v111 166 002 50	(+)남비머리나사	6	M6×25		
100 5	3610 801 008 00	스프링	6	D=1.6		
100 6	1560 654 910 50	램프(워킹) ASSY	1			
100 7	1560 654 911-00	• 렌즈	1			
100 8	1560-654 915 00	• 가스켓	1			
100 9	1560 654 916 00	• 벌브(램프, 12V35W)	1	R.P35, BA15S		
100 10	1560 654 921 00	• 와셔	2			
100 11	v195-164-020 40	• 십자남비머리탭핑나사	4	4종 4×20		
100-12	3506-301-311-00	• 너트	1	M6		
100 13	v146-160 601 60	• 와셔붙이 육각 볼트(SP)	2	M6×16		
100-14	1560-654-922-00	• 가스켓	1			
100 15	1560 654 923 00	• 카비	1			
100 16	v304 260 012 00	• 소형육각너트2종	2	M12		
100 17	v401 260 012 00	• 스프링와셔	1	M12		
100 18	1566 654 101 00	브라켓트	1	T=6		
100 19	v138 160 802 00	와셔붙이 소형육각 볼트(SP)	2	M8×20		
100 20	1566 656 200 30	램프(콤비네이션) ASSY	2			
100 21	1566 656 202 00	• 렌즈	2			
100 22	1566 656 203 00	• 렌즈	2			
100 23	1564 654 213 00	• 벌브(램프, 12V21W)	2	S25, BA15S		
100 24	1566 656 204 00	• 벌브(램프, 12V5W)	2	G18, BA15S		
100-25	v195-164-025-30	• (+)태핑나사(남비)	8	3종 4×25		
100-26	1566 656-205-00	• 가스켓트	2			
100-27	1566 656-206-00	• 카비	2			
100-28	1566-656-220 30	램프(콤비네이션, L) SET	1			
100 29	1566-656-210-30	• 램프(콤비네이션) ASSY	1			
100-30	1564-654-212-00	• • 렌즈 COMP	1			
100-31	1564-654-213-00	• • 벌브(램프, 12V21W)	1	S25, BA15S		
100-32	1566 656 211-00	• • 벌브(램프, 12V21/5W)	1	S25, BAY15D		
100-33	v111 165 006-00	• • (+)남비머리나사	2	M5×60		
100 34	1564 654 202 00	• 홀더	1			
100 35	v195-164 008-40	• (+)태핑나사(남비)	1	4종 4×8		

FIG : 100. 전장 관계 (2)

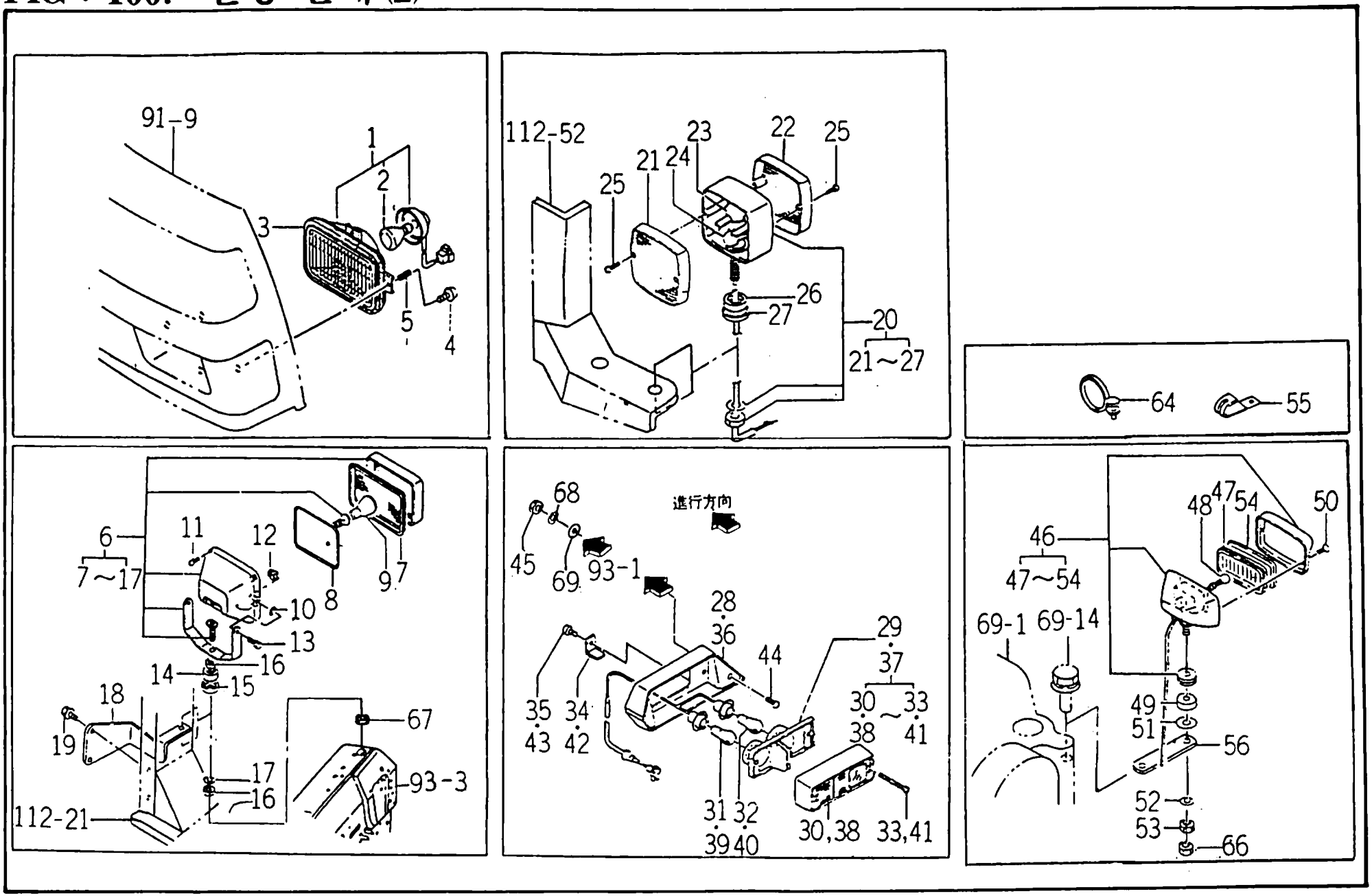

견출번호	부 품 번 호	품 명	수 량	규 격	비 고	메 모
100-36	1566-656-230-30	램프(콤비네이션, R) SET	1			
100-37	1566-656-210-30	• 램프(콤비네이션) ASSY	1			
100-38	1564-654-212-00	• • 렌즈 COMP	1			
100-39	1564-654-213-00	• • 벌브(램프, 12V21W)	1	S25, BA15S		
100-40	1566-656-211-00	• • 벌브(램프, 12V21/5W)	1	S25, BAY15D		
100-41	v111-165-006-00	• • (+)남비머리나사	2	M5×60		
100-42	1564-654-202-00	• 홈다	1			
100-43	v195-164-008-40	• (+)태핑나사(남비)	1	4종 4×8		
100-44	v111-165-001-20	십자홈 남비머리 작은나사	2	M5×12		
100-45	v300-260-005-00	육각너트	6	1종 M15		
100-46	1426-621-220-10	램프(백업) ASSY	1			
100-47	1479-457-005-00	• 렌즈	1			
100-48	1444-621-242-00	• 벌브(램프/12V20W)	1	G18, BA15S		
100-49	1426-621-226-00	• 취부대(A)	1			
100-50	v113-124-001-20	• (+)둥근나사	2	M4×0.7×12		
100-51	1426-621-228-00	• 취부대(B)	1			
100-52	v401-120-008-00	• 스프링와셔	1	M8		
100-53	v304-260-008-00	• 소형육각너트2종	1	M8		
100-54	1426-621-232-00	• 렌즈패킹	1			
100-55	3737-172-011-00	하니스클램프	1			
100-56	1566-656-001-30	암(플레이트/32×123)	1	32×4.5		
100-64	1444-621-008-00	스피드클램프	2			
100-66	v305-260-008-00	소형육각너트3종	1	3종 M8		
100-67	3622-822-008-00	고무부시	1			
100-68	v401-160-005-00	스프링와셔1호	6	M5		
100-69	v413-260-005-00	보통평와셔	6	M5		

FIG : 101. 전장 관계 (3)

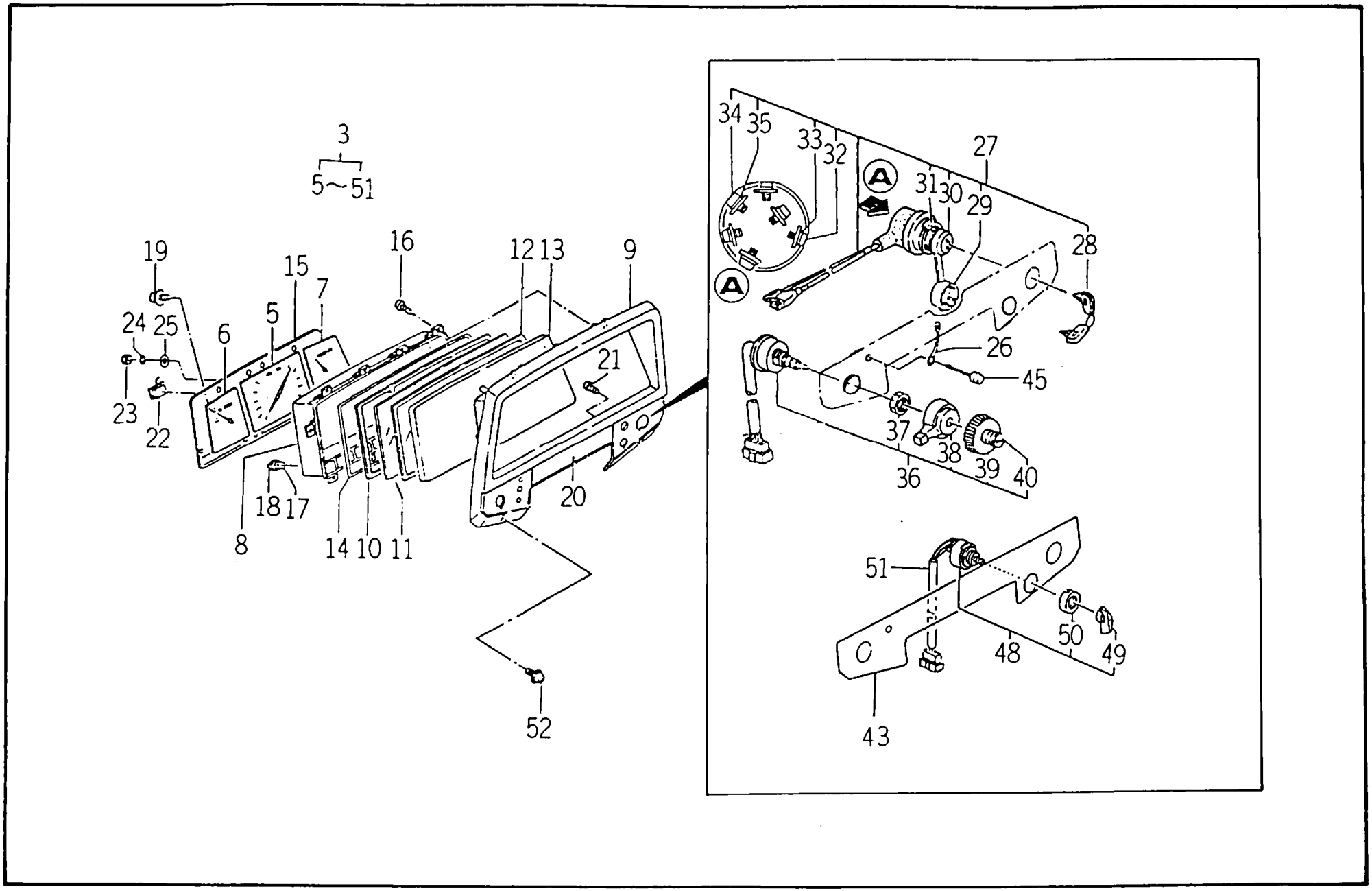

견출번호	부 품 번 호	품 명	수 량	규 격	비 고	메 모
101 3	1523-660-200-00	판넬(인스트루먼트/G) SET	1			
101-5	1523-658-210-00	• • 메터(타코) ASSY	1			
101 6	1560 658 220 40	• • 메타(연료) ASSY	1			
101 7	1523-658-230-00	• • 메타(온도) ASSY	1			
101 8	1564 658 412 10	• • 하우징 ASSY	1			
101-9	1561 660 411 10	• • 바이저	1			
101-10	1560 658 250 40	• • 덮게	1			
101-11	1518 621-208 00	• • 유리	1			
101 12	1518 621 209 00	• • 패킹(A)	1			
101 13	1518 621 211 00	• • 유리케이스	1			
101-14	1518-621 214 00	• • 패킹(B)	1			
101-15	1523-660-412-00	• • 보드(와이어링) COMP	1			
101-16	v195-164-012-40	• • (+)태핑나사(남비)	10	4종 4×12		
101-17	1560-658-280-40	• • 벌브(램프) SET	13			
101-18	1560-658 282 40	• • • 소켓	1			
101-19	1560 658 202 00	• • 스크류(SP, M03×22)	6			
101 20	1564-658 202 20	• • 카마	1			
101 21	v195 163-008 30	• • (+)태핑나사(남비)	5	3종 3×8		
101 22	1564 658 203 00	• • 캡	1			
101 23	v301 260 004 00	• • 육각너트2종	3	M4		
101-24	v401-160-004 00	• • 스프링와셔1호	3	M4		
101-25	1564 660 411 00	• • 플레이트	1			
101 26	1560 658 402 00	• 하니스(체크어스)	1			
101-27	1597-658 240-00	• 스위치(로타리) SET	1			
101-28	1444 621 320-00	• • 키 ASSY	1			
101-29	1444 621-311 00	• • • 방수캡	1			
101 30	1444-621-312 00	• • • 링너트(M28×1.0)	1	D=32, H=10		
101 31	1444-621-313-00	• • • 와셔	1			
101 32	w122-164-000-80	• • • 와셔붙이 남비머리 작은나사	3	M4×8		
101-33	v413-150-004-00	• • • 보통평와셔	3	M4		
101-34	w122-165-000-80	• • • 와셔붙이 남비머리 작은나사	3	M5×0.8×8		
101-35	v413-260-005-00	• • • 보통평와시	3	M5		

FIG : 101. 전장 관계 (3)

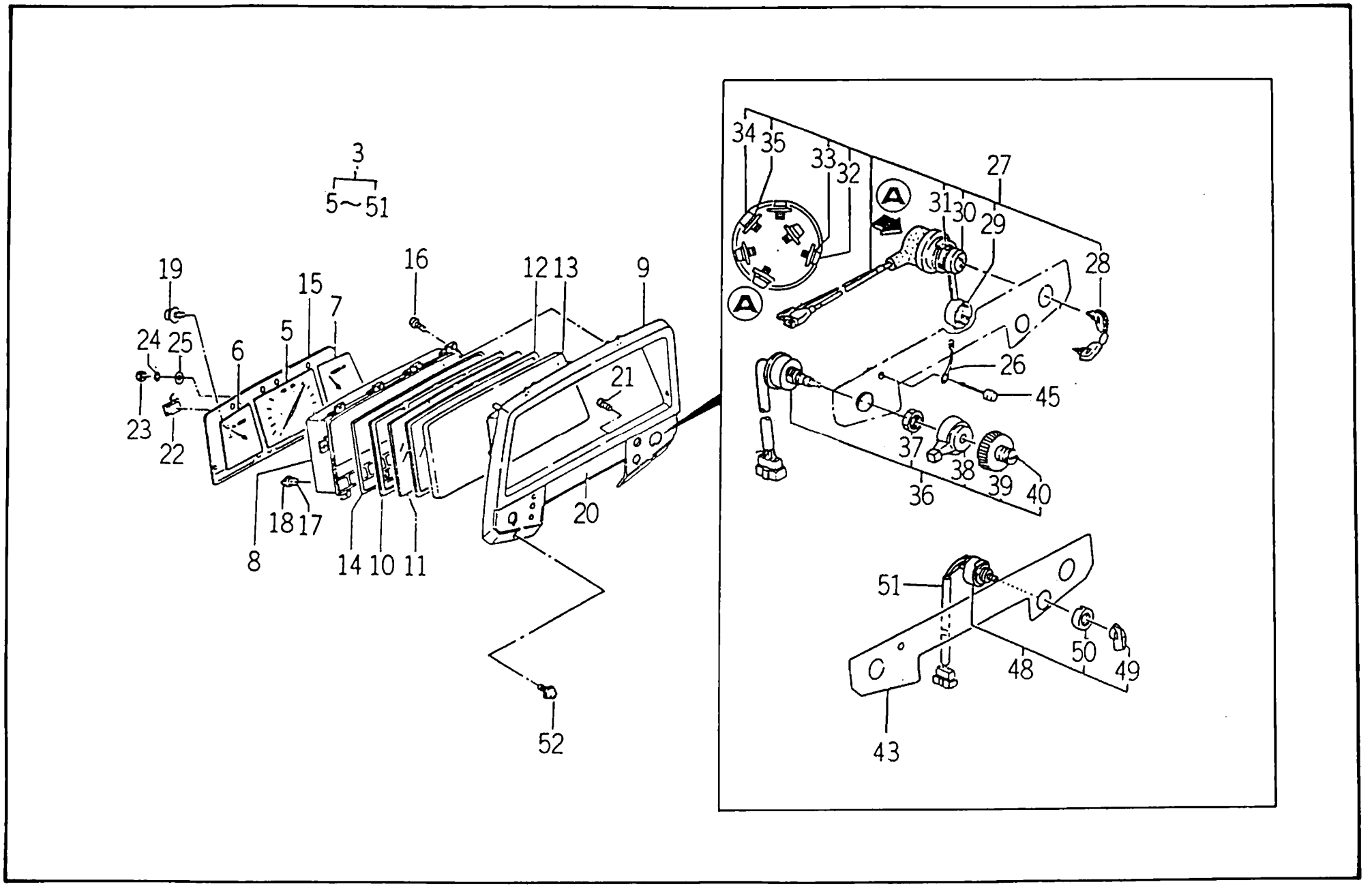

견출번호	부 품 번 호	품 명	수 량	규 격	비 고	메 모
101 36	1544 623 001 00	• 스위치(롬비) ASSY	1			
101 37	1544 623 232 00	• • 너트(랙/M22×1)	1	D30H9		
101 38	1544 623 233 00	• • 레바(프레샤)	1			
101 39	1544 623 234 00	• • 노브(라이닝/혼)	1			
101 40	1554 623 235 00	• • 부츠(혼)	1			
101 43	1632 660 201 00	• 라벨(콘트롤/바이샤)	1			
101 45	1566 658 620 00	• 스위치(첵크) ASSY	1			
101 48	3614 261 230 00	• • 집밀동 스위치 ASSY	1			
101 49	3614 261 232 00	• • • 스위치 레바	1			
101 50	3614 261 233 00	• • • 너트	1			
101 51	1561 660 311 00	• • 하니스 ASSY	1			
101 52	w123-166-001-60	(+)남비미리나사(SP)	4	M6×16		

FIG : 102. 전장 관계 (4)

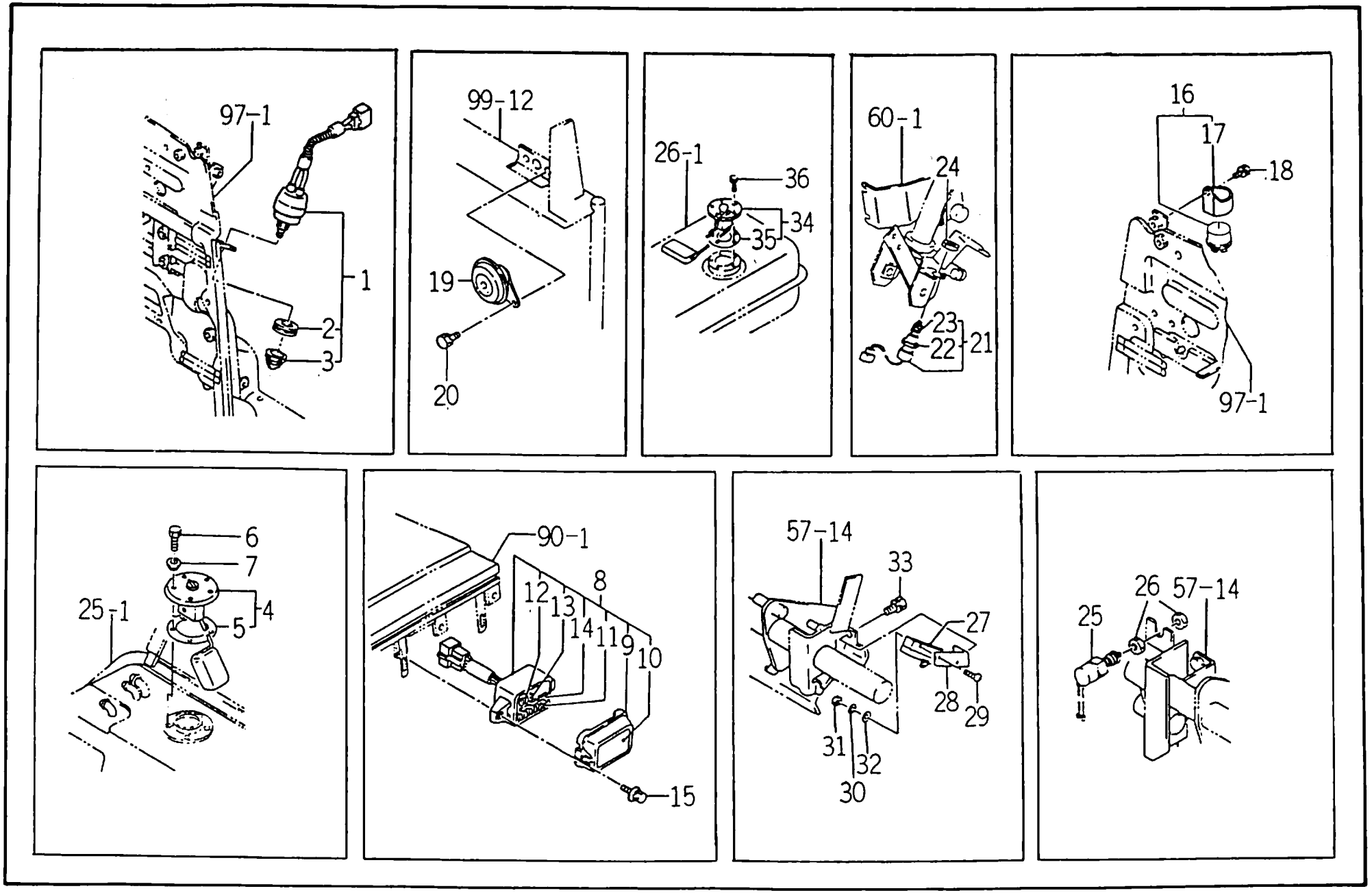

견출번호	부 품 번 호	품 명	수 량	규 격	비 고	메 모
102 1	1560 664 250 00	스위치(푸시) SET	1			
102 2	1560 664 252 00	• 너트	1			
102 3	1560 664 253 00	• 부츠	1			
102 4	1564 664 230 00	게이지(연료/메인) ASSY	1			
102 5	1416 621 037 00	• 고무패킹	1			
102 6	v200 260 501 00	육각볼트	5	M5×0.8×10		
102 7	1564 664 003 00	인슐레터	5			
102 8	1523－664－210－00	케이스(퓨즈) ASSY	1			
102 9	1575 623 006 10	• 카바(퓨즈)	1			
102 10	1564 664 213 20	• 오너멘트	1			
102 11	1575 623 007 00	• 쏘켓(퓨즈)	1			
102 12	1575 623 009 00	• 퓨즈(프레트/32V03A)	2	03A		
102 13	1575 623 010 00	• 퓨즈(프레트/32V10A)	5			
102 14	1575 623 011 00	• 퓨즈(프레트/32V15A)	4			
102 15	v148 160 601 60	와셔붙이 육각 볼트(SP)	2	M6×16		
102 16	1560 664 240 00	플레서 SET	1			
102 17	1426 621 036 00	• 프레서유니트베이스	1			
102 18	v146－160－602－00	와셔붙이 육각 볼트	1	M6×16		
102 19	1416 621 044 00	성음기	1			
102 20	v146 160 601 20	와셔붙이 육각 볼트(S)	2	M6×12		
102 21	1566 664 200 00	스위치(푸시)	1			
102 22	1491 623 222 00	• M20 너트	1			
102 23	1491 623 223 00	• 부츠	1			
102 24	1491 623 222 00	M20 너트	1			
102 25	1518 621 320 00	스톱 라이트스위치 ASSY	1			
102 26	1432 621 006 10	로크너트(M12)	2	육각 B=19		
102 27	1518 621 470 00	안전 스위치 ASSY	1			
102 28	1566 664 230 10	플레이트 COMP	1			
102 29	v111－164－003－00	십자홈 남비머리 작은나사	2	M4×30		
102 30	v401－160－004－00	스프링와셔 1호	2	M4		
102 31	v300－260－004－00	육각너트1종	2	M4		
102 32	v413－260－004－00	보통평와셔	2	M4		
102 33	v136－160－801－60	와셔붙이 소형육각 볼트	1	M8×16		
102 34	1568 665 210 00	게이지(연료/서브) ASSY	1			
102 35	1416 621 037 00	• 고무패킹	1			
102 36	v200 260 501 00	육각볼트	5	M5×0.8×10		

FIG : 105. 전장 관계 (7)

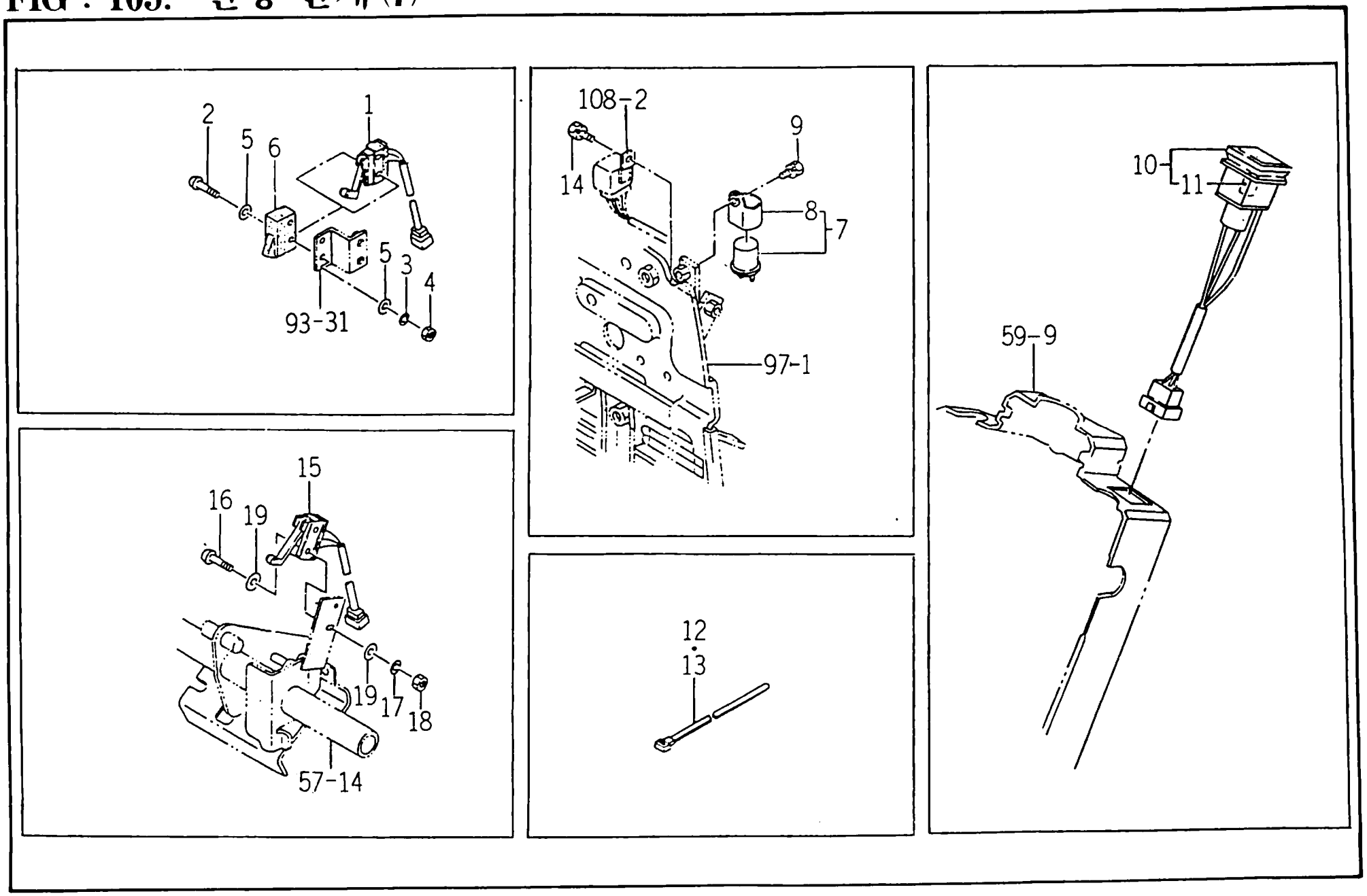

견출번호	부 품 번 호	품 명	수 량	규 격	비 고	메 모
105－1	1561－670－210－40	스위치(리미트) ASSY	1			
105－2	v111－164－003－00	십자홈남비머리작은나사	2	M4×30		
105－3	v401－160－004－00	스프링와셔1호	2	M4		
105－4	v300－260－004－00	육각너트1종	2	M4		
105－5	v413－260－004－00	보통평와셔	4	M4		
105－6	1446－622－003－00	고무카바	1			
105－7	1561－674－200－40	클레셔 ASSY	1			
105－8	1561－674－203－00	・인슈레타	1			
105－9	v146－160－601－60	와셔붙이 육각 볼트	1	M6×16		
105－10	1561－674－330－00	스위치(알터네이트) ASSY	1			
105－11	3650－270－214－00	・벌브(램프, 12V3.4W)	1	T10, W2.1×9.5D		
105－12	1342－402－006－00	와이어밴드(250)	2			
105－13	1376－402－003－00	와이어밴드(140)	1			
105－14	v146－160－601－20	와셔붙이 육각 볼트	1	M6×12		
105－15	1561－674－230－00	스위치(리미트) ASSY	1			
105－16	v111－164－003－00	십자홈남비머리작은나사	2	M4×30		
105－17	v401－160－004－00	스프링와셔1호	2	M4		
105－18	v300－260－004－00	육각너트1종	2	M4		
105－19	v413－260－004－00	보통평와셔	4	M4		

FIG : 106. 하니스 관계 (1)

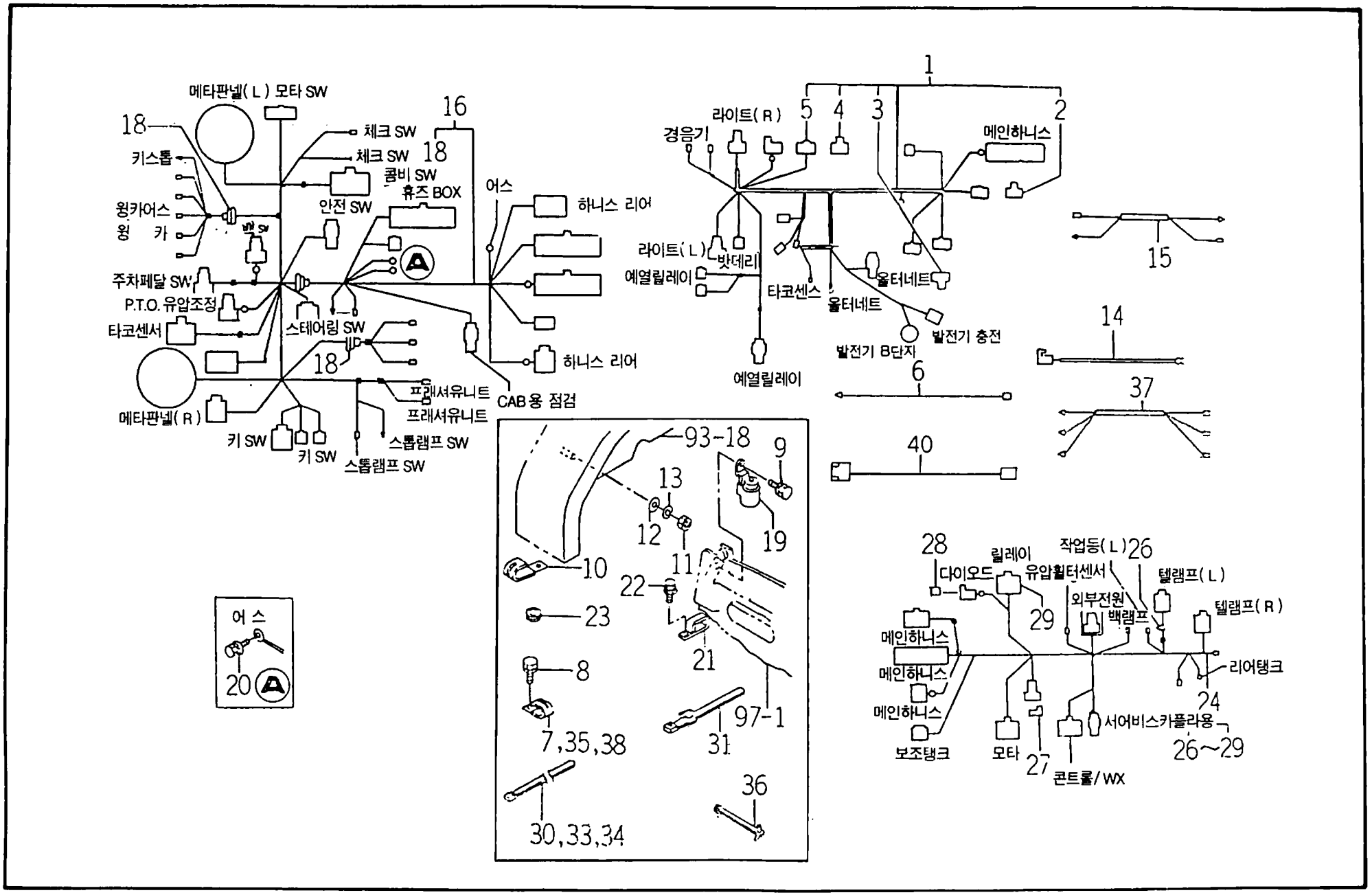

견출번호	부 품 번 호	품 명	수 량	규 격	비 고	메 모
106 1	1523－668－220－10	하니스(엔진) ASSY	1			
106 2	3652 261 202 00	• 퓨즈홀더	1			
106 3	3650 261 261 00	• 퓨즈홀더	1			
106 4	1564 666 202 00	• 퓨즈홀더	1			
166 5	1560 666 212 00	다이오드	1	3A		
106 6	1523－666－004－10	하니스(시트)	1			
106 7	1425 621 004 00	하니스클램프	5			
106 8	v136 160 801 60	소형육각보울트(S)	2	M8×16		
106 9	v136－160－803－00	와셔붙이 소형육각 볼트	1	M8×30		
106 10	3737 172 009 00	메인하니스클램프	1			
106 14	1523－668－203－00	하니스(크로우)	1			
106 15	1568 668 202 10	하니스(센스)	1			
106 16	1523－668－200－10	하니스(메인) ASSY	1			
106 18	1560 666 010 00	• 크로메트(30)	2			
106 19	1581 621 290 00	릴레이(4P) ASSY	1			
106 20	v138 160 801 60	와셔붙이 소형육각볼트(SP)	2	M8×16		
106 21	1444 101 016 10	라디에이터호스클램프	3			
106 22	v138 160 801 60	와셔붙이 소형육각 볼트(SP)	2	M8×16		
106 23	1404 621 030 00	크로메트	2			
106 24	1523－668－360－00	하니스(리어) ASSY	1			
106 26	1560 666 004 00	• 밴드	1			
106 27	1581 111 001 00	• 하니스(저항/탱크)	1			
106 28	1560 666 212 00	• 다이오드	1	3A		
106 29	1593 623 530 00	• 릴레이(5P) ASSY	1	ACA3213－1		
106 30	1376 402 003 00	와이어밴드(140)	1			
106 31	1560 666 004 00	밴드	1			
106 33	1376 402 003 00	와이어밴드(140)	7			
106 34	1342 402 006 00	와이어밴드(250)	4			
106 35	1425 621 004 00	하니스클램프	2			
106 36	1560 666 012 30	클램프	2			
106 37	1568 668 212 10	하니스(로프스)	2			
106 38	1425 621 004 00	하니스클램프	2			
106－40	1523－668－370－00	하니스(키스톱)	1			
106－41	v138－160－803－00	플랜지붙이 육각볼트 2종	1	M8×30		
106－42	v401－160－008－00	스프링 와셔 1호	1	M8		
106－43	v301－260－008－00	육각너트 2종	1	M8		

FIG : 108. 하니스 관계 (2)

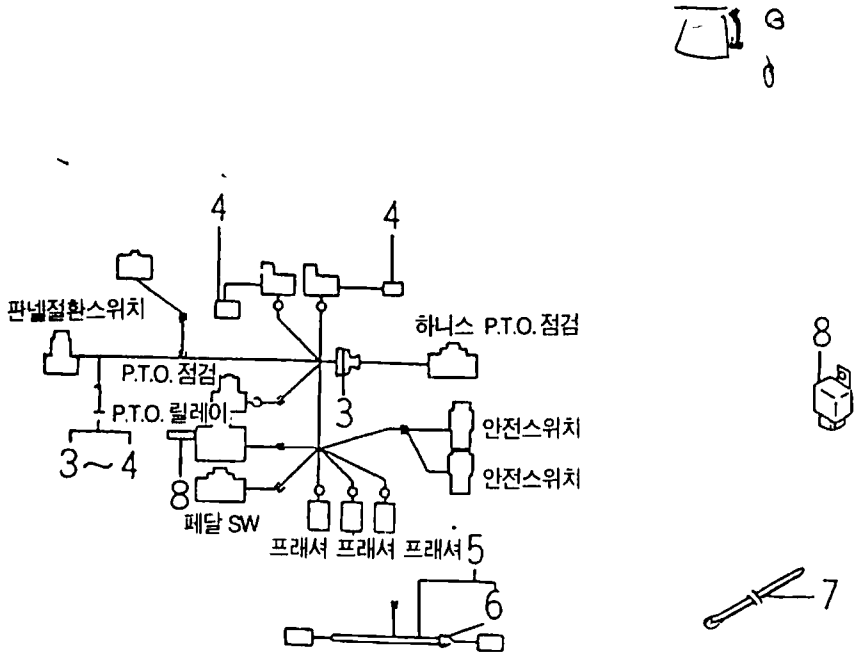

견출번호	부 품 번 호	품 명	수 량	규 격	비 고	메 모
108- 1	1561 672 -210 00	하니스(PTO) ASSY	1			
108 3	1560-666 010 00	• 크로메트(30)	1			
108 - 4	1560-666 212 00	• 다이오드	2	3A		
108 5	1568-672 210 10	하니스(PTO) ASSY	1			
108 6	1560-666 010 00	• 크로메트(30)	1			
108 7	1376 402 003 00	와이어밴드(140)	1			
108 8	1560-664 210 30	릴레이 ASSY	1			

FIG : 112. 프레임 관계

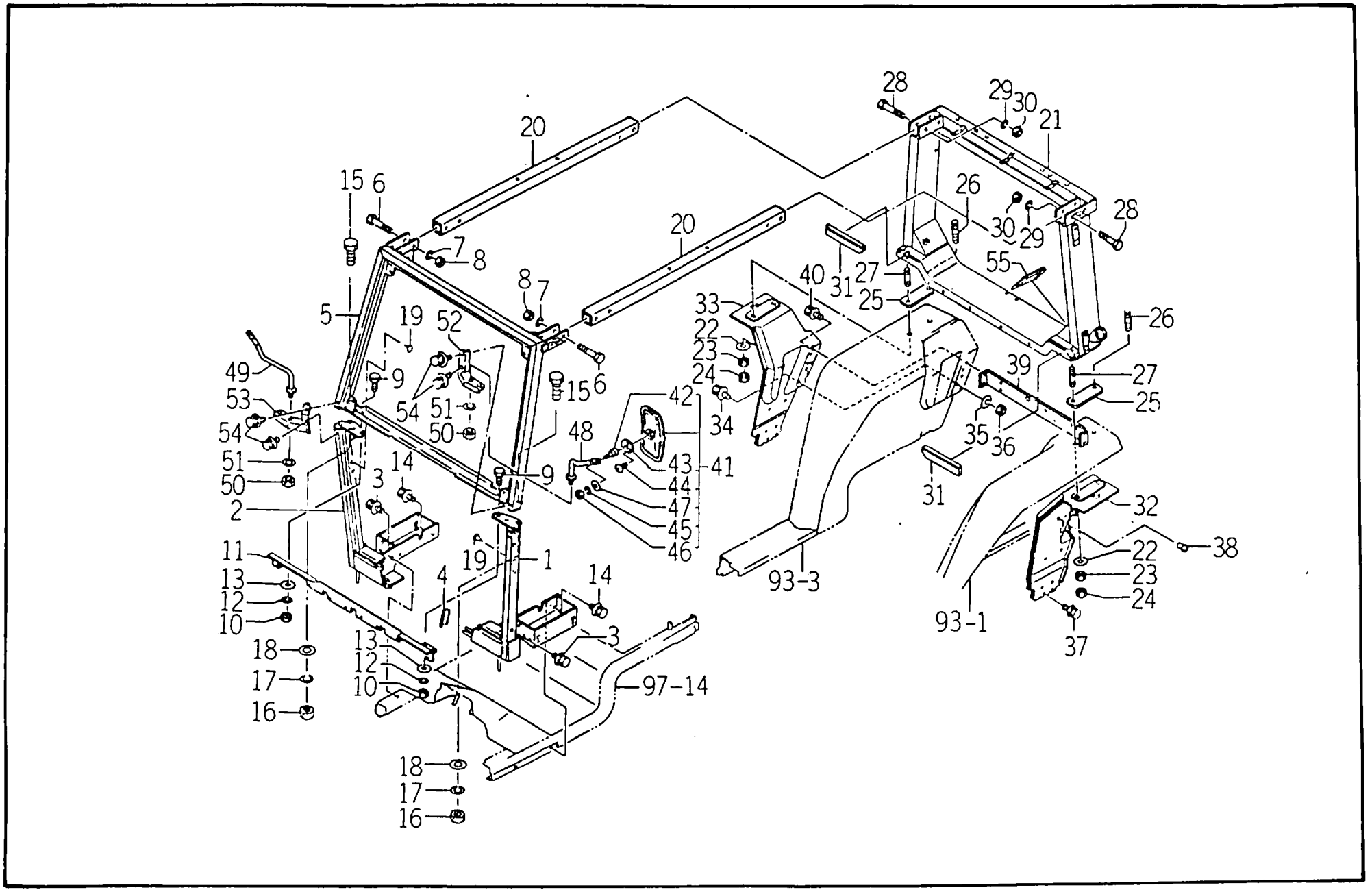

견출번호	부 품 번 호	품 명	수 량	규 격	비 고	메 모
112 1	1596 701 500 10	프레임(프론트/LH) COMP	1			
112 2	1596 701 510 10	프레임(프론트/RH) COMP	1			
112 3	v138 361 002 00	소형육각보울트(SP) 7	4	M10×20		
112 4	1568 701 001 00	인슈레터	1			
112 5	1566 701 600 00	프레임(프론트) COMP	1			
112 6	v201 361 208 00	소형육각볼트	4	M12×80		
112 7	v401 160 012 00	S. W	4	M12		
112 8	v304 460 012 00	소형육각너트	4	2종 M12		
112 9	v201 361 002 50	소형육각볼트	4	M10×25		
112 10	v304 460 010 00	소형육각너트	4	2종 M10		
112 11	1568 701 500 10	프레임(프론트) COMP	1			
112 12	v401 160 010 00	S. W	4	M10		
112 13	v413 260 010 00	보통평와셔	4	M10		
112 14	v138 360 802 00	소형육각볼트(SP) 7	4	M8×20		
112 15	v201 361 203 00	소형육각볼트	2	M12×30		
112 16	v304 460 012 00	소형육각너트	2	2종 M12		
112 17	v401 160 012 00	S. W	2	M12		
112 18	v413 260 012 00	보통평와셔	2	M12		
112 19	1434 611 002 10	캡(M8)	5			
112 20	1566 701 101 10	프레임(사이드)	2	50×50×3.2		
112 21	1566 702 600 10	프레임(리어) COMP	1			
112 22	v413 260 012 00	보통평와셔	4	M12		
112 23	v304 460 012 00	소형육각너트	4	2종 M12		
112 24	v305 260 012 00	소형육각너트	4	3종 M12		
112 25	1566 702 101 10	인슈레타	2	T=3		
112 26	v251 441 204 00	심음볼트	2	2종 M12×40		
112 27	1560 702 102 10	심음볼트(M12)	2	D=12		
112 28	v201 361 208 00	소형육각볼트	4	M12×80		
112 29	v401 160 012 00	S. W	4	M12		
112 30	v304 460 012 00	소형육각너트	4	2종 M12		
112 31	1566 744 102 10	인슈레타	2			
112 32	1566 703 500 10	휀다(서브/LH) COMP	1			
112 33	1566 703 510 10	휀다(서브/RH) COMP	1			
112 34	v138 361 002 50	소형육각보울트(SP) 7	2	M10×25		
112 35	v413 260 010 00	보통평와셔	2	M10		
112 36	v303 460 010 00	소형육각너트1종	2	M10		
112 37	v138 361 003 00	소형육각보울트(SP)	12	M10×30		
112 38	1427 201 016 00	캡(M12)	4			

FIG : 112. 프레임 관계

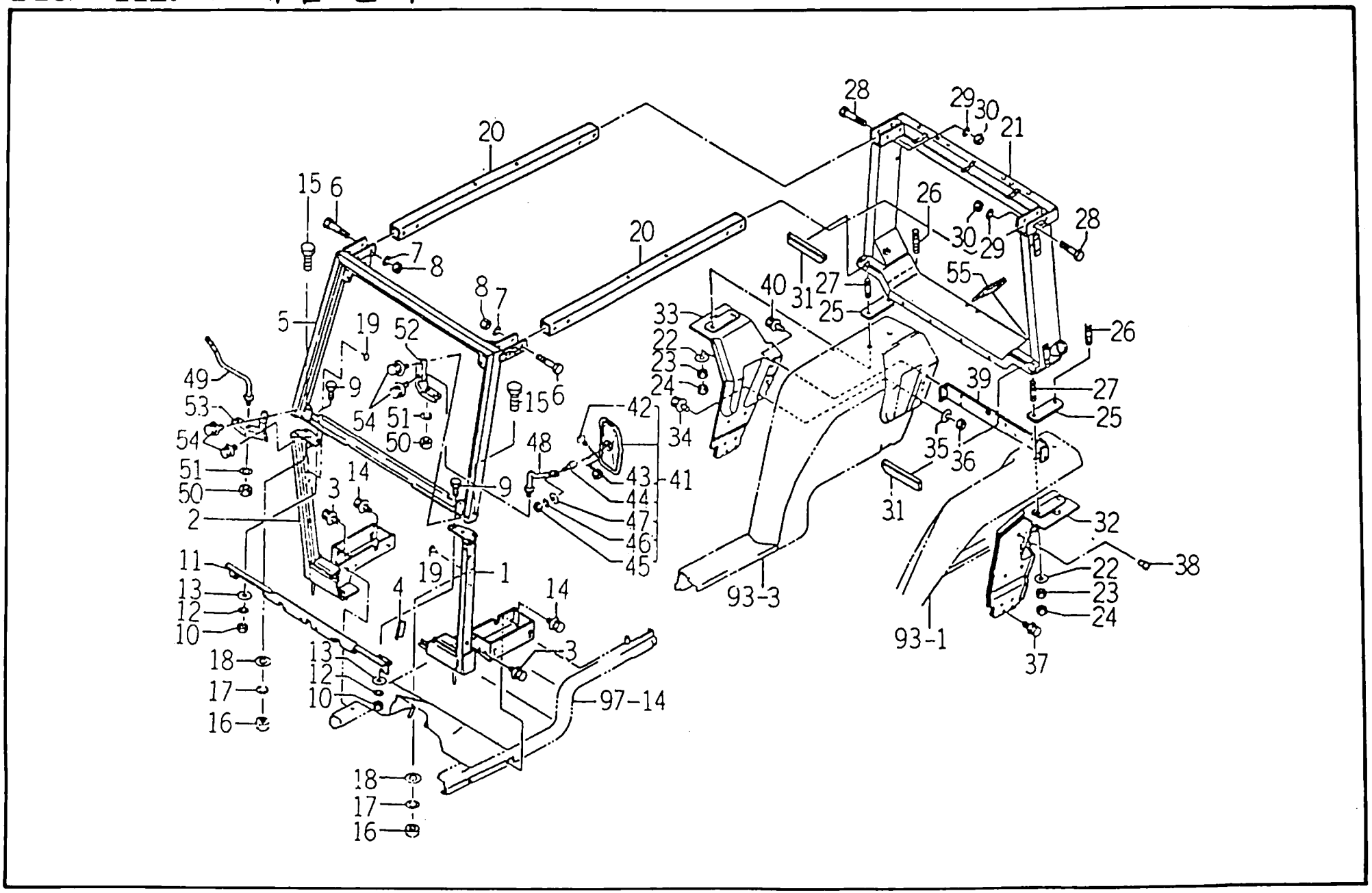

견출번호	부 품 번 호	품 명	수 량	규 격	비 고	메 모
112-39	1566-703-540-20	브라켓트(리어) COMP	1			
112-40	v138-360-802-50	와셔붙이 소형육각 볼트 (SP)	4	M8×25		
112-41	1660-621-210-00	백미러 ASSY	2			
112-42	v111-160-301-50	• (+)둥근머리나사	2	M3×15		
112-43	v300-260-003-00	• 육각너트	2	M3		
112-44	1518-621-483-00	• 피봇트	2	M8 P1.25		
112-45	v303-260-008-00	• 소형육각너트	2	M8		
112-46	v401-160-008-00	• 스프링와서	2	M8		
112-47	1518-621-485-00	• 와셔	2			
112-48	1566-682-200-30	스테이(마, 16, L) COMP	1			
112-49	1566-682-210-30	스테이(마, 16, R) COMP	1			
112-50	v304-260-016-00	소형육각너트	2	2종 M16		
112-51	v401-160-016-00	S. W	2	M16		
112-52	1566-682-500-00	브라켓트(미러/LH) COMP	1			
112-53	1566-682-510-00	브라켓트(미러/RH) COMP	1			
112-54	v138-361-002-00	소형육각보울트(SP) 7	4	M10×20		
112-55	1599-702-001-00	캡(55×75)	1			

FIG : 113. 캬노피 관계

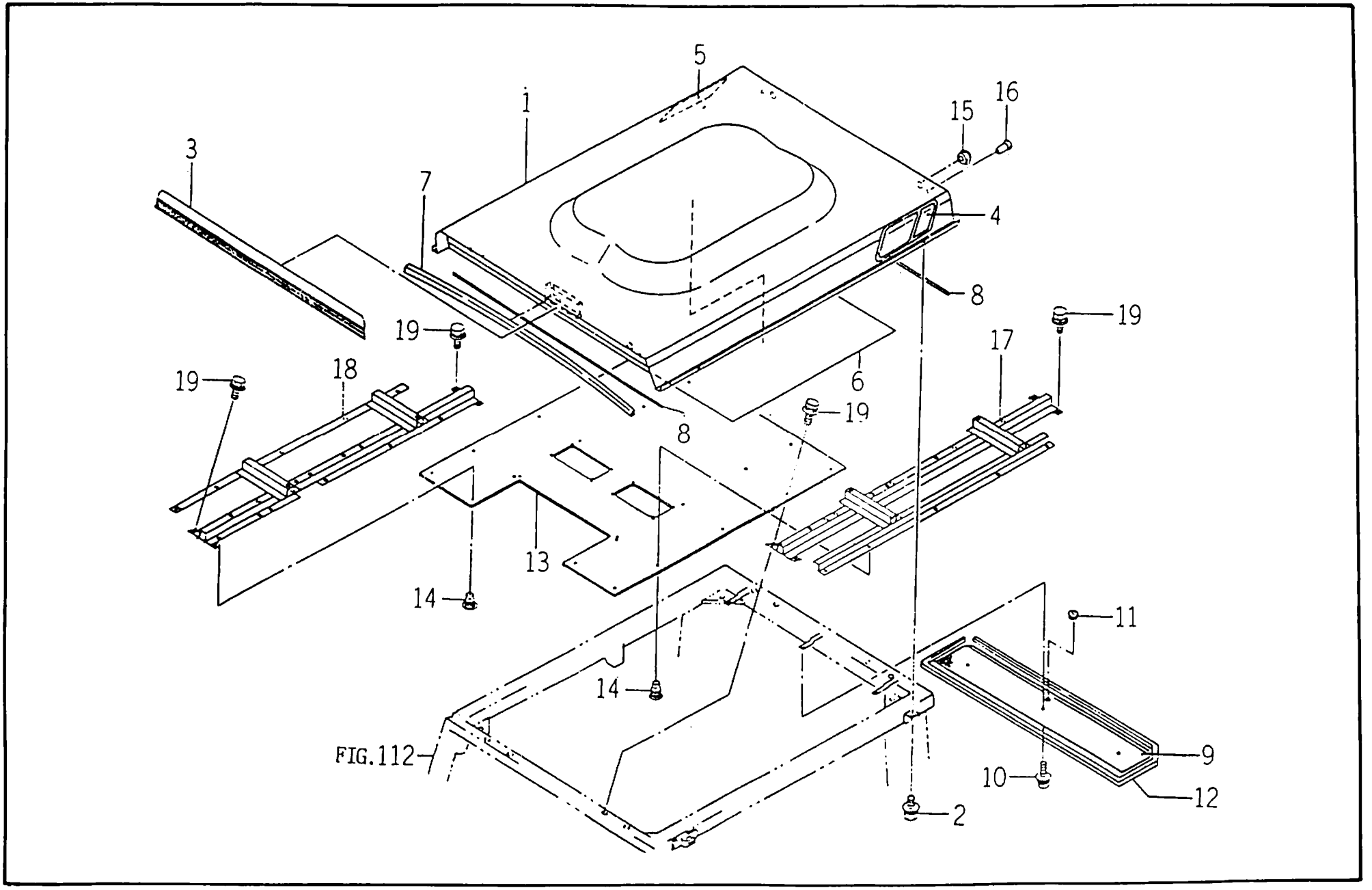

견출번호	부 품 번 호	품 명	수 량	규 격	비 고	메 모
113 1	1660-705-500-00	루프 COMP	1			
113 2	v138-360-802-00	소형육각볼트(SP) 7	4	M8×20		
113 3	1596-705-106-00	오나멘트(루프)	1	T=0.1		
113 4	1566-705-013-00	오나멘트(루프/LH)	1	T=0.05		
113 5	1566-705-014-00	오나멘트(루프/RH)	1	T=0.05		
113 6	1596-705-104-00	인슈레타	1			
113 7	1566-705-005-00	인슈레타	1			
113 8	1596-705-103-00	트림(1025)	2			
113 9	1566-705-011-00	넷트	1	T=1 A 3×4		
113 10	w123-166-001-60	십자넘비머리나사	3	M6×16		
113 11	1432-651-028-00	그로메트(9×13×2)	1			
113 12	1566-705-012-00	트림(2080)	1			
113 13	1599-705-230-00	헤드라이닝 ASSY	1			
113 14	1566-705-006-00	캡(08)	20			
113 15	3670-272-001-00	캡(25)	2			
113 16	1427-201-016-00	캡(M12)	2			
113 17	1599-705-240-00	프레임(루프/LH) COMP	1			
113 18	1599-705-250-00	프레임(루프/RH) COMP	1			
113 19	v148-160-601-60	볼트(SP)	8	M6×16		

FIG : 124. 공구 및 부속품 관계

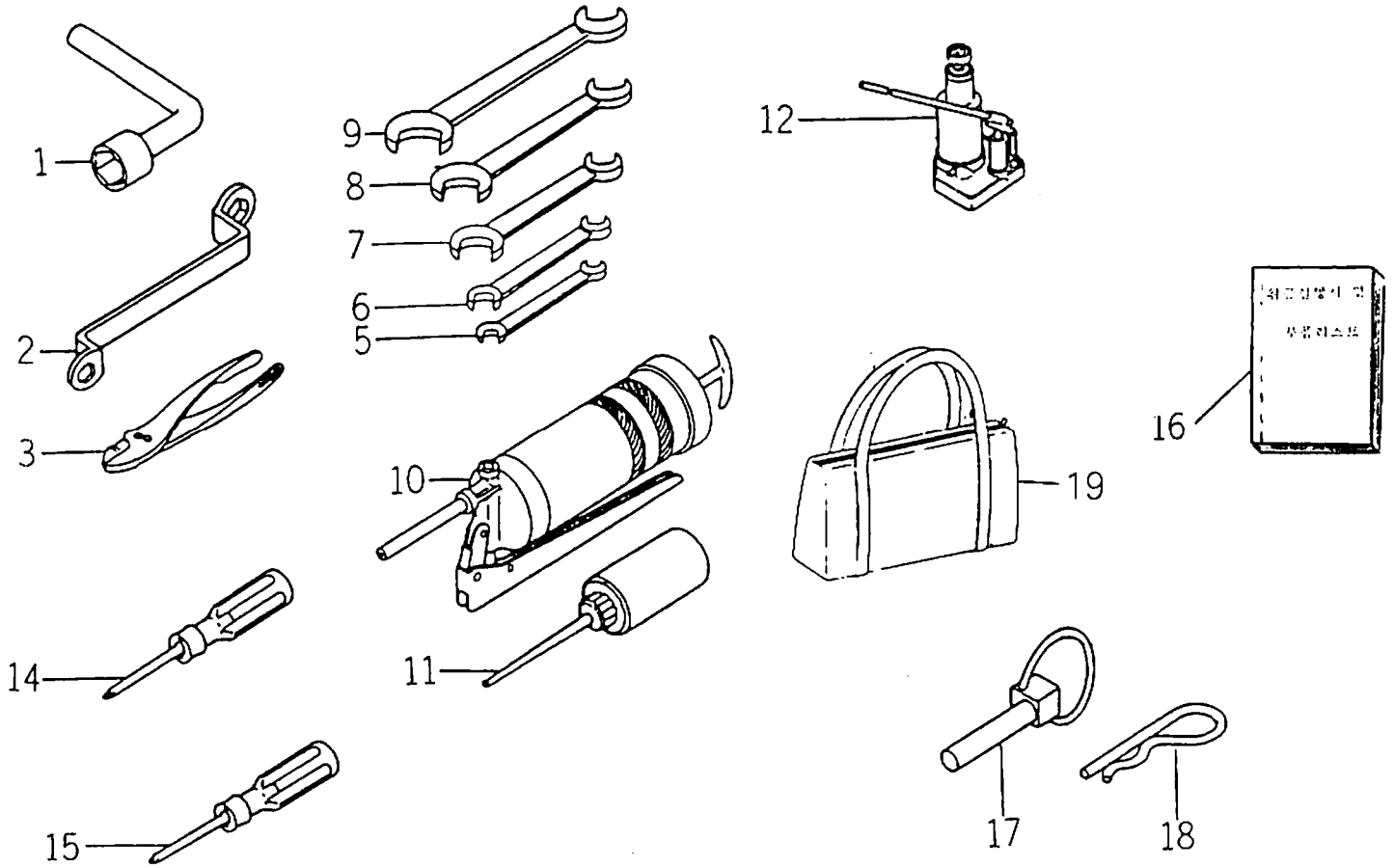

견출번호	부 품 번 호	품 명	수 량	규 격	비 고	메 모
124-1	1421-906-001-00	복스스패너(22)	1			
124-2	1401-906-005-00	메가네렌치	1	45도 장경17×19		
124-3	v936-150-015-00	플라이어	1	150		
124-5	v920-550-801-00	양구스패너(둥근보통)	1	8×10		
124-6	v920-551-201-40	양구스패너(둥근보통)	1	12×14		
124-7	v920-551-301-70	양구스패너(둥근보통)	1	13×17		
124-8	v920-551-902-20	양구스패너(둥근보통)	1	19×22		
124-9	v920-552-402-70	양구스패너(둥근보통)	1	24×27		
124-10	1421-906-003-10	그리스펌프	1	350CC		
124-11	v960-000-001-00	기름주입기	1			
124-12	1422-900-510-00	유압잭키	1	4TON		
124-14	v945-250-610-00	(+)드라이브보통	1			
124-15	v940-250-610-00	(-)드라이버	1			
124-16	1523-912-001-00	취급설명서 및 부품리스트	1			
124-17	1421-502-002-00	링크핀	2			
124-18	7957-405-003-00	헤어핀(12)	2	D=2.6		
124-19	3761-412-002-10	공구주머니	1			

FIG : 128. 밸브(리모터/1) SET

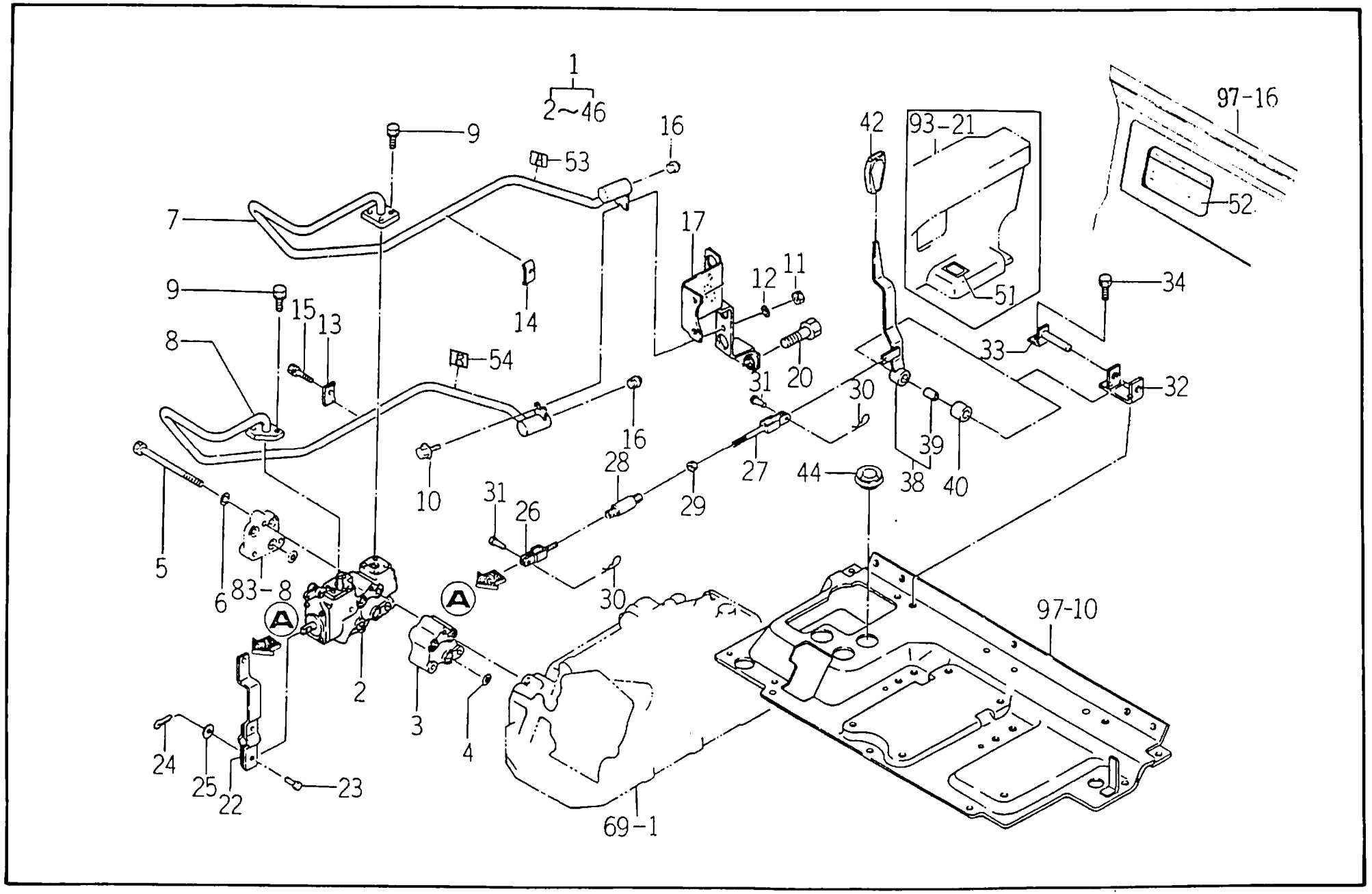

견출번호	부품번호	품명	수량	규격	비고	메모
128 2	k211 005 000 10	콘트롤밸브 ASSY	1	DVS2-005-010		
128 3	1564 530 001 00	플렌지(스페이스)	1			
128 4	v720 112 401 40	0링(운동용)	3	IB, P14		
128 5	v201 261 013 50	소형육각보울트	3	M10×135		
128 6	v401 160 010 00	스프링 와셔	3	M10		
128 7	1565 530 210 20	파이프(1ST A) COMP	1			
128 8	1565 530 220 20	파이프(1ST B) COMP	1			
128 9	v136 160 802 50	소형육각보울트(S)	7	M8×25		
128 10	v135-260-801-60	소형육각보울트(P)	1	M8×16		
128 11	v304 260 008 00	소형육각너트	1	2종 M8		
128 12	v401 160 008 00	스프링 와셔	1	M8		
128 13	1594 517 004 00	클립	2	19×3		
128 14	1594 517 003 00	클립	2	19×3		
128 15	v146 160 604 00	보울트(S)	2	M6×40		
128 16	v781 100 000 60	트레인플러그	2	PT3/8		
128 17	1596 530 350 00	브라켓트 COMP	1			
128 20	v201 361 605 00	소형육각보울트	1	M16×50		
128 22	1565 530 230 00	암(1ST) COMP	1			
128 23	3614 725 006 00	절환 로드 스테이 핀	2	D=6		
128 24	v500 162 001 50	분할핀	2	2×15		
128 25	v413 260 006 00	보통평와셔	2	M6		
128 26	1564 530 250 00	롯드(070) COMP	1			
128 27	1565 530 240 00	롯드(090) COMP	1			
128 28	1421 116 002 10	M6 터인버클	1	B=14		
128 29	v301 260 006 00	너트	1	2종 M6		
128 30	2130 601 018 00	스냅핀(6)	2	D=1.2		
128 31	1560 116 008 30	핀(06×16)	4	D=6		
128 32	1564 530 270 10	브라켓트 COMP	1			
128 33	1564 530 280 00	핀 COMP	1			
128 34	v138 161 003 00	소형육각보울트(SP)	1	M10×30		
128 38	1564 530 350 00	레바(플레이트/1ST) ASSY	1			
128 39	3650 440 014 00	・부시(12×14×20)	1			
128 40	1644 530 001 00	허브(14×25×21)	1	25.4×6.5 2호		
128 42	1432 242 004 00	그립(B)	1			
128 44	1560 630 031 00	캡(35)	3			
128 51	1632 530 003 00	단, 복동절환마크	1	T=0.05		
128 52	1632 530 004 00	보조유압마크	1	T=0.05		
128 53	1518 903 006 00	포트마크(A)	1	T=0.05		
128 54	1518 903 007 00	포트마크(B)	1	T=0.05		

FIG : 128. 밸브 (리모터/1) SET

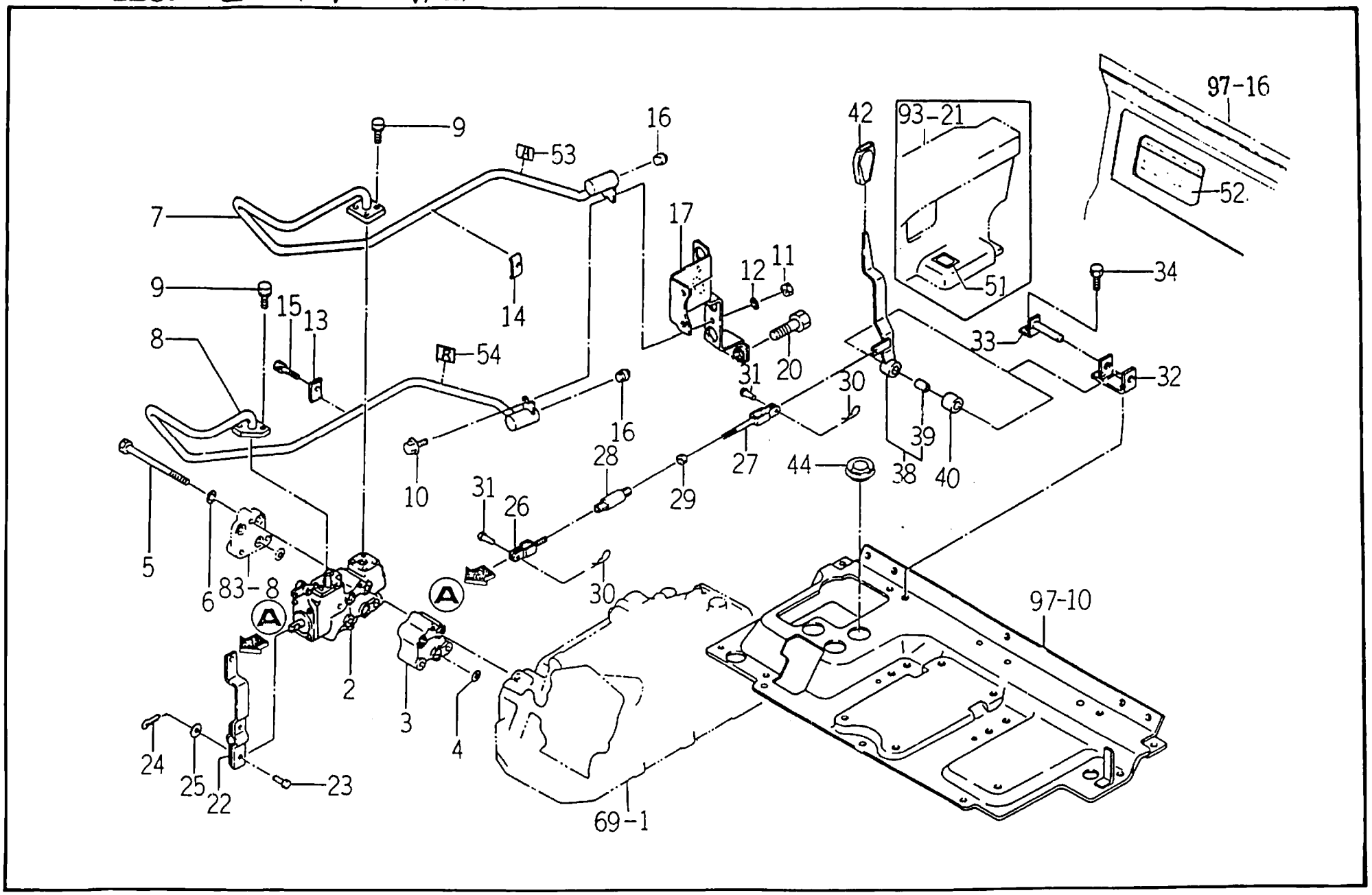

견출번호	부 품 번 호	품 명	수 량	규 격	비 고	메 모
128-42	1432-242-004-00	그립(B)	1			
128-44	1560-630-031-00	캡(35)	3			
128-51	1632-530-003-00	단, 복동절환마크	1	T=0.05		
128-52	1632-530-004-00	보조유압마크	1	T=0.05		
128-53	1518-903-006-00	포트마크(A)	1	T=0.05		
128-54	1518-903-007-00	포트마크(B)	1	T=0.05		

FIG : 157. 웨이트 관계

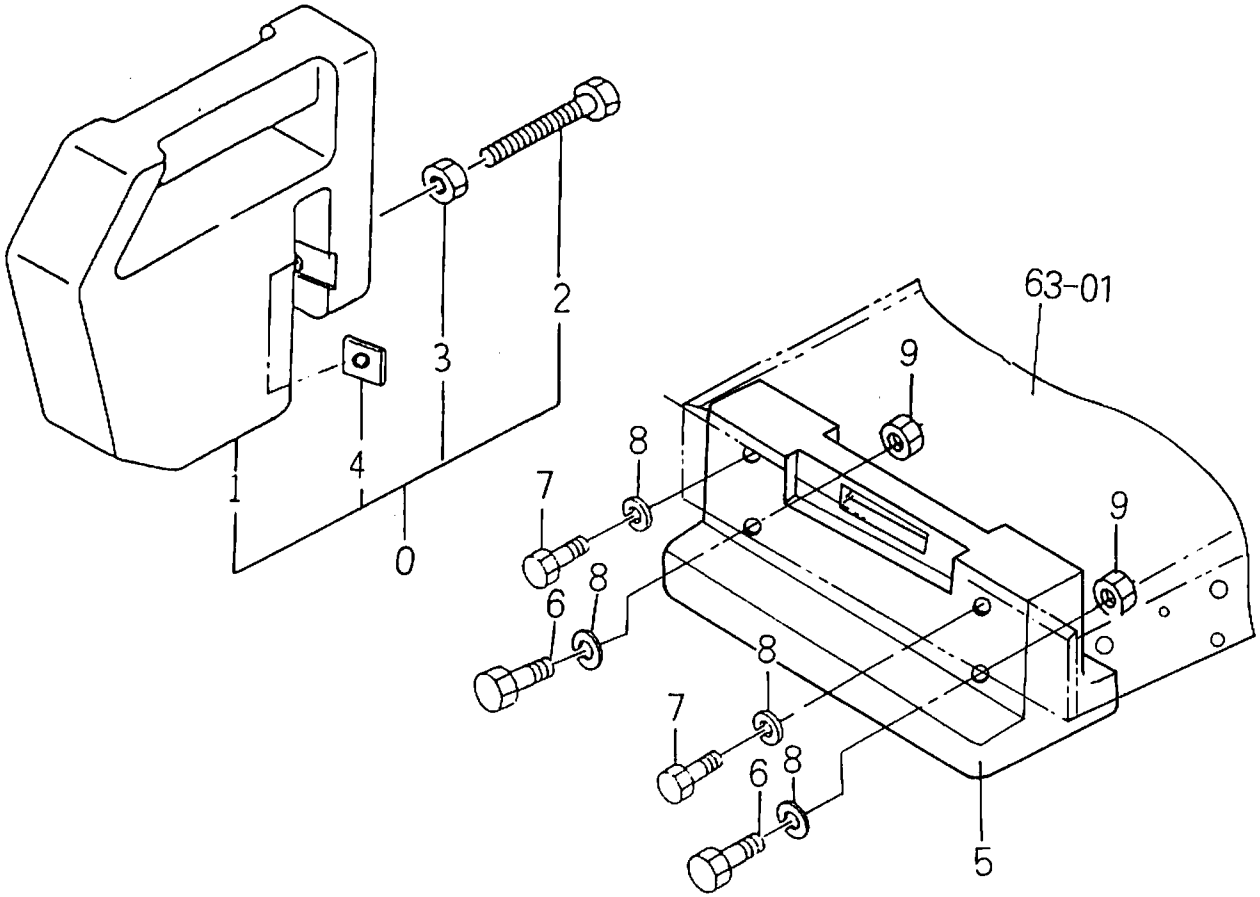

견출번호	부 품 번 호	품 명	수 량	규 격	비 고	메 모
157－ 0	1560－940－200－40	웨이트(16) SET	7			
157－ 1	1444－952－001－00	• 범퍼웨이트	7	15KG		
157－ 2	w201－261－206－00	• 소형육각보울트	7	M12×60(전나사)		
157－ 3	v302－260－012－00	• 육각너트3종	7	M12		
157－ 4	1421－922－002－00	• 스토퍼	7	50×38		
157－ 5	1560－951－100－00	발란스 웨이트(F)	1			
157－ 6	v200－461－210－00	육각볼트	2	M12×100		
157－ 7	v200－461－204－00	육각볼트	2	M12×40		
157－ 8	v401－160－012－00	스프링 와셔	4	M12		
157－ 9	v300－460－012－00	육각너트	2	M12		

FIG : 158. 명판 관계

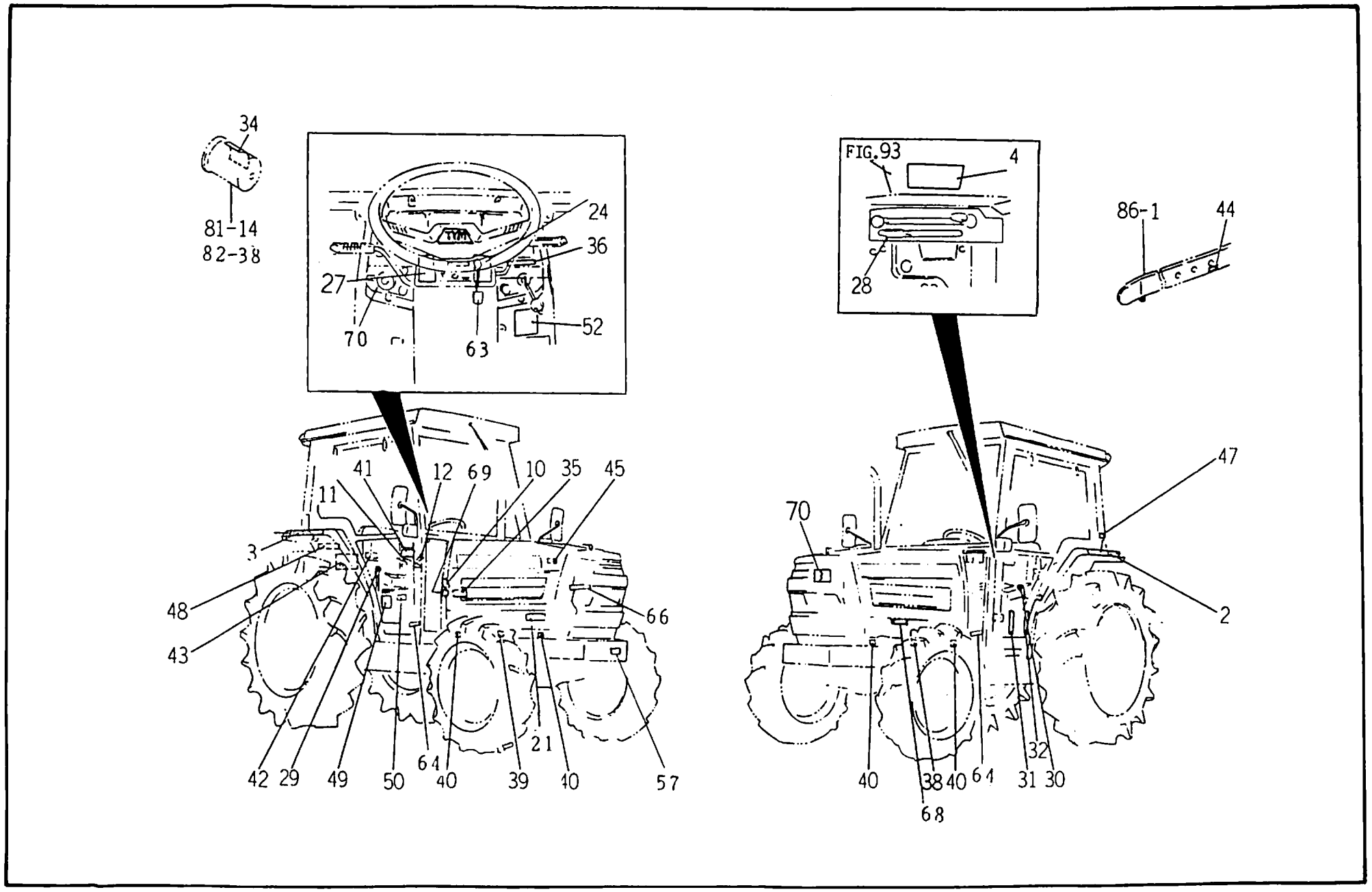
34
81-14
82-38
24
36
27
70
63
52
41
12
69
10
35
45
11
3
48
43
66
42
29
49
50
64
40
39
21
40
57
FIG.93
4
28
86-1
44
47
70
2
40
38
40
64
31
30
32
68

견출번호	부 품 번 호	품 명	수 량	규 격	비 고	메 모
158 - 2	1523-901-001-00	오나멘트(TA4140/LH)	1			
158 - 3	1523-901-002-00	오나멘트(TA4140/RH)	1			
158 - 4	1632-901-003-00	라벨(스피드)	1			
158 - 10	1632-902-001-00	라벨(코션/서브시프트)	1			
158 - 11	1564-902-003-00	라벨(콘트롤/4WD)	1			
158 - 12	1560-902-003-40	라벨(콘트롤/4WD)	1			
158 - 24	1560-903-004-60	라벨(콘트롤/스로틀)	1			
158 - 27	1561-903-004-00	라벨(콘트롤/PTO)	1			
158 - 28	1632-904-003-00	라벨(콘트롤/POS)	1			
158 - 29	1560-904-023-00	라벨(콘트롤/데인)	1			
158 - 30	1560-904-004-50	라벨(콘트롤/서브)	1			
158 - 31	1564-904-002-20	라벨(PTO, 1-2)	1			
158 - 32	1564-904-003-20	라벨(PTO, 3-4)	1			
158 - 34	1632-904-007-00	라벨(휠타/오일)	2			
158 - 35	1632-904-013-00	라벨(코션/파킹)	1			
158 - 36	1632-904-015-00	라벨(코션/스타트)	1			
158 - 38	1560-904-016-00	라벨(노브, L)	1			
158 - 39	1560-904-017-00	라벨(노브, R)	1			
158 - 40	1632-904-017-00	라벨(카바)	4			
158 - 41	1523-904-001-00	라벨(오일)	1			
158 - 42	1632-904-006-00	라벨(코션/그로우)	1			
158 - 43	1644-904-002-00	라벨(코션/3P)	1			
158 - 44	1644-904-003-00	라벨(로타리)	4			
158 - 45	1632-904-018-00	라벨(코션/하네스)	1			
158 - 47	1632-904-009-00	라벨(연료)	1			
158 - 48	1632-904-004-00	라벨(코션/드라이브)	1			
158 - 49	1632-904-011-00	라벨(코션/디프록)	1			
158 - 50	1632-904-012-00	라벨(코션/슬로리턴)	1			
158 - 52	1632-904-014-00	라벨(코션/페달)	1			
158 - 57	1523-902-002-00	형식마크(F)	1			
158 - 63	1632-904-025-00	태그(코션/스패너)	1			
158 - 64	1632-904-002-00	라벨(코션/그리스)	3			
158 - 66	1632-904-021-00	라벨(밧데리)	1			
158 - 67	1644-904-007-00	라벨 (휠타/에어)	1			
158 - 68	1632-904-023-00	라벨(휠타/연료)	1			
158 - 69	1632-904-024-00	라벨(휠타/오일)	1			
158 - 70	1660-904-001-00	그린 개폐시 주의마크	1			

명판상세

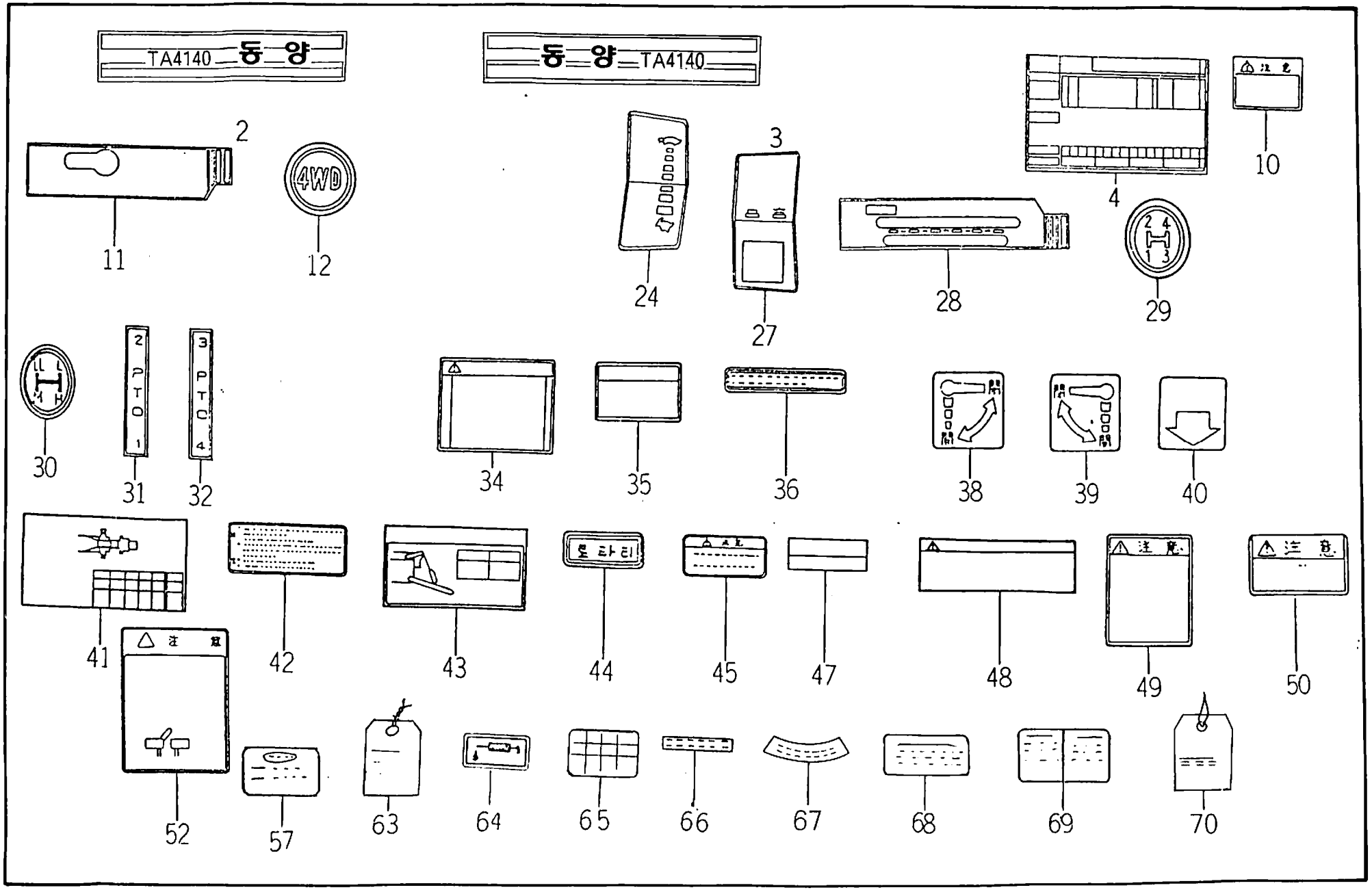
TA4140 동 양
동 양 TA4140
2
11
4WD
12
24
3
27
28
4
10
29
30
31
32
34
35
36
38
39
40
41
42
43
44
45
47
48
49
50
52
57
63
64
65
66
67
68
69
70

(OPTION)

부 품 리 스 트

(TA4140B캐빈)

FIG : 141 리어그라스 관계(옵션)

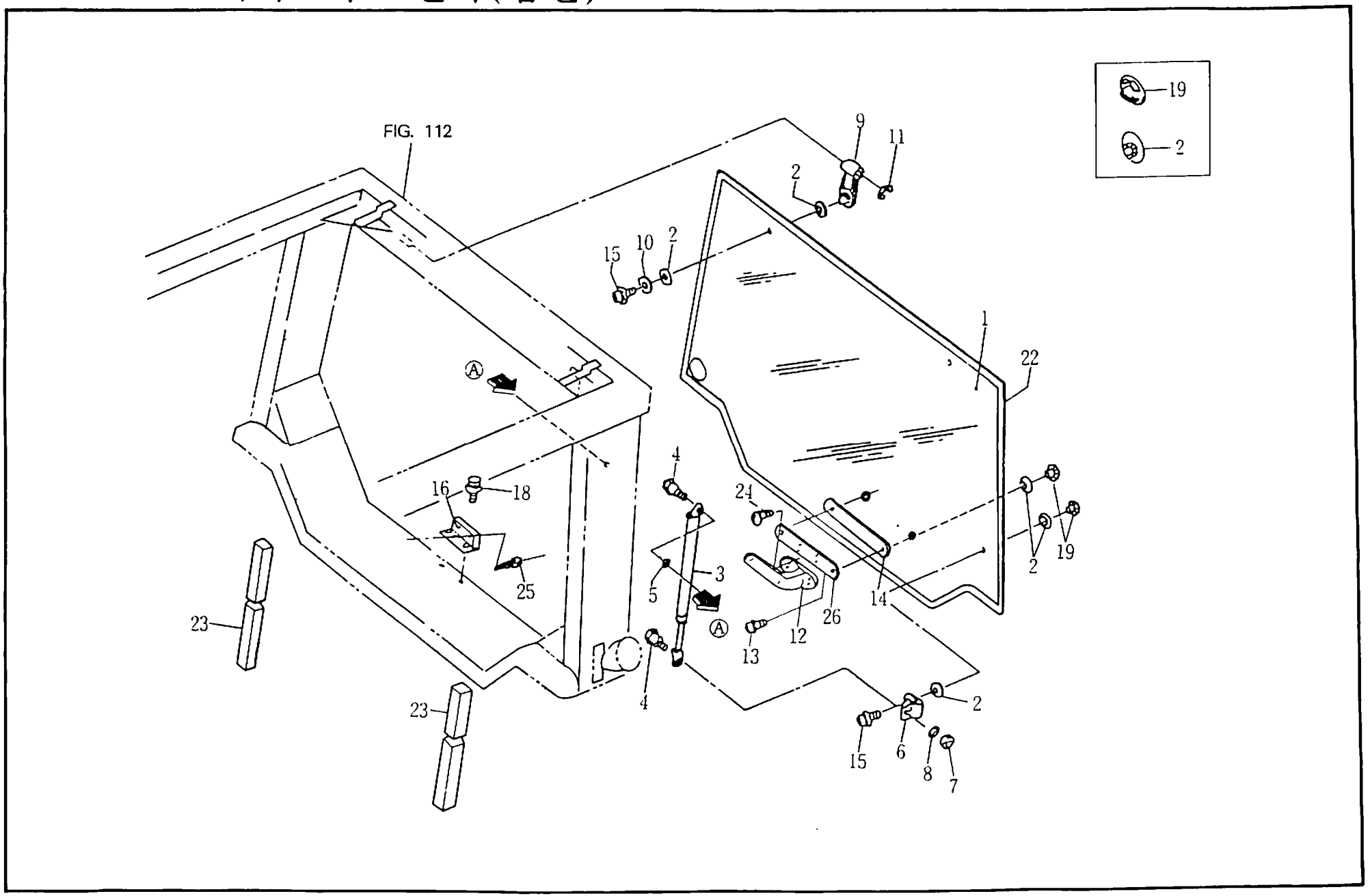

견출번호	부 품 번 호	품 명	수 량	규 격	TA4340	TA5040	메 모
1	1566-743-107-00	그라스(리어)	1	5T	0	0	
1	1670-743-107-00	그라스(리어)	1	5T	0	0	
2	1581-740-113-00	크로메트(13×17×02)	10		0	0	
3	1566-743-102-00	댐퍼(윈도우) Assy	2		0	0	
4	1581-742-105-00	보울트(셋트/M6×14)	4	육각 B=12	0	0	
5	1566-743-103-00	칼라(06×12×05)	2	12×3.5 2호	0	0	
6	1581-742-621-00	플레이트	2	T=3.2	0	0	
7	v300-250-006-00	육각너트1종	2	M6	0	0	
8	v401-160-006-00	스프링와셔1호	2	M6	0	0	
9	1581-740-112-00	힌지	2		0	0	
10	1581-740-114-00	와셔(07×36×03)	2	T=3.2	0	0	
11	1566-731-107-00	E형 멈춤링(E07)	2		0	0	
12	1660-742-590-00	윈도우로크핸들 Assy	1		0	0	
13	w122-166-002-00	(+)남비머리나사(S)	2	M6×20	0	0	
14	1660-742-582-00	인슈레타	1	T=3	0	0	
15	w123-166-001-60	(+)남머리작은나사	4	M6×16	0	0	
16	1660-743-520-00	스테이(로크) Comp	1		0	0	
18	v148-160-602-60	플랜지붙이육각볼트1종	2	M6×20	0	0	
19	1581-742-102-00	너트(그라스)	4		0	0	
22	1566-744-101-10	인슈레타(리어그라스)	1		0	0	
22	1670-744-101-10	인슈레타(리어그라스)	1		0	0	
23	1566-744-103-10	인슈레타	2		0	0	
24	v112-164-001-20	(+)접시머리나사	4	M4×12	0	0	
25	v112-165-001-10	(+)접시머리나사	2	M5×10	0	0	
26	1660-744-104-00	플레이트(록크)	1		0	0	

FIG : 143 도어관계(옵션)

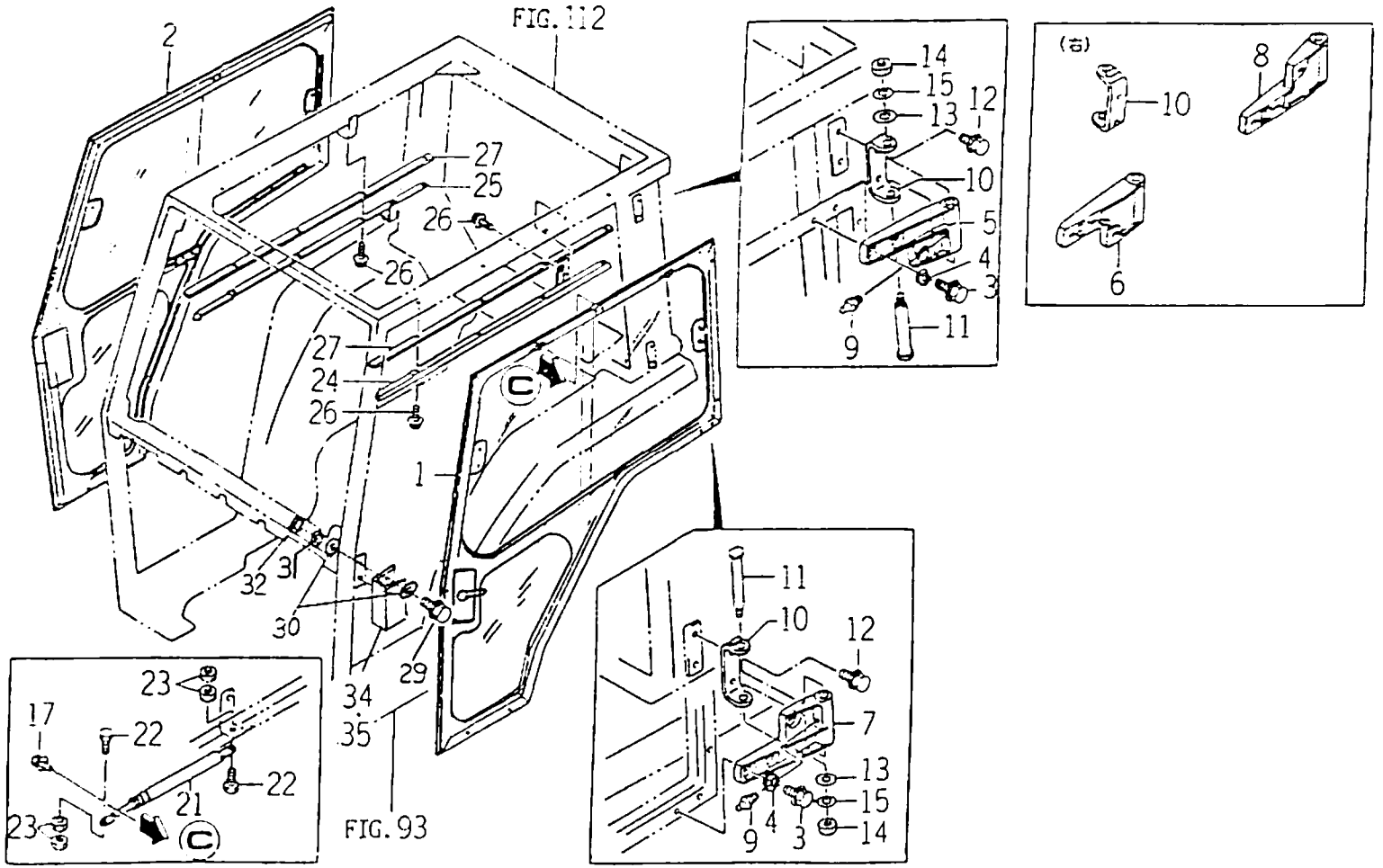

견출번호	부 품 번 호	품 명	수 량	규 격	TA4340	TA5040	메 모
1	1660-730-500-30	도어(LH) Comp	1		0	0	
1	1670-730-500-30	도어(LH) Comp	1		0	0	
2	1660-730-520-30	도어(RH) Comp	1		0	0	
2	1670-730-520-30	도어(RH) Comp	1		0	0	
3	v136-360-802-50	소형육각볼트(S)7	12	M8×25	0	0	
4	1518-730-122-00	와서(09×18×03)	12	T=3.2	0	0	
5	1660-730-101-10	힌지(도어/RH)	1		0	0	
					0	0	
6	1660-730-102-10	힌지(도어/RH)	1		0	0	
7	1660-730-103-10	힌지(도어/LH)	1		0	0	
8	1660-730-104-10	힌지(도어/RH)	1		0	0	
9	v760-400-000-00	그리스니플	4	A-M6F, P=1.0	0	0	
10	1566-730-540-00	브라켓트 Comp	4		0	0	
11	1566-730-105-10	핀(16×100)	4	D=16	0	0	
12	v138-360-802-00	소형육각볼트(SP)7	8	M8×20	0	0	
13	v413-260-016-00	보통평와서	4	M16	0	0	
14	305-260-012-00	소형육각너트3종	4	M12	0	0	
15	v401-160-012-00	스프링와서1호	4	M12	0	0	
					0	0	
17	v148-160-601-60	플랜지붙이육각볼트1종	4	M6×16	0	0	
21	1566-730-108-00	댐퍼(도어) Assy	2		0	0	
22	1427-210-003-00	소형육각볼트	4		0	0	
23	2144-117-002-00	U너트(M8)	4		0	0	
24	1566-730-560-10	스데이(플레이트/LH) Comp	1		0	0	
25	1566-730-570-10	스테아(플레이트/RH) Comp	1		0	0	
26	w123-165-001-20	(+)남비머리나사(SP)	12	M5×12	0	0	
27	1566-730-114-00	인슈레타	2		0	0	
					0	0	
29	v136-360-803-00	소형육각볼트	4	M8×30	0	0	
30	v413-260-008-00	보통평와서	8	M8	0	0	
31	v401-160-008-00	스프링와서1호	4	M8	0	0	
32	v304-260-008-00	소형육각너트	4	M8	0	0	
34	1660-733-501-00	플레이트 (록크/L)	1		0	0	
35	1660-733-502-00	플레이트 (록크/R)	1		0	0	

FIG : 145 도어 씨일 관계(옵션)

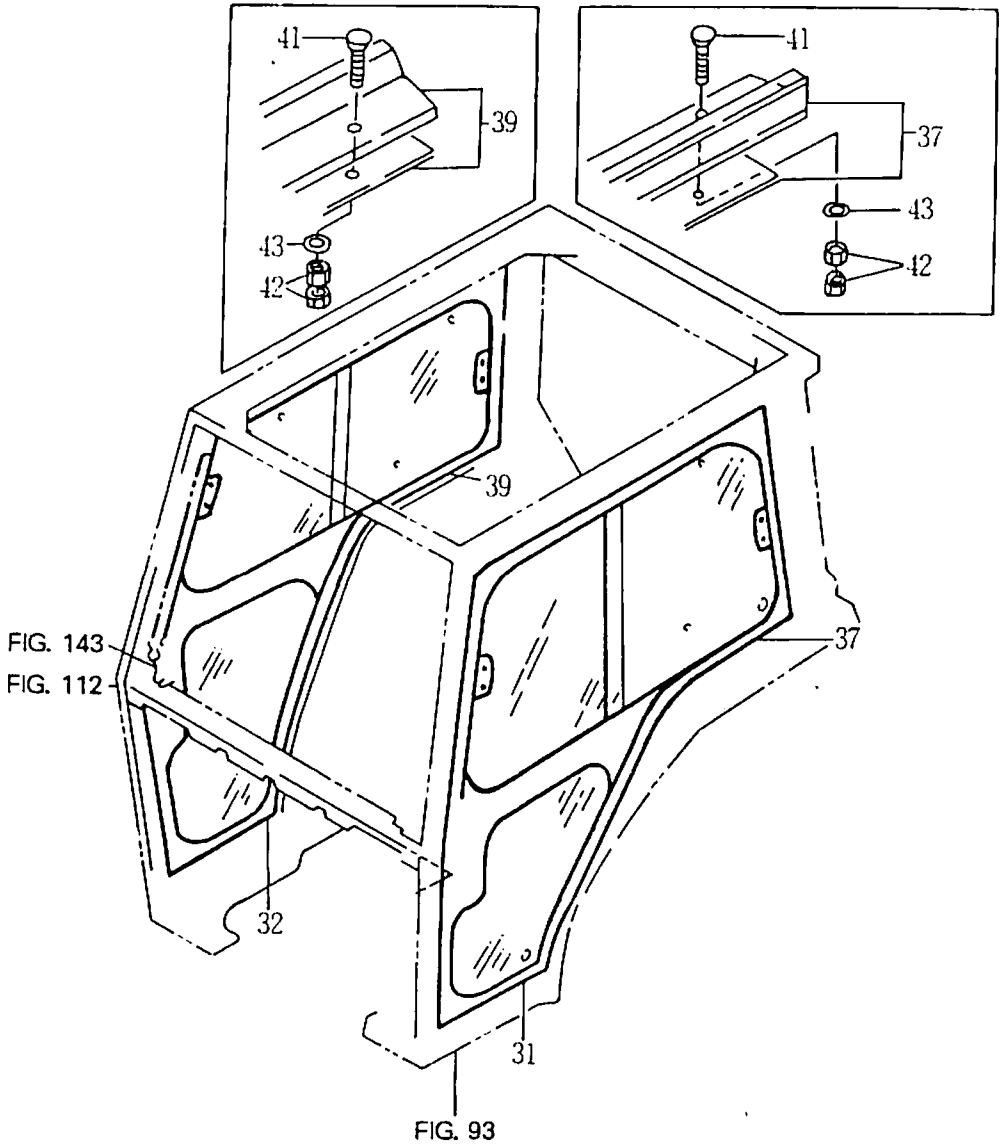

견출번호	부 품 번 호	품 명	수 량	규 격	TA4340	TA5040	메 모
31	1566-732-101-10	인슈레타(LH/도어)	1		0		
31	1670-732-101-10	인슈레타(LH/도어)	1			0	
32	1566-732-102-10	인슈레타(RH/도어)	1		0		
32	1670-732-102-10	인슈레타(RH/도어)	1			0	
37	1566-731-520-00	인슈레타(LH/도어) SET	1		0		
37	1670-731-520-00	인슈레타(LH/도어) SET	1			0	
39	1566-731-530-00	인슈레타(RH/도어) SET	1		0		
39	1670-731-530-00	인슈레타(RH/도어) SET	1			0	
41	1566-732-113-00	플랫보턴	8	M6×25	0	0	
42	v300-260-006-00	육각너트1종	16	M6	0	0	
43	v413-260-006-00	보통평와셔	8	M6	0	0	

FIG : 152 캡 하니스 관계(옵션)

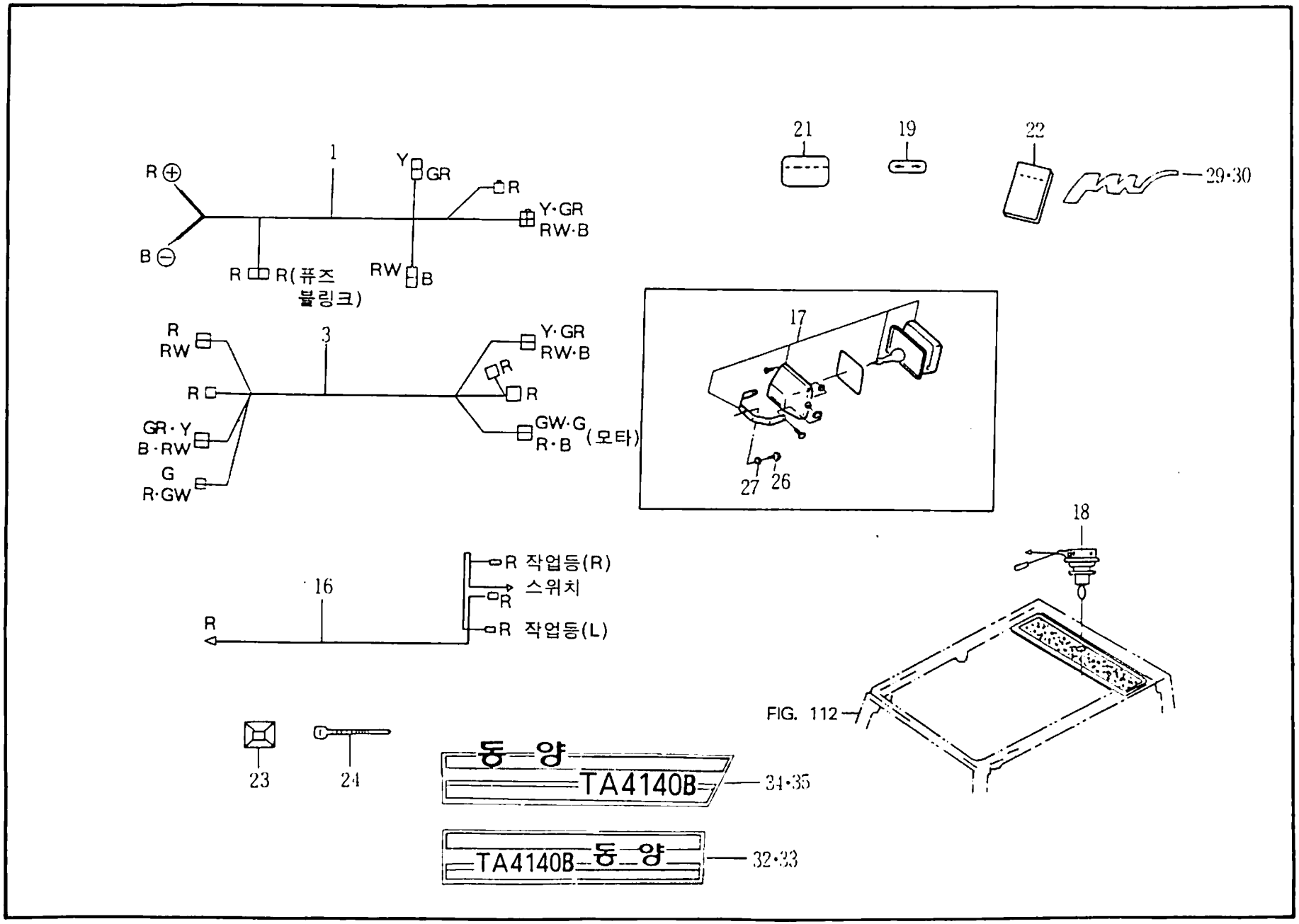

견출번호	부 품 번 호	품 명	수 량	규 격	TA4340	TA5040	메 모
1	1660-669-570-00	하니스(캡/엔진) Assy	1		O	O	
3	1660-669-571-00	하니스(캡/마이래스)	1		O	O	
16	1660-669-105-00	하니스(작업등)	1		O	O	
17	1660-654-520-00	램프(워킹) Assy	1		O	O	
18	1660-654-520-00	스위치(램프워킹) Assy	1		O	O	
19	1660-669-106-00	작업등스위치명판	1		O	O	
21	1660-302-001-00	형식마크(캐빈)	1		O	O	
22	1660-302-002-00	캐빈조립요령서 및 부품리스트	1		O	O	
23	1660-669-107-00	하니스 지지 브라켓트	5		O	O	
24	1660-669-108-00	밴드(하니스)	5		O	O	
26	v201-261-202-00	소형육각볼트	2		O	O	
27	v401-160-012-00	스프링 와셔	2		O	O	
29	1660-430-001-00	캐빈(도어)명판(L)	1		O	O	
30	1660-430-002-00	캐빈(도어)명판(R)	1		O	O	
32	1660-430-003-00	오나멘트(TA4340B/LH)	1		O		
33	1660-430-004-00	오나멘트(TA4340B/RH)	1		O		
34	1660-430-005-00	사이드 마크(TA4340B/LH)	1		O		
35	1660-430-006-00	사이드 마크(TA4340B/RH)	1		O		

FIG : 153 프론트 그라스 및 와이퍼 관계(옵션)

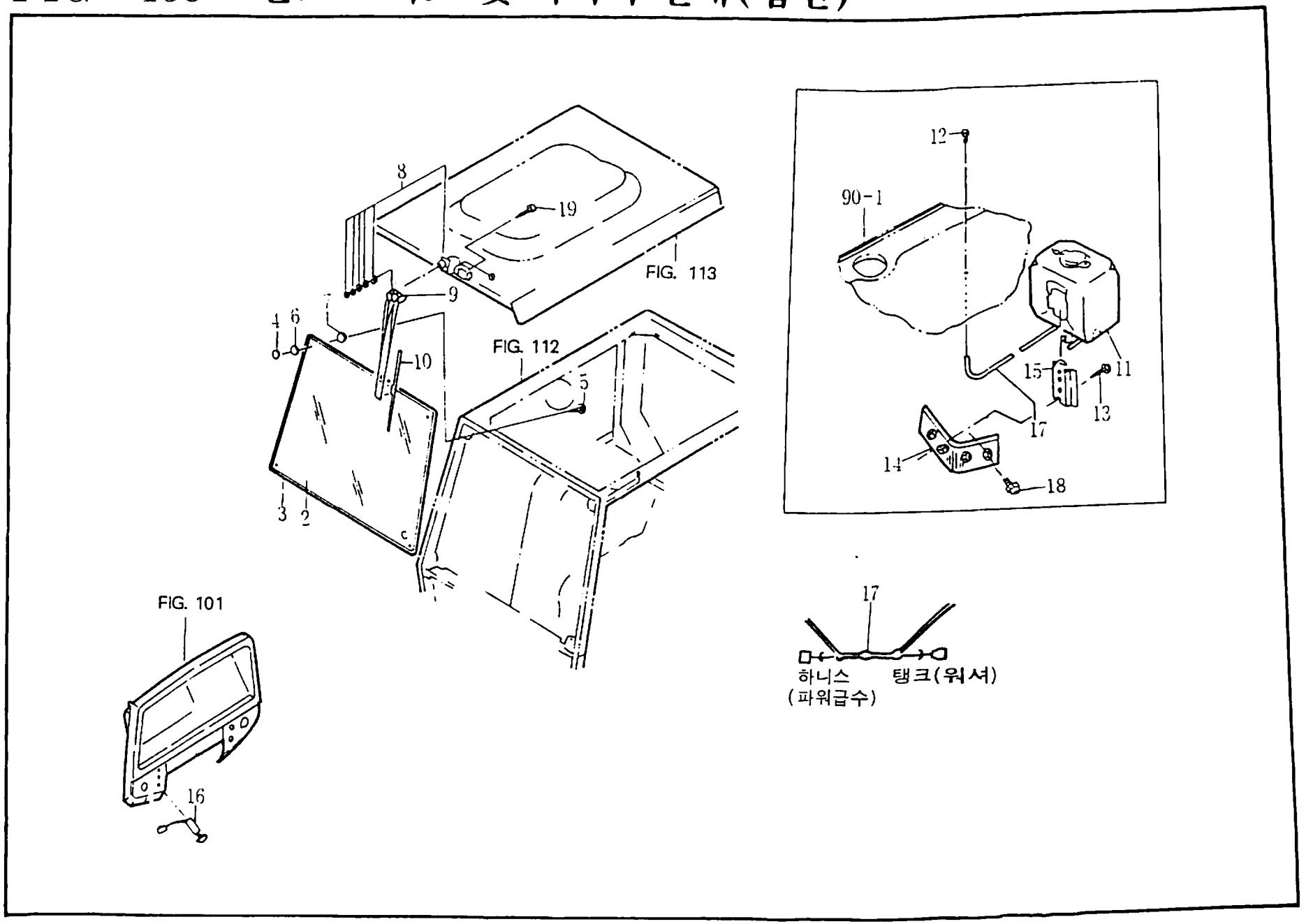

견출번호	부 품 번 호	품 명	수 량	규 격	TA4340	TA5040	메 모
2	1599-721-101-00	그라스(프론트)	1	5T	0	0	
3	1566-722-101-10	인슈레타(프론트그라스)	1		0	0	
4	1581-742-102-00	너트(그라스)	4		0	0	
5	w123-166-002-50	십자남비머리작은나사(SP)	4	M6×25	0	0	
6	1581-740-113-00	크로메트(13×17×02)	4		0	0	
7	1566-721-103-00	크로메트(13×17×02)	4		0	0	
8	1660-669-510-00	모타 Assy	1		0	0	
9	1660-669-510-00	암 Assy	1		0	0	
10	1660-669-530-00	브레드 Assy	1		0	0	
11	1660-669-540-00	워셔탱크 Assy	1		0	0	
12	1660-621-523-00	워셔노즐	1		0	0	
13	v148-160-601-60	와셔붙이소형육각볼트(SP)	2	M6×16	0	0	
14	1660-621-550-00	워셔플레이트 Comp	1		0	0	
14	1670-621-550-00	워셔 플레이트 COMP	1			0	
15	1660-621-521-00	브라켓트	1		0	0	
16	1660-621-540-00	스위치(와이퍼) Assy	1		0	0	
17	1660-669-580-20	하니스(워셔) Assy	1		0	0	
18	v138-160-801-60	와셔붙이 소형육각볼트(SP)	2	M8×16	0		
19	w123-166-001-60	십자남비머리작은나사(SP)	5	M6×16	0	0	

벽산그룹
동양물산기업주식회사

본사 : 서울특별시 용산구 동자동 12-5 TEL : (02)727-5060~6
공장 : 경남 창원시 창원공업기지 A-6 TEL : (0551)84-5861~6
소비자상담실 : 경남 창원시 창원공업기지 A-6 TEL (0551)84-9317

■ 지점/정비 공장
경기지점 : 수원시 장안구 영화동 342-11 3층TEL : 252-3722~3
강원지점 : 춘천시 석사동 311-10 TEL : 262-3555~6
충북지점 : 청주시 개신동 52-8 개신 B/D 3층 TEL : 65-6721~2
충남지점 : 천안시 두정동 52-5 TEL : 62-9771~2
전북지점 : 전주시 덕진구 반월동 404 TEL : 211-4788, 211-9159
전남지점 : 광주직할시 서구 송하동 254-14 TEL : 674-1881~2
경북지점 : 경북 칠곡군 동명면 금암동 507-9 TEL : 971-6481~3
경남지점 : 경남 마산시 회성동 457-36 TEL : 55-0214, 95-5797
제주출장소 : 제주시 일도2동 321-20 인화B/D 2층 TEL : 56-4590

대리점 :

※ 제품구입 및 사후봉사는 저희 대리점이나 지점에 문의하여 주십시요.

제작 : 1994년 4월